■ 도 면 목 록 표 (건 축) - 1

도면번호	도 면 명		축 척
	- 공 통 -		
A00-001	도면목록표(건축)-1		NONE
A00-002	도면목록표(건축)-2		NONE
A01 표 제 부			
A01-001	위치도		NONE
A01-002	대지구적도		1 / 300
A01-003	건축심의 심의의결내용 반영여부		NONE
A01-011	설계개요		NONE
A01-012	배치도		1 / 300
A01-013	인동거리 배치도		1 / 400
A01-014	대지 종 단면도		1 / 400
A01-015	대지 횡 단면도		1 / 400
A01-016	주차 계획도		1 / 600
A01-017	보행자동선 계획도		1 / 600
A01-018	장애인 편의시설 계획도		1 / 600
A01-019	비상차량동선 계획도		1 / 400
A01-021	49A형 단위세대 면적산출근거표		1 / 80
A01-022	49B형 단위세대 면적산출근거표		1 / 80
A01-023	49C형 단위세대 면적산출근거표		1 / 80
A01-024	49D형 단위세대 면적산출근거표		1 / 80
A01-025	49E형 단위세대 면적산출근거표		1 / 80
A01-026	49E-1형 단위세대 면적산출근거표		1 / 80
A01-027	49F형 단위세대 면적산출근거표		1 / 80
A01-028	47형 단위세대 면적산출근거표		1 / 80
A01-029	46형 단위세대 면적산출근거표		1 / 80
A01-030	40A형 단위세대 면적산출근거표		1 / 80
A01-031	40B형 단위세대 면적산출근거표		1 / 80
A01-032	동별면적 산출근거표		1 / 600
A01-033	지하주차장 면적산출 근거표		1 / 400

도면번호	도 면 명		축 척
A01-041	실내외 재료마감표-1	(아파트)	NONE
A01-042	실내외 재료마감표-2	(부대시설)	NONE
A01-043	형별 성능 관계 내역-1	(아파트)	NONE
A01-044	형별 성능 관계 내역-2	(아파트)	NONE
A01-045	형별 성능 관계 내역-3	(아파트)	NONE
A01-046	형별 성능 관계 내역-4	(아파트)	NONE
A01-047	형별 성능 관계 내역-1	(부대시설)	NONE
A01-048	형별 성능 관계 내역-2	(부대시설)	NONE
A01-049	형별 성능 관계 내역-3	(부대시설)	NONE
A02 방수, 단열, 결로 방지, MC중심선도			
A02-001	49A형 방수,단열,결로 방지 평면도	(기본형)	1 / 80
A02-002	49B형 방수,단열,결로 방지 평면도	(기본형)	1 / 80
A02-003	49C형 방수,단열,결로 방지 평면도	(기본형)	1 / 80
A02-004	49D형 방수,단열,결로 방지 평면도	(기본형)	1 / 80
A02-005	49E형 방수,단열,결로 방지 평면도	(기본형)	1 / 80
A02-006	49E-1형 방수,단열,결로 방지 평면도	(기본형)	1 / 80
A02-007	49F형 방수,단열,결로 방지 평면도	(기본형)	1 / 80
A02-008	47형 방수,단열,결로 방지 평면도	(기본형)	1 / 80
A02-009	46형 방수,단열,결로 방지 평면도	(기본형)	1 / 80
A02-010	40A형 방수,단열,결로 방지 평면도	(기본형)	1 / 80
A02-011	40B형 방수,단열,결로 방지 평면도	(기본형)	1 / 80
A02-012	49A형 방수,단열,결로 방지 평면도	(확장형)	1 / 80
A02-013	49B형 방수,단열,결로 방지 평면도	(확장형)	1 / 80
A02-014	49C형 방수,단열,결로 방지 평면도	(확장형)	1 / 80
A02-015	49D형 방수,단열,결로 방지 평면도	(확장형)	1 / 80
A02-016	49E형 방수,단열,결로 방지 평면도	(확장형)	1 / 80
A02-017	49E-1형 방수,단열,결로 방지 평면도	(확장형)	1 / 80
A02-018	49F형 방수,단열,결로 방지 평면도	(확장형)	1 / 80
A02-019	47형 방수,단열,결로 방지 평면도	(확장형)	1 / 80
A02-020	46형 방수,단열,결로 방지 평면도	(확장형)	1 / 80
A02-021	40A형 방수,단열,결로 방지 평면도	(확장형)	1 / 80
A02-022	40B형 방수,단열,결로 방지 평면도	(확장형)	1 / 80

도면번호	도 면 명		축 척
A02-031	49A형 MC중심선도		1 / 80
A02-032	49B형 MC중심선도		1 / 80
A02-033	49C형 MC중심선도		1 / 80
A02-034	49D형 MC중심선도		1 / 80
A02-035	49E형 MC중심선도		1 / 80
A02-036	49E-1형 MC중심선도		1 / 80
A02-037	49F형 MC중심선도		1 / 80
A02-038	47형 MC중심선도		1 / 80
A02-039	46형 MC중심선도		1 / 80
A02-040	40A형 MC중심선도		1 / 80
A02-041	40B형 MC중심선도		1 / 80
A03 단위세대 평면도			
A03-001	49A형 단위세대 평면도	(기본형)	1 / 80
A03-002	49B형 단위세대 평면도	(기본형)	1 / 80
A03-003	49C형 단위세대 평면도	(기본형)	1 / 80
A03-004	49D형 단위세대 평면도	(기본형)	1 / 80
A03-005	49E형 단위세대 평면도	(기본형)	1 / 80
A03-006	49E-1형 단위세대 평면도	(기본형)	1 / 80
A03-007	49F형 단위세대 평면도	(기본형)	1 / 80
A03-008	47형 단위세대 평면도	(기본형)	1 / 80
A03-009	46형 단위세대 평면도	(기본형)	1 / 80
A03-010	40A형 단위세대 평면도	(기본형)	1 / 80
A03-011	40B형 단위세대 평면도	(기본형)	1 / 80
A03-012	49A형 단위세대 평면도	(확장형)	1 / 80
A03-013	49B형 단위세대 평면도	(확장형)	1 / 80
A03-014	49C형 단위세대 평면도	(확장형)	1 / 80
A03-015	49D형 단위세대 평면도	(확장형)	1 / 80
A03-016	49E형 단위세대 평면도	(확장형)	1 / 80
A03-017	49E-1형 단위세대 평면도	(확장형)	1 / 80
A03-018	49F형 단위세대 평면도	(확장형)	1 / 80
A03-019	47형 단위세대 평면도	(확장형)	1 / 80
A03-020	46형 단위세대 평면도	(확장형)	1 / 80
A03-021	40A형 단위세대 평면도	(확장형)	1 / 80
A03-022	40B형 단위세대 평면도	(확장형)	1 / 80

PROJECT TITLE

신대방동 341-36번지
공동주택 신축공사

PROJECT NO.

(주) 건 축 사 사 무 소
테 마 공 간
space
THEME SPACE Co., Ltd.
서울시 강남구 대치동 909 - 3
진영빌딩 2층
TEL : 02. 558. 7066.
FAX : 02. 558. 7067.

NOTE

REVISION DATE.

DESIGNED BY

DRAWN BY

CHECKED BY

APPROVED BY

DATE.
2021. 10.

SCALE
A3 : NONE

DRAWING TITLE
도면목록표(건축)-1

DRAWING NO.

SHEET NO.
A00 - 001

도면번호	도 면 명		축 척
A04 단위세대 단면도			
A04-001	동단면도-1	(확장형)	1 / 80
A04-002	동단면도-2	(확장형)	1 / 80
A04-003	동단면도-3	(확장형)	1 / 80
A05 전체평면도			
A05-001	지하2층 평면도		1 / 300
A05-002	지하1층 평면도		1 / 300
A05-003	지상1층 평면도		1 / 300
A05-004	지상2층 평면도		1 / 200
A05-005	지상 3층~7층 평면도		1 / 200
A05-006	지상 8층~10층 평면도		1 / 200
A05-007	지상 11층~12층 평면도		1 / 200
A05-008	지상 13층 평면도		1 / 200
A05-009	지붕 평면도		1 / 200
A05-010	옥탑층 평면도		1 / 200
A06 입 면 도			
A06-001	입면도-1		1 / 300
A06-002	입면도-2		1 / 300
A06-003	입면도-3		1 / 300

도면번호	도 면 명		축 척
A07 코아 평,단면도			
A07-001	코아#1 지하2층, 지하1층 평면도		1 / 120
A07-002	코아#1,2 지상1층평면도 코아#1 지하1 중층 평면도		1 / 120
A07-003	코아#1,2 지상 3층~13층평면도		1 / 120
A07-004	코아#1,2 지붕, 옥탑층 평면도		1 / 120
A07-005	코아#1 계단 및 ELEV. 단면도		1 / 120
A07-006	코아#2 계단 및 ELEV. 단면도		1 / 120
A08 창 호 도			
A08-001	49A형 단위세대 창호도	(기본형)	1 / 80
A08-002	49B형 단위세대 창호도	(기본형)	1 / 80
A08-003	49C형 단위세대 창호도	(기본형)	1 / 80
A08-004	49D형 단위세대 창호도	(기본형)	1 / 80
A08-005	49E형 단위세대 창호도	(기본형)	1 / 80
A08-006	49E-1형 단위세대 창호도	(기본형)	1 / 80
A08-007	49F형 단위세대 창호도	(기본형)	1 / 80
A08-008	47형 단위세대 창호도	(기본형)	1 / 80
A08-009	46형 단위세대 창호도	(기본형)	1 / 80
A08-010	40A형 단위세대 창호도	(기본형)	1 / 80
A08-011	40B형 단위세대 창호도	(기본형)	1 / 80
A08-012	49A형 단위세대 창호도	(확장형)	1 / 80
A08-013	49B형 단위세대 창호도	(확장형)	1 / 80
A08-014	49C형 단위세대 창호도	(확장형)	1 / 80
A08-015	49D형 단위세대 창호도	(확장형)	1 / 80
A08-016	49E형 단위세대 창호도	(확장형)	1 / 80
A08-017	49E-1형 단위세대 창호도	(확장형)	1 / 80
A08-018	49F형 단위세대 창호도	(확장형)	1 / 80
A08-019	47형 단위세대 창호도	(확장형)	1 / 80
A08-020	46형 단위세대 창호도	(확장형)	1 / 80
A08-021	40A형 단위세대 창호도	(확장형)	1 / 80
A08-022	40B형 단위세대 창호도	(확장형)	1 / 80
A08-030	주차장 및 아파트 공용창호도		1 / 80

도면번호	도 면 명		축 척
A09 지하주차장			
A09-001	지하주차장 단면도		1 / 300
A09-002	지하주차장 램프#1 평면상세도		1 / 120
A09-003	지하주차장 램프#1 단면상세도		1 / 120
A09-004	지하주차장 램프#2 평면상세도		1 / 120
A09-011	기계실,전기실,물탱크실 지하2층 평면도		1 / 120
A09-012	기계, 전기실 단면상세도		1 / 120
A09-013	쓰레기 분리수거함 상세도		NONE
A11 부대/복리시설			
A10-001	근린생활시설-1~2 지하1층 평면도		1 / 100
A10-002	근린생활시설-1~2 단면도		1 / 100
A10-003	방재실,MDF실 지하1층 평면도		1 / 100
A10-004	방재실,MDF실 단면도		1 / 100
A10-005	근린생활시설,방재실,MDF실 창호도		1 / 80
A10-006	관리사무소,주민공동시설-1 지하1층 평면도		1 / 100
A10-007	관리사무소,주민공동시설-1 단면도		1 / 100
A10-008	관리사무소,주민공동시설-1 창호도		1 / 80
A10-009	주민공동시설-2, 선큰 지하1층 평면도		1 / 120
A10-010	주민공동시설-2 창호도		1 / 80
A10-011	경비실 평면도, 입면도 및 단면도		1 / 100
A10-012	경비실 창호도		1 / 80
A10-013	장애인화장실 평면도 및 전개도		1 / 60

PROJECT TITLE

신대방동 341-36번지
공동주택 신축공사

PROJECT NO.

(주) 건 축 사 사 무 소
테 마 공 간
THEME SPACE Co., Ltd.
서울시 강남구 대치동 909 - 3
진영빌딩 2층
TEL : 02. 558. 7066.
FAX : 02. 558. 7067.

NOTE

REVISION DATE.

DESIGNED BY

DRAWN BY

CHECKED BY

APPROVED BY

DATE.
2021. 10.

SCALE
A3 :

DRAWING TITLE
도면목록표(건축)-2

DRAWING NO.

SHEET NO.
A00 - 002

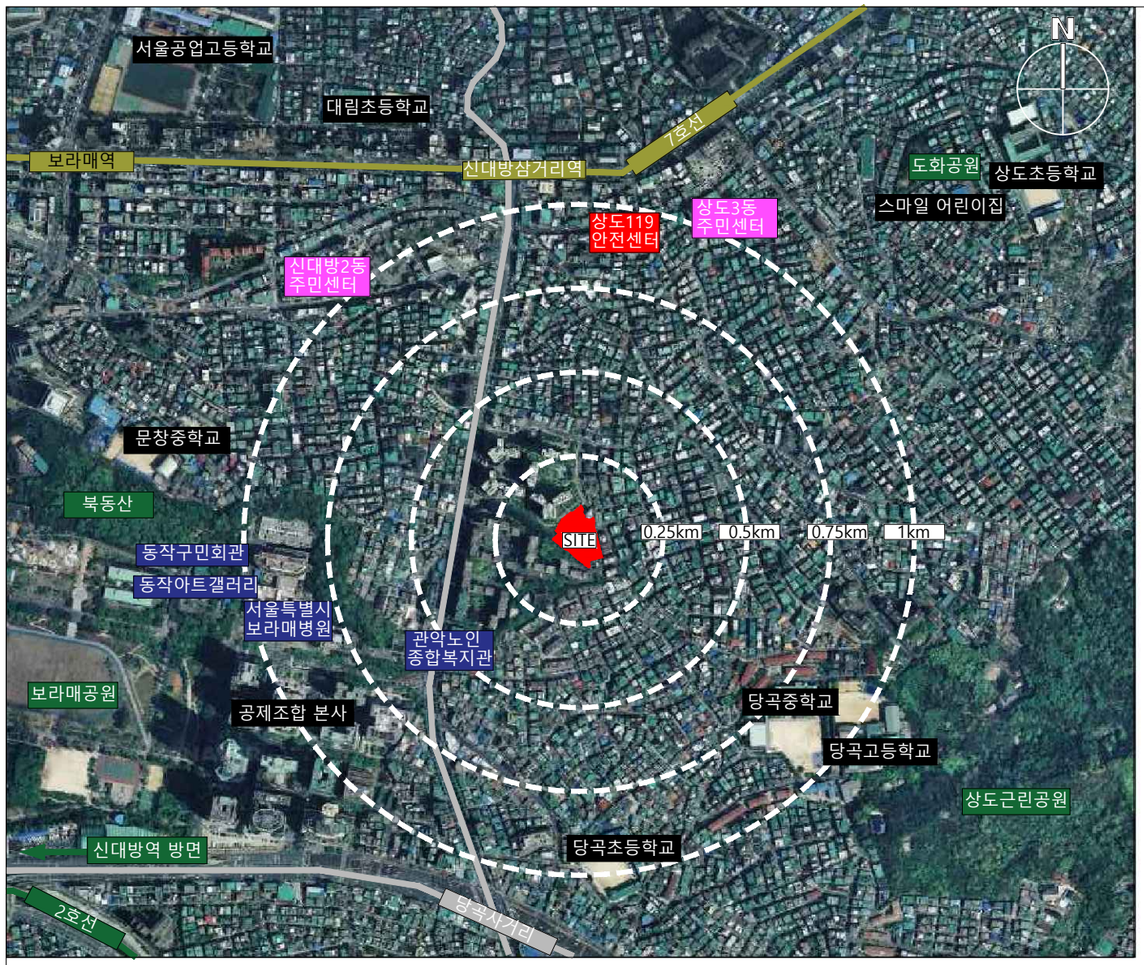

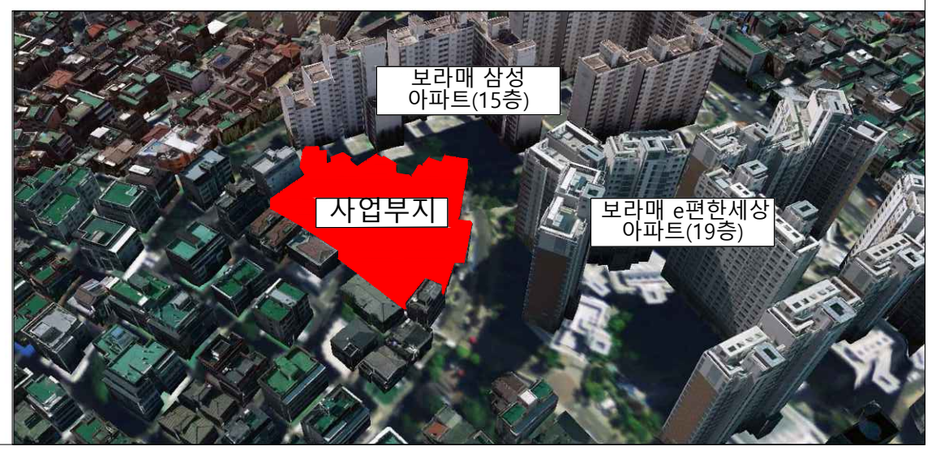

PROJECT TITLE

신대방동 341-36번지 공동주택 신축공사

PROJECT NO.

(주) 건 축 사 사 무 소
테 마 공 간
THEME SPACE Co., Ltd.
서울시 강남구 대치동 909 - 3 진영빌딩 2층
TEL : 02. 558. 7066.
FAX : 02. 558. 7067.

NOTE

REVISION DATE.

DESIGNED BY

DRAWN BY

CHECKED BY

APPROVED BY

DATE.
2021. 10.

SCALE
A3 : 1/1200

DRAWING TITLE
위치도 및 주변현황도

DRAWING NO.

SHEET NO.
A01 - 001

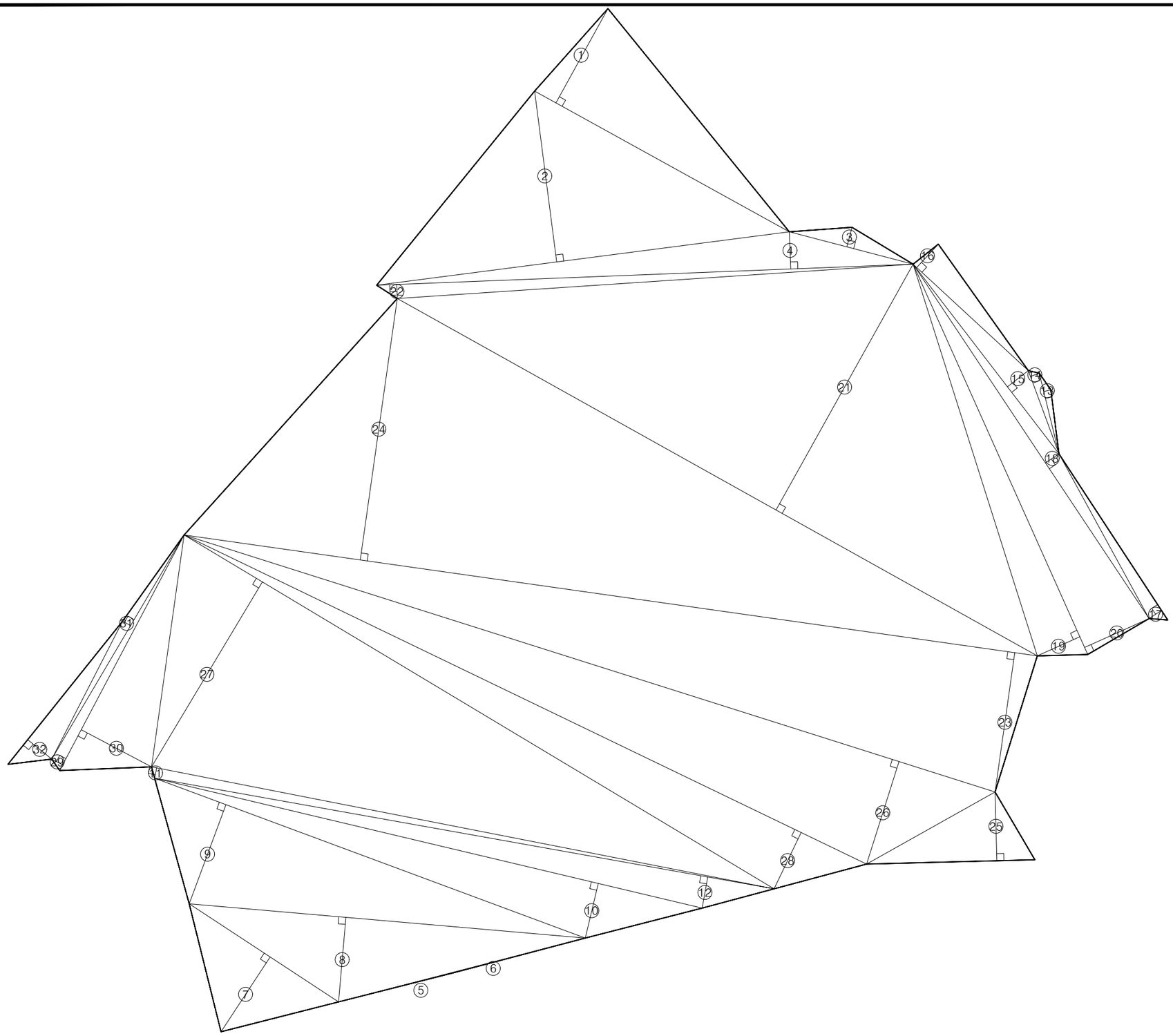

번호	계 산 식	면적(M2)
1	20.6093 X 7.6253 / 2	78.5762
2	29.4710 X 12.1995 / 2	179.7660
3	9.0691 X 1.4317 / 2	6.4921
4	38.0300 X 2.6373 / 2	50.1485
5	9.1249 X 0.0067 / 2	0.0307
6	18.0526 X 0.0395 / 2	0.3563
7	12.6602 X 6.3342 / 2	40.0962
8	28.1622 X 6.0136 / 2	84.6786
9	32.5403 X 7.4882 / 2	121.8345
10	39.8626 X 3.9770 / 2	79.2663
11	44.9351 X 0.7418 / 2	16.6657
12	44.5716 X 2.2379 / 2	49.8732
13	5.8802 X 0.5195 / 2	1.5275
14	6.2807 X 0.6632 / 2	2.0828
15	16.9436 X 1.8697 / 2	15.8399
16	11.1062 X 2.2521 / 2	12.5064
17	14.0607 X 1.0496 / 2	7.3793
18	30.1474 X 1.1530 / 2	17.3797
19	30.2801 X 3.3015 / 2	49.9842
20	30.2801 X 5.0079 / 2	75.8196
21	51.9162 X 19.9304 / 2	517.3547
22	38.0300 X 0.9942 / 2	18.9053
23	61.0362 X 9.9637 / 2	304.0725
24	61.0362 X 18.6986 / 2	570.6503
25	11.9234 X 4.8725 / 2	29.0481
26	60.2578 X 7.6152 / 2	229.4378
27	48.7240 X 15.2685 / 2	371.9724
28	53.6626 X 4.4257 / 2	118.7461
29	18.8647 X 0.8726 / 2	8.2308
30	18.8647 X 5.6306 / 2	53.1099
31	18.4273 X 0.6443 / 2	5.9367
32	13.0002 X 2.1895 / 2	14.2317
소계		3132.0000

1 대지구적도

SCALE : 1/300

PROJECT TITLE

신대방동 341-36번지
공동주택 신축공사

PROJECT NO.

(주) 건 축 사 사 무 소
테 마 공 간
THEME SPACE Co., Ltd.
서울시 강남구 대치동 909 - 3
진영빌딩 2층
TEL : 02. 558. 7066.
FAX : 02. 558. 7067.

NOTE

REVISION DATE.

DESIGNED BY

DRAWN BY

CHECKED BY

APPROVED BY

DATE.
2021. 10.

SCALE
A3 : 1/600

DRAWING TITLE
대지구적도

DRAWING NO.

SHEET NO.
A01 - 002

▌건축심의의결사항(조건부의결)

- 심의의결(제16차 건축위원회 2021. 09. 10)
- 대지 위치 : 동작구 신대방동 341-36번지 일원
- 대지 용도 : 도시형생활주택
- 대지 규모 : 지하2층 / 지상13층 / 지상 연면적 7,818.06㎡

순 번	검 토 내 용	여부	반 영 내 용	비 고
1	주차 비율에 따라 장애인 및 전기차 주차장 추가 확보	반영	장애인 및 전기차 주차장을 각각 1대 이상 추가 확보함	주차계획도 A01-016
2	지상1층 장애인 주차 고려하여 동선계획	반영	지상1층 장애인 주차는 지하층에 설치라여 장애인 동선계획을 명확히 반영함	지하1층평면도 A05-002 지상1층평면도 A05-003
3	지붕층 EV에 바람, 빗물 영향 최소화를 위해 전실구조로 계획	반영	지붕층 엘레베이터 홀을 전실구조로 반영함	지붕 평면도 A05-009
4	보행 주동선이 지하1층으로 이루어질 것으로 예상되므로 경비실 위치 조정	반영	경비실 위치를 지하층으로 변경하여 반영함	지하1층평면도 A05-002
5	재활요품 보관소를 지상1층으로 위치 조정	반영	재활용품보관소를 지상1층에 설치하여 반영함	지하1층평면도 A05-002
6	지하주차 회차폭이 협소하므로 조정	반영	지하주차장 회차폭을 추가 확보하여 반영함	지하2층평면도 A05-001
7	화장실과 주민공동시설 부분을 뒤쪽으로 합께 배치	반영	지하의 화장실을 내부로 이전배치하여 반영함	지하1층평면도 A05-002
8	입면에서 시각적인 노출이 많지 않도록 조정	반영	입면칼라를 조정하여 시각적인 노출이 많지 않게 반영함	조감도
9	3층 단위로 프레임적 요소를 표현하여 매스가 분절되는 느낌으로 표연하였으나 이런 부분들은 고층타워 형태에서 적합하다고 사료되므로 전체적인 매스볼륨을 살리기 위해 마감재를 분절되는 층을 기준으로 매스감 있게 표현되도록 조정	반영	칼라를 매스감 있게 표현되도록 조정하여 반영함	조감도
10	지형변화가 있을 것으로 판단되오니 개발행위 여부 확인	반영	기존에 개발행위심의를 이해하여 반영하였으나, 추가 협의 예정	-
11	도로형상을 지적도에 의하지 말고 차량통행에 지장이 없도록 원활하게 조정	반영	조로의 통행에 지장 없도록 조치함	배치도 A01-012
12	지하1층 주차진입구 우측상가부분 차량진입시 우측시야 확보를 위해 조정	반영	지하층 주출입구 우측상가는 삭제하여 시야를 확보함	지하1층평면도 A05-002
13	지하1층 주줄입구에 지상주차장 주차가능 대수 확인 가능토록 조치	반영	지하1층 주차출입구에 '지하주차장 현황알림판' 을 설치반영함	지하1층평면도 A05-002
안전분야	건축법 제46조(방화구획 등의 설치)제1항 및「건축물의 피난 방화구조 등의 기준에 관한 규칙」제14조(방화구획의 설치기준)에 따라 매층 마다 방화구획 대상인 바, 매층 승강기문은 방화구조로 설치	반영	승강기문은 방화구조로 계획함	-
	주단면도를 참고할 경우, 사업 대상부지의 굴착고(Hmax=10m) 이상일 수 있으므로, 원지반고와 기초두께를 고려한 굴착고를 명확리 측량하여 "지하안전특별법" 대상여부를 확인하여 안전하게 계획	반영	지하안전특별법에 따라 지하안전평가를 이행함	-

PROJECT TITLE
신대방동 341-36번지
공동주택 신축공사

PROJECT NO.

(주) 건 축 사 사 무 소
테 마 공 간
space
THEME SPACE Co., Ltd.
서울시 강남구 대치동 909 - 3
전영빌딩 2층
TEL : 02. 558. 7066.
FAX : 02. 558. 7067.

NOTE

REVISION DATE.

DESIGNED BY

DRAWN BY

CHECKED BY

APPROVED BY

DATE.
2021. 10.

SCALE
A3 :

DRAWING TITLE
건축심의의결사항 및
조치계획서

DRAWING NO.

SHEET NO.
A00 - 003

■ 설계개요

사 업 명	서울특별시 동작구 신대방동 341-36번지 외 23필지 공동주택 신축공사		
대 지 위 치	서울특별시 동작구 신대방동 341-36번지 외 23필지		
지 역 · 지 구	도시지역, 제3종일반주거지역		
대 지 면 적	공 부 상 면 적	3,132.00㎡	(947.43평)
	기 부 채 납	-	-
	실 사 용 면 적	3,132.00㎡	(947.43평)
도 로 현 황	북측 6m / 동측 5m도로에 접함		
주 용 도	공동주택(아파트-원룸형 도시형생활주택)		
세 대 수	114세대		
건 폐 율	법 정	50.00% 이하	
	계 획	29.60%	
용 적 률	법 정	250.00% 이하	
	계 획	249.62%	
건 축 규 모	지하2층, 지상13층		
건 축 면 적	927.19		
연 면 적	지 상 층	7,818.06	
	지 하 층	4,325.97	
	전 체	12,144.03	
	용 적 률 산 정	7,818.06	
건 축 높 이	41.6m		
주 구 조	철근콘크리트조		
조 경 면 적	법 정	15.00%	469.80㎡ 이상
	계 획	28.41%	889.89㎡

주차계획						
아 파 트	108대	법정대수의 157.9%	법정	68.4대	※세대당0.6대 /30㎡미만 0.5대	
근린생활시설	1대	법정대수의 135.8%		0.74대	※1대/134㎡	
합 계	109대			69.14대		
비 고	*장애인주차:법정주차대수 70*0.03=2.1대<계획주차대수 5대					

주차대수 산출근거	지상주차	지하1층	지하2층	지하층합계	전체합계
아 파 트	114세대x0.6= 68.4대				
근린생활시설	98.64/134 =0.74대	37대	32대	41대	73대	110대

■ 층별 면적표

층 구 분		공동주택(아파트) 전용	벽체	코어/복도	근린생활시설 전용	공용	기타공용 방재실외	주민공동시설	기전실외	주차장	바닥면적 ㎡	평	비 고
지상층													
	RF												
	13F	390.44	47.69	113.54							551.67	166.88	
	12F	390.44	47.69	113.54							551.67	166.88	
	11F	390.44	47.69	113.54							551.67	166.88	
	10F	470.64	58.52	126.48							655.64	198.33	
	9F	470.64	58.52	126.48							655.64	198.33	
	8F	470.64	58.52	126.48							655.64	198.33	
	7F	489.49	59.31	132.78							681.58	206.18	
	6F	489.49	59.31	132.78							681.58	206.18	
	5F	489.49	59.31	132.78							681.58	206.18	
	4F	489.49	59.31	132.78							681.58	206.18	
	3F	489.49	59.31	132.78							681.58	206.18	
	2F	489.49	59.31	132.78							681.58	206.18	
	1F			106.65							106.65	32.26	
	소계	5520.18	674.49	1623.39	0.00	0.00	0.00	0.00	0.00	0.00	7818.06	2364.96	
지하층	B1				85.99	12.65	122.63	456.26		1442.30	2119.83	641.25	
	B2								354.77	1851.37	2206.14	667.36	
	소계	0.00	0.00	0.00	85.99	12.65	122.63	456.26	354.77	3293.67	4325.97	1308.61	
합 계		5520.18	674.49	1623.39	85.99	12.65	122.63	456.26	354.77	3293.67	12144.03	3673.57	

■ 용도별 면적표

용 도	전용면적	공용면적 벽체	코어/복도	소계	주차장	기타공용	합 계	시설면적 면적	비율
공동주택 (아파트)	5,520.18	674.49	1,623.39	2,297.88	3,245.23	933.66	11,996.95	8,751.72	98.9%
	(1,669.85평)	(204.03평)	(491.08평)	(695.11평)	(981.68평)	(282.43평)	(3,629.08평)	(2,647.40평)	
근린생활시설	85.99		12.65	12.65	45.12		143.76	98.64	1.1%
	(26.01평)	-	(3.83평)	(3.83평)	(13.65평)	-	(43.49평)	(29.84평)	
합 계	5,606.17	674.49	1,636.04	2,310.53	3,290.35	933.66	12,140.71	8,850.36	100.0%
	1,695.87	204.03	494.90	698.94	995.33	282.43	3,672.57	2,677.23	
비 고									

■ 공동주택(아파트) 분양면적표

타입구분	세대수	전용면적 ㎡	평	공용면적 벽체	코어/복도	소계	주차장	기타공용 (주민공동시설 및 기전실)	공급면적 ㎡	평	계약면적 ㎡	평
49A 형	12	49.15	(14.87)	6.21	14.45	20.66	28.89	8.31	69.81	(21.12)	107.02	32.37
49B 형	12	49.21	(14.89)	6.84	14.47	21.31	28.93	8.32	70.52	(21.33)	107.77	32.60
49C 형	9	49.72	(15.04)	5.99	14.62	20.61	29.23	8.41	70.33	(21.28)	107.97	32.66
49D 형	9	49.33	(14.92)	5.63	14.51	20.14	29.00	8.34	69.47	(21.01)	106.81	32.31
49E 형	8	49.84	(15.08)	5.81	14.66	20.47	29.30	8.43	70.31	(21.27)	108.04	32.68
49E-1 형	1	49.84	(15.08)	5.81	14.66	20.47	29.30	8.43	70.31	(21.27)	108.04	32.68
49F 형	9	49.86	(15.08)	5.43	14.66	20.09	29.31	8.43	69.95	(21.16)	107.70	32.58
48 형	24	48.69	(14.73)	6.01	14.32	20.33	28.62	8.24	69.02	(20.88)	105.88	32.03
47 형	24	47.50	(14.37)	5.69	13.97	19.66	27.92	8.03	67.16	(20.32)	103.12	31.19
40A 형	3	40.61	(12.28)	5.37	11.94	17.31	23.87	6.87	57.92	(17.52)	88.67	26.82
40B 형	3	40.24	(12.17)	5.08	11.83	16.91	23.66	6.81	57.15	(17.29)	87.62	26.50
합 계	114	5,520.18	(1,669.85)	674.49	1,623.39	2,277.41	3,245.23	933.66	7,818.06	(2,364.96)	11,996.95	3,629.08

PROJECT TITLE

신대방동 341-36번지 공동주택 신축공사

PROJECT NO.

(주) 건 축 사 사 무 소
테 마 공 간
space
THEME SPACE Co., Ltd.
서울시 강남구 대치동 909 - 3 진영빌딩 2층
TEL : 02. 558. 7066.
FAX : 02. 558. 7067.

NOTE

REVISION DATE.

DESIGNED BY

DRAWN BY

CHECKED BY

APPROVED BY

DATE. 2021. 10.

SCALE A3 : NONE

DRAWING TITLE

설계개요

DRAWING NO.

SHEET NO. A01 - 011

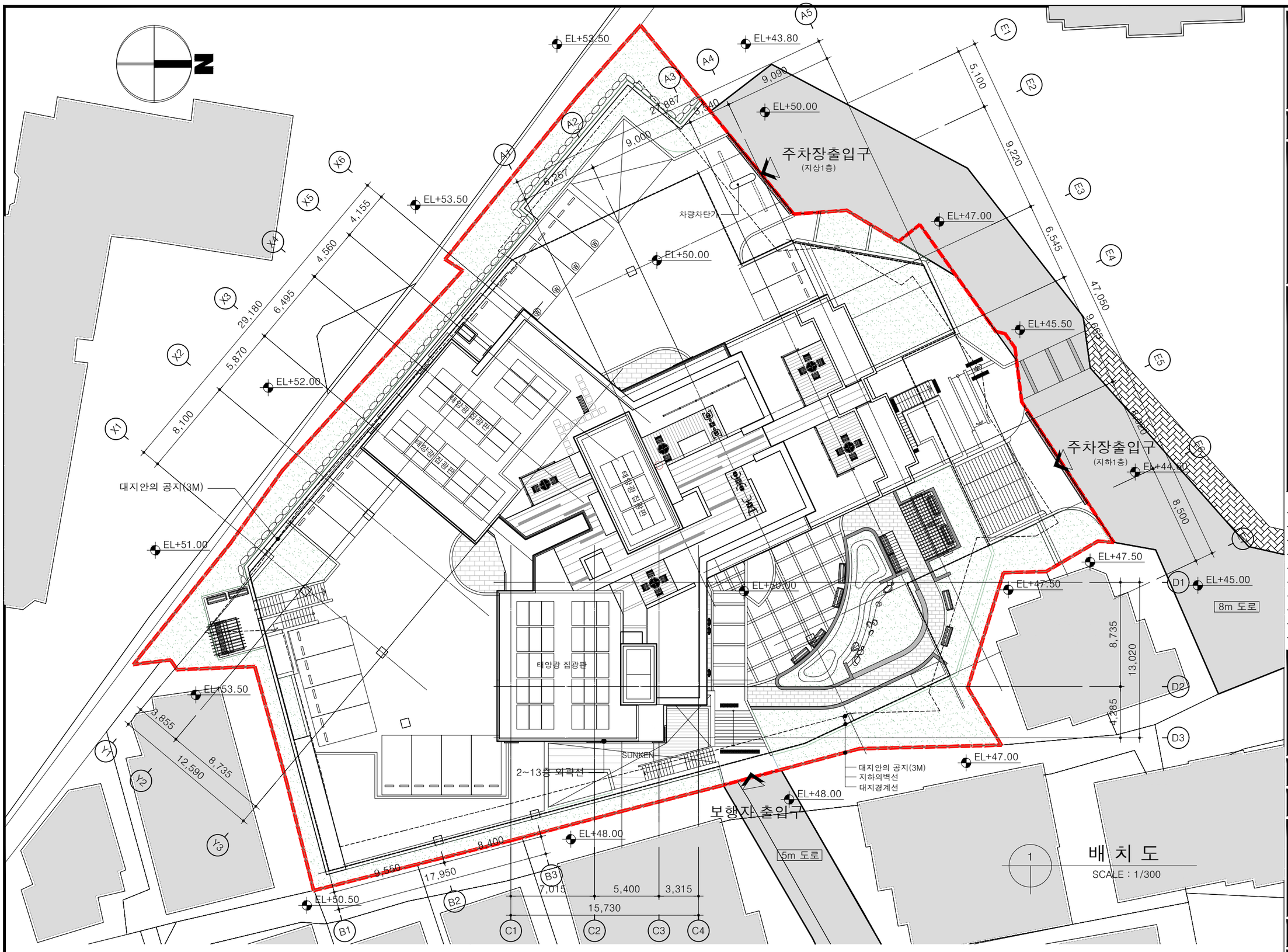

PROJECT TITLE

신대방동 341-36번지
공동주택 신축공사

PROJECT NO.

(주) 건 축 사 사 무 소

테 마 공 간

THEME SPACE Co., Ltd.

서울시 강남구 대치동 909 - 3
진영빌딩 2층

TEL : 02. 558. 7066.
FAX : 02. 558. 7067.

NOTE

REVISION DATE.

DESIGNED BY

DRAWN BY

CHECKED BY

APPROVED BY

DATE.
2021. 10.

SCALE
A3 : 1/300

DRAWING TITLE
배 치 도

DRAWING NO.

SHEET NO.
A01 - 012

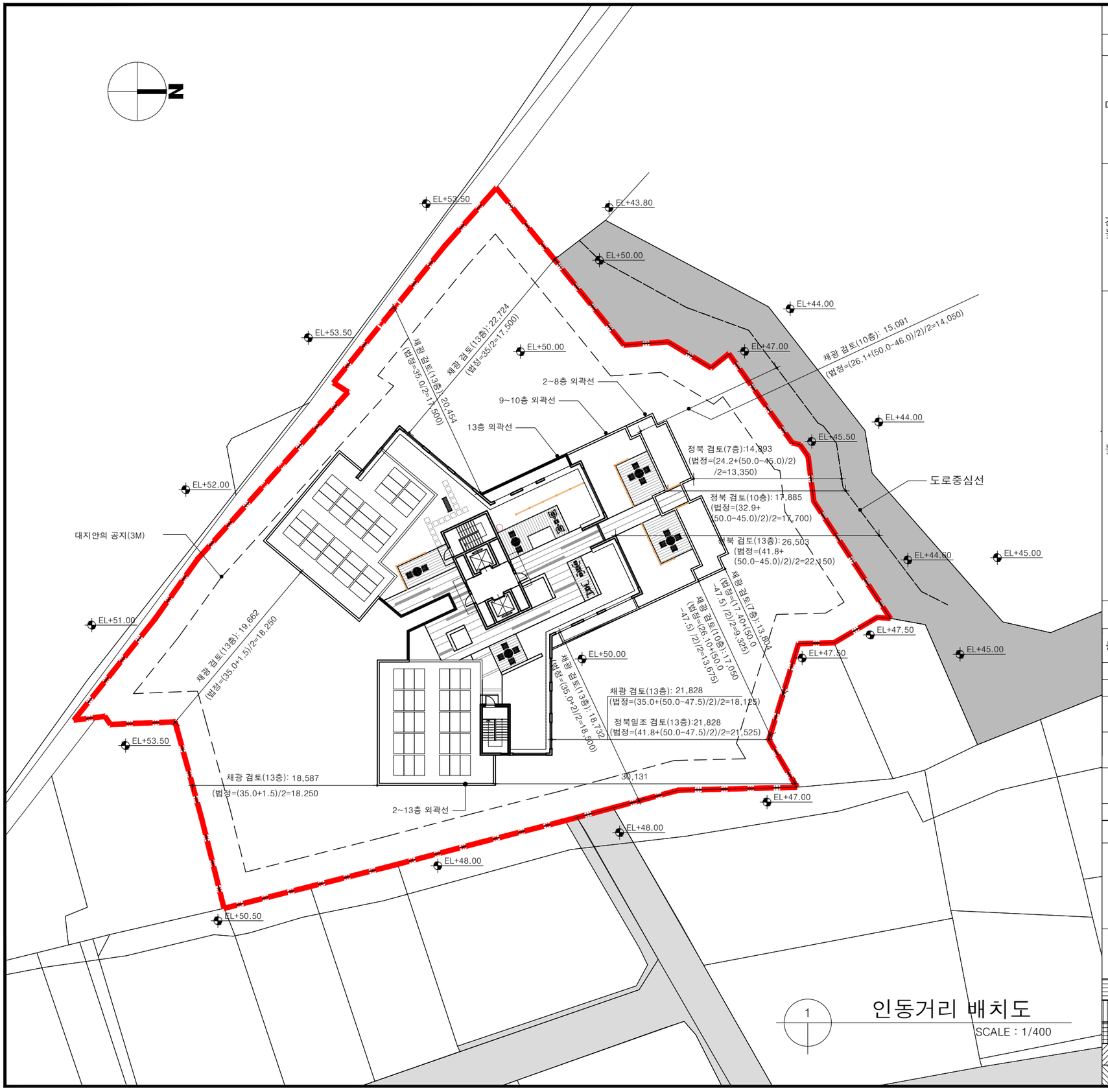

1 인동거리 배치도

SCALE : 1/400

■ 주요법규 검토사항

조 항		내 용
대지안의 공지	건축법 시행령 제 80조의 2 및 서울특별시 건축조례 제30조	① 건축선으로부터 이격거리 : 아파트-3m ② 인접대지경계선으로부터 이격거리 : 아파트-3m
건축물의 높이산정	건축법 시행령 제 119조 면적등의 산정방법	* 건축물의 높이:지표면으로 부터 그 건축물의 상단까지의 높이[건축물의 1층 전체에 필로티 (건축물을 사용하기 위한 경비실, 계단실, 승강기실, 그 밖에 이와 비슷한 것을 포함)가 설치되어 있는 경우에는 법 제 60조 및 법 제61조제2항을 적용할 때 필로티의 층고를 제외한 높이]로 한다.
일조등 확보를 위한 높이제한	건축법시행령 영 제 86조	① 전용주거지역이나 일반주거지역에서 건축물을 건축하는 경우에는 일조(日照) 등의 확보를 위하여 건축물의 각 부분을 정북(正北)방향으로의 인접 대지경계선으로부터 띄어야 하는 거리 2. 높이 9m 초과하는 부분 : 인접대지경계선으로부터 해당 건축물 각 부분 높이의 2분의1이상 ③ 법 제61조 제2항에 따라 공동주택은 다음 각호의 기준에 적합하여야 한다. 각 부분 높이의 2분의1이상 1. 건축물의 각 부분의 높이는 그 부분으로부터 채광을 위한 창문 등이 있는 벽면에서 직각 방향으로 인접 대지경계선까지의 수평거리의 2배 이하로 할 것
	서울특별시 건축조례 제35조	상동

■ 인동거리표 (단위 : M)

층 수	정북: H/2		채광: H/2		비 고
	층별높이	이격거리	층별높이	이격거리	
1층	6.85	1.5	-	-	전층 피로티
2층	9.7	4.85	2.85	1.5	
3층~7층	24.2	12.1	17.4	8.7	
8층~10층	32.9	16.45	26.1	13.05	
11층~12층	38.7	19.35	31.9	15.95	
13층	41.8	20.9	35.0	17.5	

*( )치수는 해당층수가 최상층인경우 높이

주동높이 산정기준
* 1 층 전층 피로티 : GL + 6.8 M * 2 층 층고 : 2.90 M * 기준층 층고 : 2.90 M * 최상층 층고 : 3.10 M * 차폐형파라펫인 경우: 1.50M

■ 범례

	비 고
2 ~ 8층	
9 ~ 10층	
11 ~ 12층	
13층	
옥탑층	

PROJECT TITLE
신대방동 341-36번지 공동주택 신축공사

PROJECT NO.

(주) 건 축 사 사 무 소
테 마 공 간
THEME SPACE Co., Ltd.
서울시 강남구 대치동 909 - 3 진영빌딩 2층
TEL : 02. 558. 7066.
FAX : 02. 558. 7067.

NOTE

REVISION DATE.

DESIGNED BY

DRAWN BY

CHECKED BY

APPROVED BY

DATE.
2021. 10.

SCALE
A3 : 1/400

DRAWING TITLE
인동거리 배치도

DRAWING NO.

SHEET NO.
A01 - 013

1 대지 종단면도

SCALE : 1/300

■ KEY-PLAN

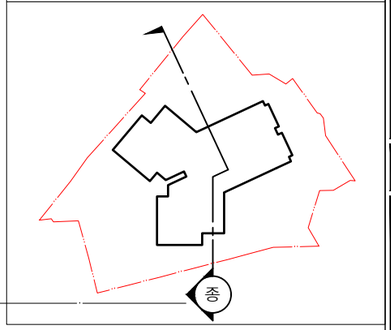

PROJECT TITLE

신대방동 341-36번지
공동주택 신축공사

PROJECT NO.

(주) 건 축 사 사 무 소
테 마 공 간
space
THEME SPACE Co., Ltd.
서울시 강남구 대치동 909 - 3
진영빌딩 2층
TEL : 02. 558. 7066.
FAX : 02. 558. 7067.

NOTE

REVISION DATE.

DESIGNED BY

DRAWN BY

CHECKED BY

APPROVED BY

DATE.
2021. 10.

SCALE
A3 : 1/300

DRAWING TITLE
대지 종단면도

DRAWING NO.

SHEET NO.
A01 - 014

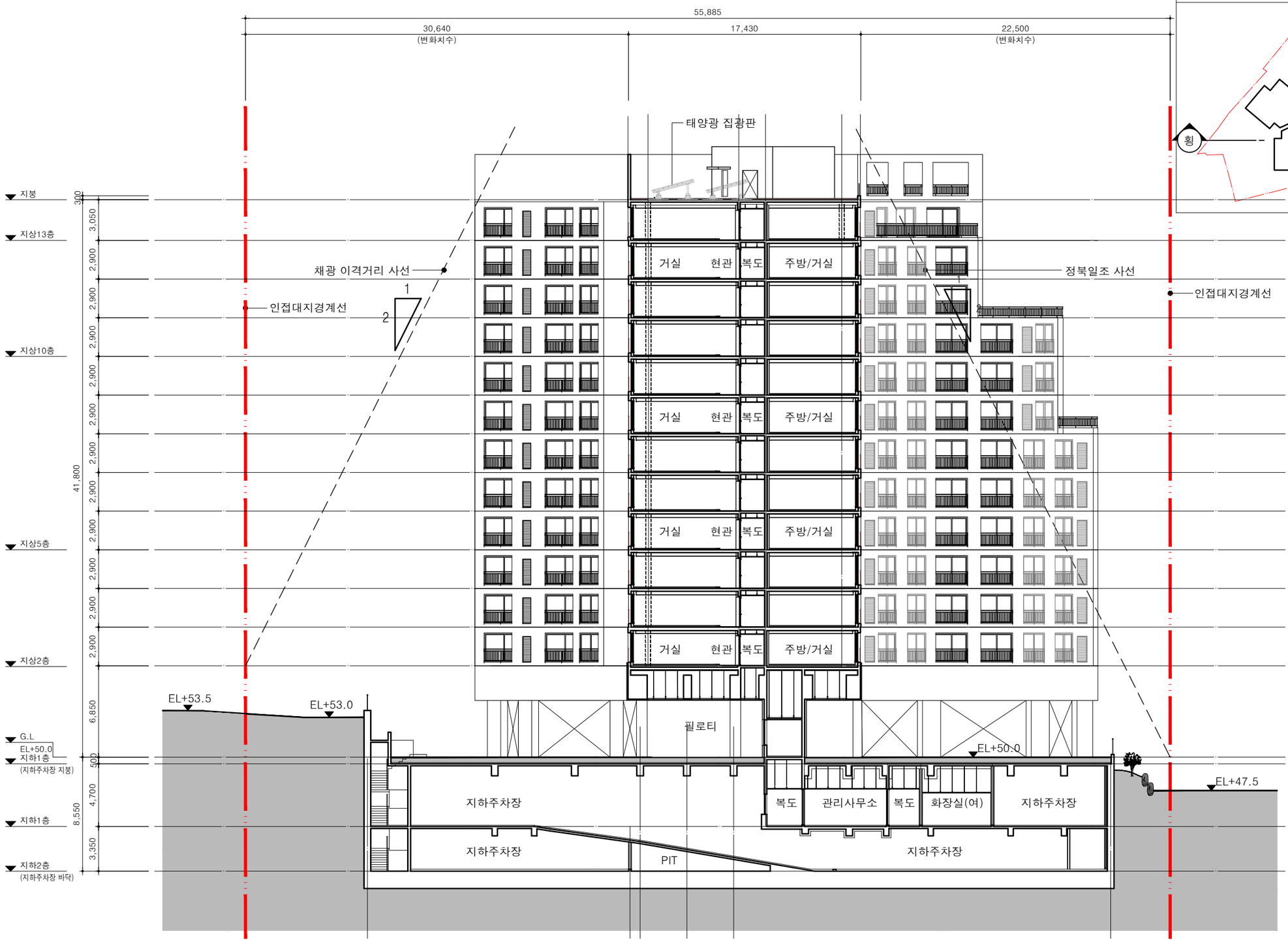

1 대지 횡단면도

SCALE : 1/300

■ KEY-PLAN

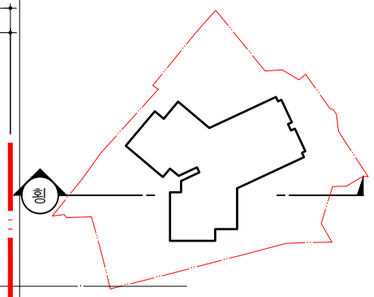

PROJECT TITLE

신대방동 341-36번지
공동주택 신축공사

PROJECT NO.

(주) 건 축 사 사 무 소
테 마 공 간
space
THEME SPACE Co., Ltd.
서울시 강남구 대치동 909 - 3
진영빌딩 2층
TEL : 02. 558. 7066.
FAX : 02. 558. 7067.

NOTE

REVISION DATE.

DESIGNED BY

DRAWN BY

CHECKED BY

APPROVED BY

DATE.
2021. 10.

SCALE
A3 : 1/300

DRAWING TITLE
대지 횡단면도

DRAWING NO.

SHEET NO.
A01 - 015

■ 범례

	일 반 형	22 대
	확 장 형	12 대
	경 차	3 대
합 계		37 대

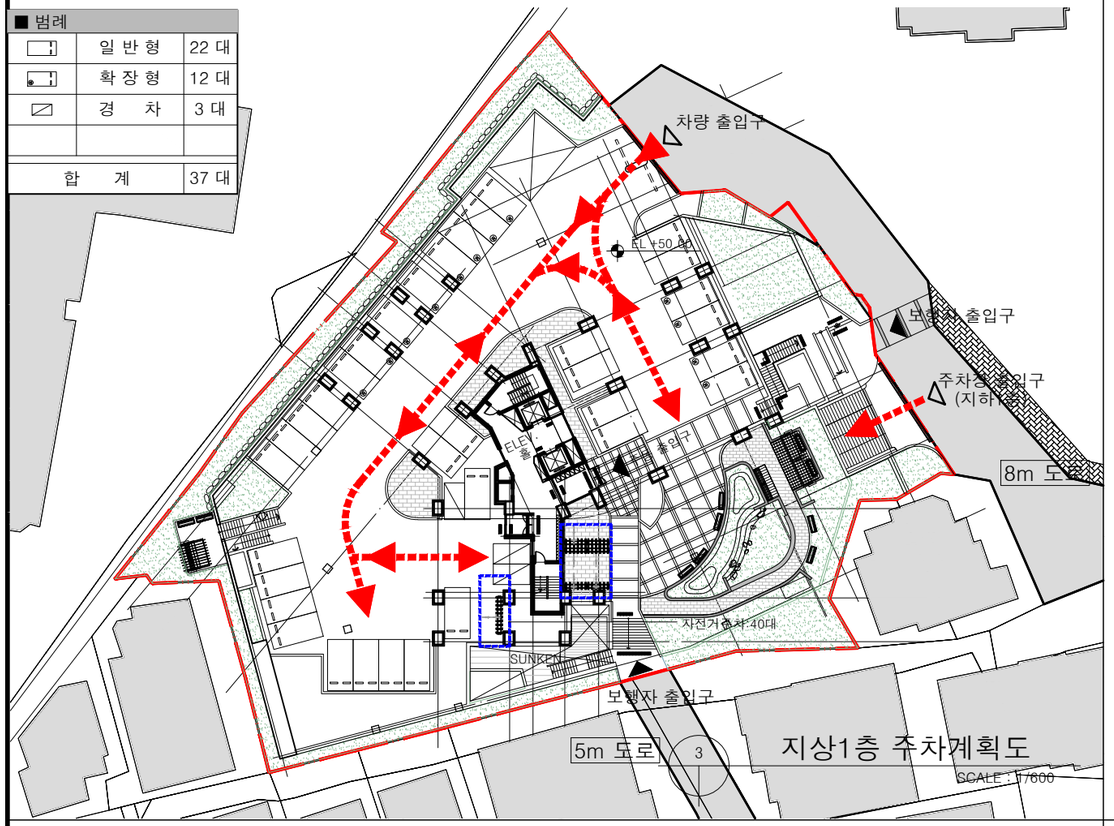

■ 범례

용 도	세대수,시설면적(㎡)	설 치 기 준	산 출 근 거	법정주차대수	계획주차대수
공동주택	114 세대	세대당 0.6대/ 30㎡미만 0.5대	114세대x0.6=68.4 대	68.4 대	109 대
근린생활시설	102.08	1대 / 134㎡	198.25 /134=1.48대	0.76 대	1 대
합 계				69.16 대	110 대

■ 장애인 주차구획의 설치기준

설 치 기 준	산 출 근 거	법정주차대수	계획주차대수
총 주차대수의 3%	69.88대 x 3% = 2.1 대	2.1 대	5 대

■ 여성우선주차장 주차구획의 설치기준

설 치 기 준	산 출 근 거	법정주차대수	계획주차대수
총 주차대수의 10%	69.16 대 x 10% = 6.9 대	6.9 대	12 대
여성우선주차구획의 50% (확장형)	6.9 대 x 50% = 3.45 대	3.45 대	12 대

■ 자전거 주차장 설치기준

설 치 기 준	산 출 근 거	법정주차대수	계획주차대수
총 주차대수의 20%	110 대 x 20% = 22 대	22 대	40 대

■ 범례

	일 반 형	19 대
	확 장 형	18 대
	경 차	4 대
합 계		41 대

1 지하2층 주차계획도
SCALE : 1/600

	지상1층	지하1층	지하2층	지하계	계
일 반 형	22 대	13 대	19 대	32 대	54 대
확 장 형	12 대	12 대	18 대	30 대	42 대
경 차	3 대	2 대	4 대	6 대	9 대
장애인주차		5 대		5 대	5 대
합 계	37 대	32 대	41 대	41 대	110 대

■ 범례

	일 반 형	13 대
	확 장 형 (여성우선)	12 대
	경 차	2 대
	장애인주차	5 대
합 계		32 대

2 지하1층 주차계획도
SCALE : 1/600

PROJECT TITLE
신대방동 341-36번지
공동주택 신축공사

PROJECT NO.

(주) 건 축 사 사 무 소
테 마 공 간
THEME SPACE Co., Ltd.
서울시 강남구 대치동 909 - 3
진영빌딩 2층
TEL : 02. 558. 7066.
FAX : 02. 558. 7067.

NOTE

REVISION DATE.

DESIGNED BY

DRAWN BY

CHECKED BY

APPROVED BY

DATE.
2021. 10.

SCALE
A3 : 1/600

DRAWING TITLE
주차계획도

DRAWING NO.

SHEET NO.
A01 - 016

1 지하1층 보행자동선계획도

SCALE : 1/600

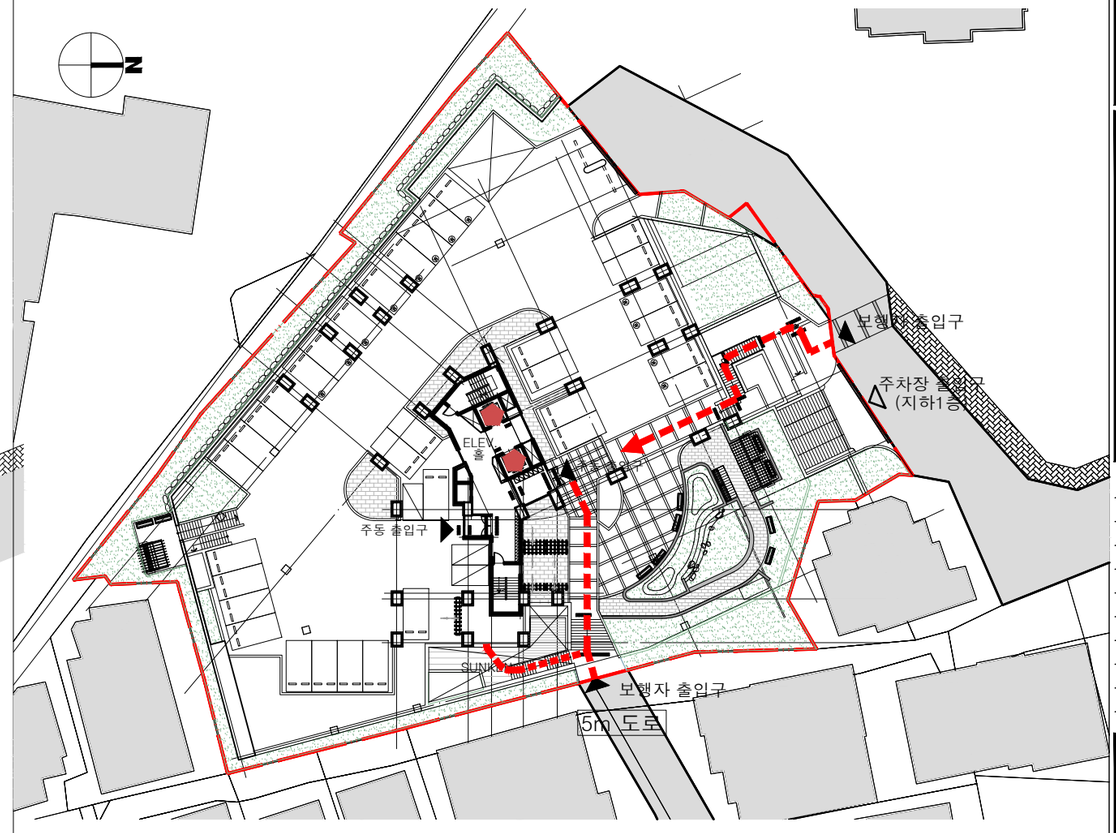

2 지상1층 보행자동선계획도

SCALE : 1/600

PROJECT TITLE

신대방동 341-36번지
공동주택 신축공사

PROJECT NO.

(주) 건 축 사 사 무 소
테 마 공 간
THEME SPACE Co., Ltd.
서울시 강남구 대치동 909 - 3
진영빌딩 2층
TEL : 02. 558. 7066.
FAX : 02. 558. 7067.

NOTE

REVISION DATE.

DESIGNED BY

DRAWN BY

CHECKED BY

APPROVED BY

DATE.
2021. 10.

SCALE
A3 : 1/600

DRAWING TITLE
보행자동선 계획도

DRAWING NO.

SHEET NO.
A01 - 017

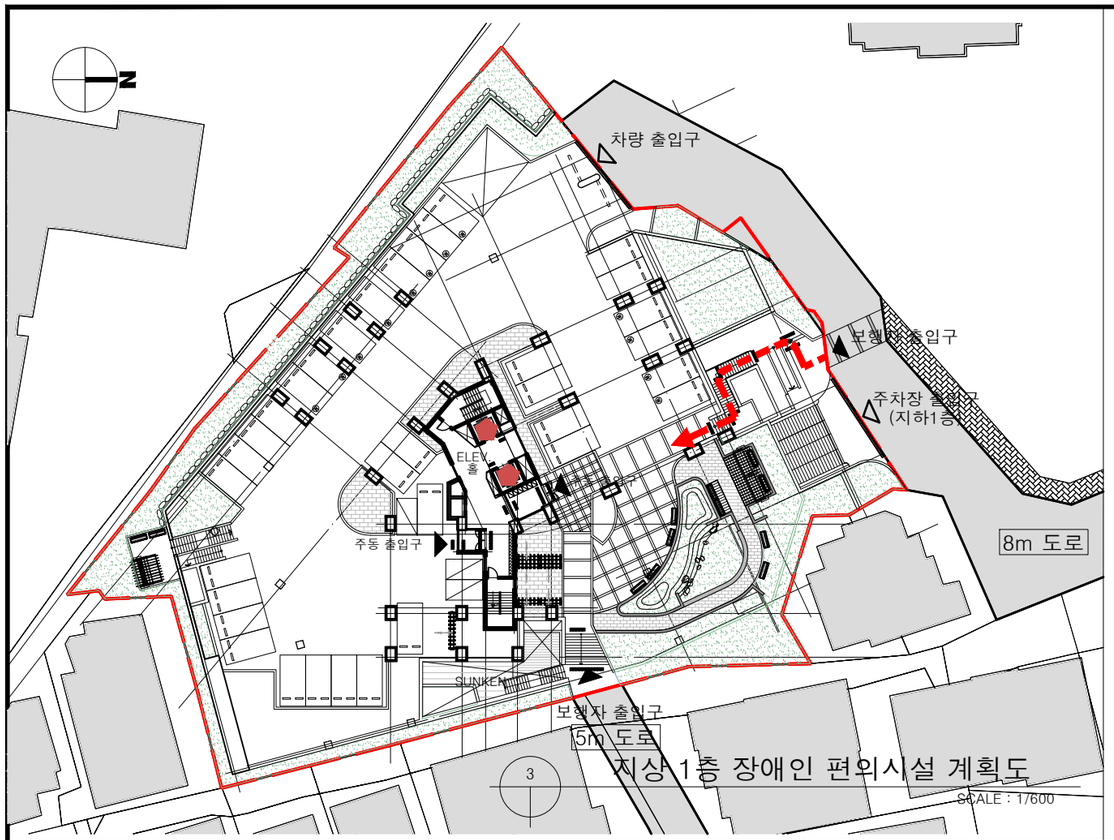

지상1층 장애인 편의시설 계획도

SCALE : 1/600

■ 장애인, 노인, 임산부를 위한 편의시설의 설치

시 설	편의시설의 구조, 재질등에 관한 세부기준	비 고
접근로	1. 유효폭-접근로의 유효폭 1.2m이상 설치. 2. 기울기-접근로의 기울기는 1/18이하로 설치 단 지형상 곤란한 경우에는 1/12이하 까지 완화. 3. 재질과마감-접근로의 바닥표면은 미끄러지지 않는 재질로 하고 이음새의 틈은 2cm이하로 평탄하게 마감.	경사로 1/18 설치
주차구역	1. 설치장소-장애인전용주차구역은 출입이 가능한 건축물 출입구 또는 장애인용 승강설비와 가장 가까운 장소에 설치. 2. 주차공간-장애인 전용주차구역의 크기는 3.3mX5.0m으로 설치 평행주차의 경우 2mX6m이상으로 설치.	총 주차대수 69.88대x0.03=2.1대 장애인주차구획 5대 설치
주출입구 높이 차이 제거	1. 건축물의 주출입구와 통로에 높이차이가 있는 경우에는 턱 낮추기를 하거나 휠체어리프트 또는 경사로를 설치하여야 한다.	각층 기준레벨에서 각실 단차없음
출입구(문)	1. 유효폭-출입구(문)의 유효폭 80cm이상 전면 유효거리 120cm이상 및 출입구의 문턱, 높이차이 제거.	주출입구 문 및 현관 등 모든 문을 유효폭 900이상으로 설치함.
복도	1. 유효폭-복도의 유효폭은 1.2m이상 양옆에 거실이 있으면 1.5m이상으로 설치 및 바닥표면은 미끄러지지 않는 재질로 평탄하게 마감. 2. 바닥-복도의 바닥에는 높이 차이를 두어서는 안 된다. 부득이 높이 차이를 두었을 때는 경사로를 설치한다.	1.2M 이상 확보함
계단/ 승강기	1. 활동공간 - 승강기의 전면에는 1.4mX1.4m 이상의 활동공간 확보. 및 승강장바닥과 승강기바닥의 틈은 3cm 이하로 하여야 한다. 2. 크기 - 승강기내부의 유효바닥면적은 폭 1.1m이상, 깊이 1.35m 이상으로 설치. 다만, 신축하는 건물의 경우에는 폭을 1.6m 이상으로 하여야 한다. 출입문의 통과유효폭은 0.8m 이상으로 하되, 신축한 건물의 경우에는 출입문의 승강기바닥의 틈은 3cm 이하로 하여야 한다.	승용승강기를 장애인겸용 으로 설치함
경사로	1. 유효폭-1.2m 이상으로 하여야한다. 2. 활동공간-경사로의 끝, 굴절부분 및 참에는 1.5X1.5m 이상의 활동공간을 확보한다. 3. 기울기-경사로의 기울기는 12분의 1이하로 하여야 한다. 4. 재질과마감 - 미끄러지지 아니하는 재질로 평탄하게 마감하여야 한다.	1.2M 이상 확보함
화장실	1. 장애인등의 이용이 가능한 화장실을 휠체어가 접근 가능한 통로에 연결설치 2. 바닥의 높이차이는 없으면서, 바닥면은 미끄럽지 않음 3. 남,여 각 각의 일반화장실을 출입구 옆에 점형블록을0.3cm전면에 설치하고,벽면1.5m높이에 남,여용을 알 수있는 점자표지판 부착 4. 여자 남자장애인 화장실은 영유아용 거치대 등 임산부 및 영유아 시설 구비설치	장애인화장실 설치함
기타설비	1. 건축물의 주출입구 0.3m 전면에는 점형블럭을 설치하거나 시각장애인이 감지할 수 있도록 바닥재의 질감 등을 달리하여야 한다. 2. 각 동별 주출입계단 전면 점형블록은 계단폭의 80%이상으로 하며, 주출입구 점형블록을 설치한다. 3. 재질과마감-접근로의 바닥표면은 미끄러지지 않는 재질로 하고 이음새의 틈은 2cm이하로 평탄하게 마감.	설치함

■ 범 례

	장애인 통행 접근로
	장애인 전용주차구역
	장애인 통행가능 출입구
	장애인 승강기
	장애인주차안내 표지판
	장애인 화장실

■ 장애인, 노인, 임산부를 위한 편의시설의 설치

공동주택	매개시설			내부시설			위생시설			안내시설			기타시설						
	주출입구 접근로	장애인 전용 주차구역	주출입구 높이차이 제거	출입구(문)	복도	계단 또는 승강기	화장실 대변기	화장실 소변기	화장실 세면기	욕실	샤워실 탕의실	점자 블럭	유도 및 안내설비	경보 및 피난설비	객실 침실	관람석 열람석	접수대 작업대	매표소 음료대	임산부등을 위한 휴게시설
	의무	의무	의무	의무	의무	의무	권장	권장	권장	권장	권장	권장	–	의무	권장	–	–	–	–
	적용	적용	적용	적용	적용	적용	적용	–	적용	–	–	–	–	적용	–	–	–	–	–

1

지하 2층 장애인 편의시설 계획도

SCALE : 1/600

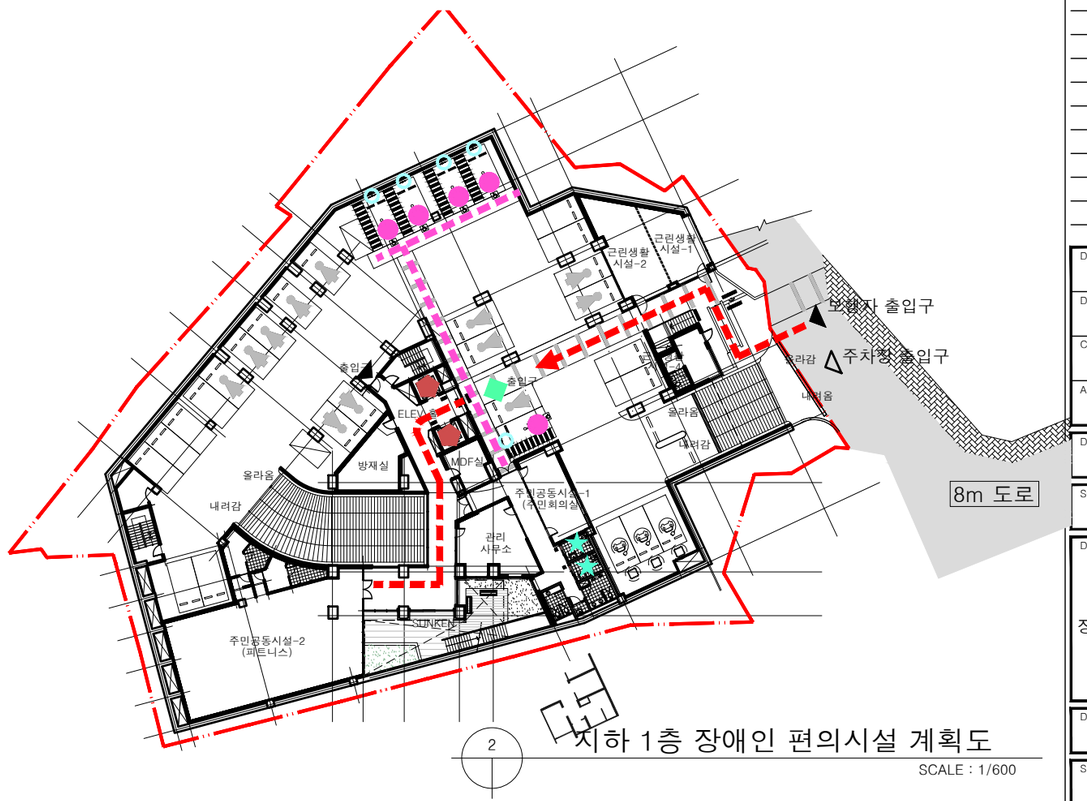

2

지하 1층 장애인 편의시설 계획도

SCALE : 1/600

PROJECT TITLE

신대방동 341-36번지
공동주택 신축공사

PROJECT NO.

(주) 건 축 사 사 무 소
테 마 공 간
space
THEME SPACE Co., Ltd.
서울시 강남구 대치동 909 - 3
진영빌딩 2층
TEL : 02. 558. 7066.
FAX : 02. 558. 7067.

NOTE

REVISION DATE.

DESIGNED BY

DRAWN BY

CHECKED BY

APPROVED BY

DATE.
2021. 10.

SCALE
A3 : 1/600

DRAWING TITLE
장애인 편의시설 계획도

DRAWING NO.

SHEET NO.
A01 - 018

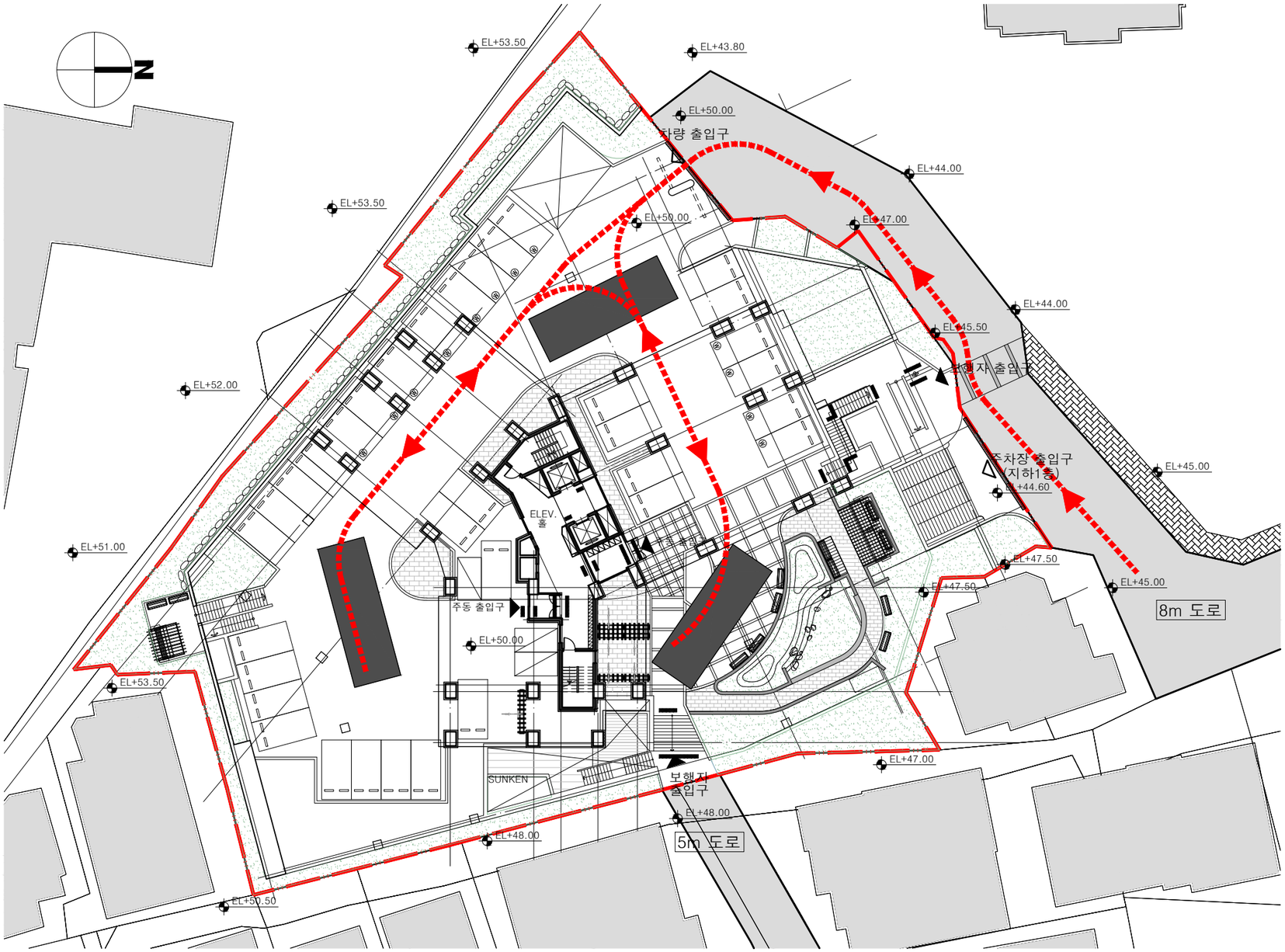

2 비상차량동선 계획도

SCALE : 1/400

PROJECT TITLE

신대방동 341-36번지
공동주택 신축공사

PROJECT NO.

(주) 건 축 사 사 무 소
테 마 공 간
THEME SPACE Co., Ltd.
서울시 강남구 대치동 909 - 3
진영빌딩 2층
TEL : 02. 558. 7066.
FAX : 02. 558. 7067.

NOTE

REVISION DATE.

DESIGNED BY

DRAWN BY

CHECKED BY

APPROVED BY

DATE.
2021. 10.

SCALE
A3 : 1/400

DRAWING TITLE
비상차량동선 계획도

DRAWING NO.

SHEET NO.
A01 - 019

■ 49A 단위세대 면적산출근거표

1 전 용 면 적

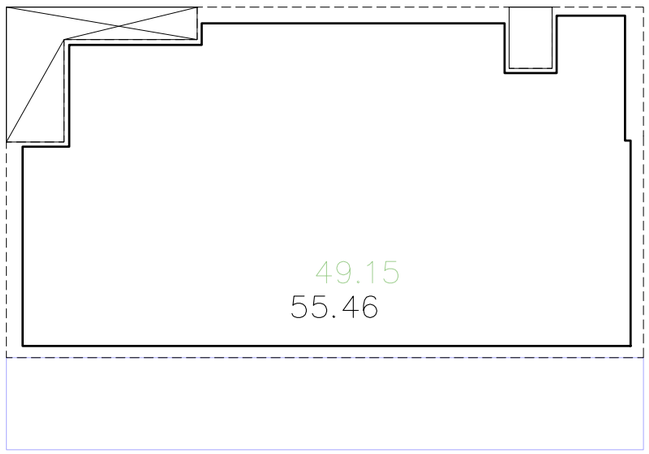

2 중 심 면 적

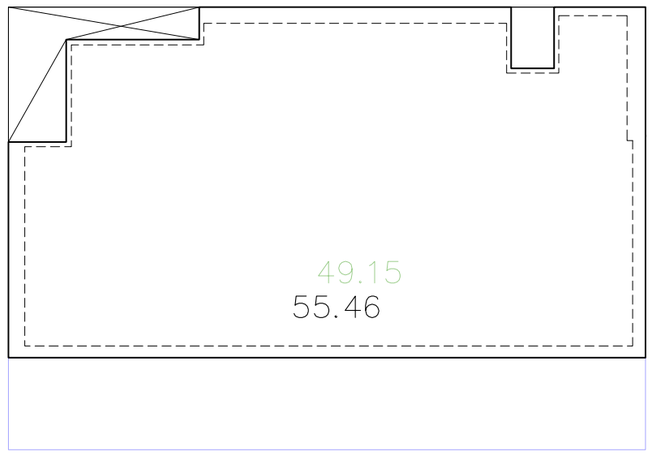

주방/식당	전 용 면 적		발 코 니 면 적			중 심 면 적			덕 트 면 적		
구 분	산 출 식	면적(M2)	구 분	산 출 식	면적(M2)	구 분	산 출 식	면적(M2)	구 분	산 출 식	면적(M2)
현관	0.325 × 0.775 + 1.870 × 2.030	4.047975	발코니	법정 6.270 × 1.500	9.405000	①	1.225 × 4.585	5.616625	ㄱ	1.225 ×0.955	1.169875
거실	0.030 × 1.140 + 1.485 × 1.215			Ⓐ 6.270 × 1.500	9.405000	②	5.045 × 5.540	27.949300	ㄴ	0.685 × 2.660	0.524025
	+ 4.335 × 3.120	15.363675				③	0.650 × 2.520	1.638000			
	3.115 × 2.030	6.323450									
욕실	1.485 × 3.075 + 0.325 × 0.085	4.594000									
소 계		30.329100	소 계	발코니	9.405000	소 계		35.203925	소 계		1.169875
	* 소수점 2자리에서 맺음.	30.3291	(서비스 면적)	* 소수점 2자리에서 맺음.	9.4050		* 소수점 2자리에서 맺음.	35.2039	(제외 면적)	* 소수점 2자리에서 맺음.	1.1699

전용 면적 합계	전용면적	49.15		건 축 면 적	중심 면적	55.46
	발코니 초과면적	0.0000			발코니 면적	
벽체 공용 면적	중심면적 - 전용면적	55.46 - 49.15 =	6.31		제외 면적(샤프트 등)	

PROJECT TITLE
신대방동 341-36번지
공동주택 신축공사

PROJECT NO.

(주) 건 축 사 사 무 소
테 마 공 간
space
THEME SPACE Co., Ltd.
서울시 강남구 대치동 909 - 3
진영빌딩 2층
TEL : 02. 558. 7066.
FAX : 02. 558. 7067.

NOTE

REVISION DATE.

DESIGNED BY

DRAWN BY

CHECKED BY

APPROVED BY

DATE.
2021. 10.

SCALE
A3 : 1/100

DRAWING TITLE
49A 단위세대
면적산출 근거표

DRAWING NO.

SHEET NO.
A01 - 021

■ 49B 단위세대 면적산출근거표

1 전 용 면 적

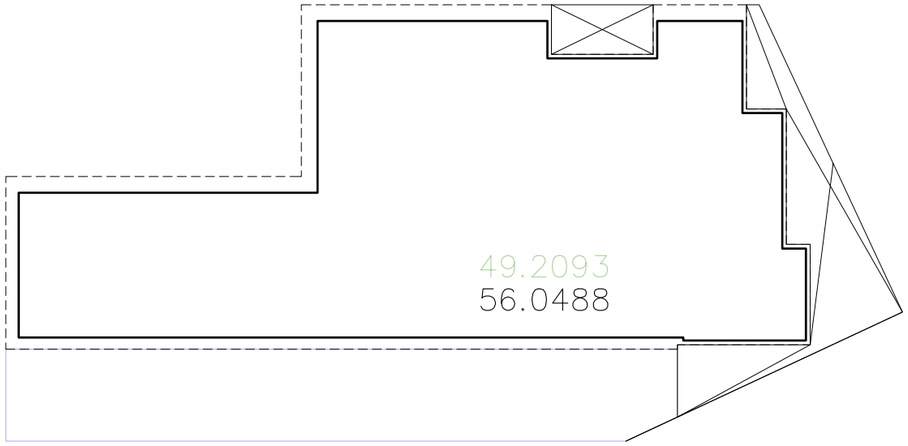

2 중 심 면 적

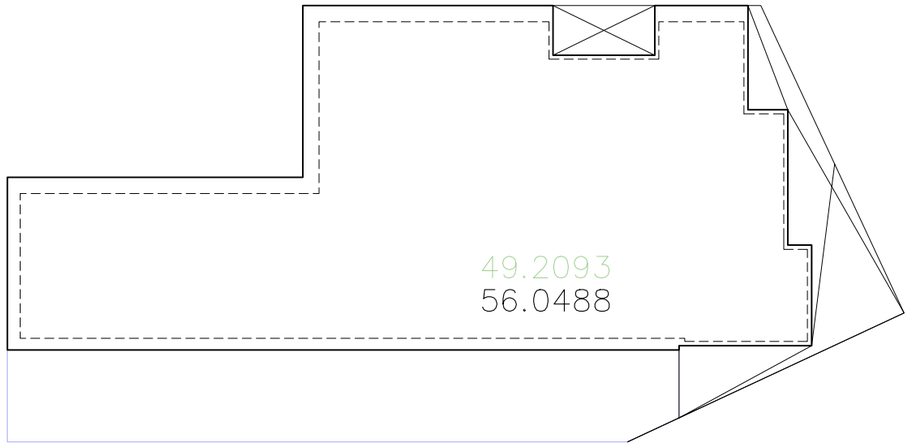

주방/식당	전 용 면 적		발 코 니 면 적			중 심 면 적			덕 트 면 적		
구 분	산 출 식	면적(M2)	구 분	산 출 식	면적(M2)	구 분	산 출 식	면적(M2)	구 분	산 출 식	면적(M2)
현관	0.325 × 0.775 + 1.870 × 2.030	4.047975	발코니 법정	6.270 × 1.500	9.405000	①	1.225 × 4.585	5.616625	ㄱ	1.225 ×0.955	1.169875
거실	0.030 × 1.140 + 1.485 × 1.215		Ⓐ	6.270 × 1.500	9.405000	②	5.045 × 5.540	27.949300	ㄴ	0.685 × 2.660	0.524025
	+ 4.335 × 3.120	15.363675				③	0.650 × 2.520	1.638000			
	3.115 × 2.030	6.323450									
욕실	1.485 × 3.075 + 0.325 × 0.085	4.594000									
소 계		30.329100	소 계	발코니	9.405000	소 계		35.203925	소 계		1.169875
	* 소수점 2자리에서 맺음.	30.3291	(서비스 면적)	* 소수점 2자리에서 맺음.	9.4050		* 소수점 2자리에서 맺음.	35.2039	(제외 면적)	* 소수점 2자리에서 맺음.	1.1699

전용 면적 합계	전용면적	49.21		건 축 면 적	중심 면적	56.05
	발코니 초과면적	0.0000			발코니 면적	
벽체 공용 면적	중심면적 - 전용면적	56.05 - 49.21 =	6.84		제외 면적(샤프트 등)	

PROJECT TITLE
신대방동 341-36번지
공동주택 신축공사

PROJECT NO.

(주) 건 축 사 사 무 소
테 마 공 간
THEME SPACE Co., Ltd.
서울시 강남구 대치동 909 - 3
진영빌딩 2층
TEL : 02. 558. 7066.
FAX : 02. 558. 7067.

NOTE

REVISION DATE.

DESIGNED BY

DRAWN BY

CHECKED BY

APPROVED BY

DATE.
2021. 10.

SCALE
A3 : 1/100

DRAWING TITLE
49B 단위세대
면적산출 근거표

DRAWING NO.

SHEET NO.
A01 - 022

■ 49C 단위세대 면적산출근거표

1 전 용 면 적

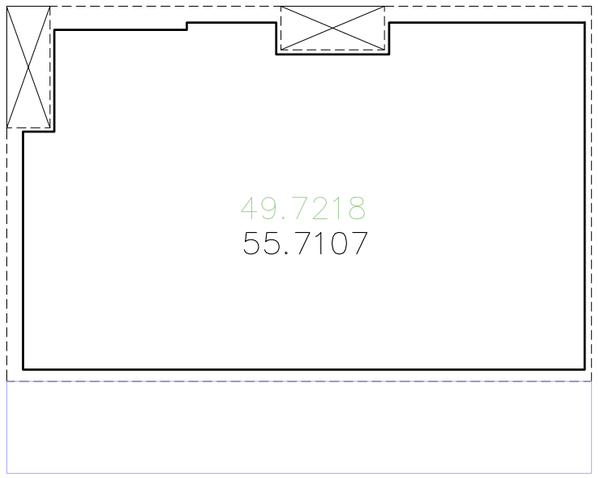

2 중 심 면 적

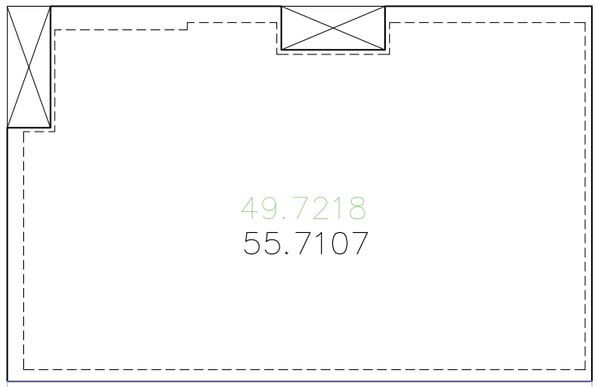

주방/식당	전 용 면 적		발 코 니 면 적			중 심 면 적			덕 트 면 적		
구 분	산 출 식	면적(M2)	구 분	산 출 식	면적(M2)	구 분	산 출 식	면적(M2)	구 분	산 출 식	면적(M2)
현관	0.325 × 0.775 + 1.870 × 2.030	4.047975	발코니 법정	6.270 × 1.500	9.405000	①	1.225 × 4.585	5.616625	㉠	1.225 ×0.955	1.169875
거실	0.030 × 1.140 + 1.485 × 1.215		Ⓐ	6.270 × 1.500	9.405000	②	5.045 × 5.540	27.949300	㉡	0.685 × 2.660	0.524025
	+ 4.335 × 3.120	15.363675				③	0.650 × 2.520	1.638000			
	3.115 × 2.030	6.323450									
욕실	1.485 × 3.075 + 0.325 × 0.085	4.594000									
소 계		30.329100	소 계	발코니	9.405000	소 계		35.203925	소 계		1.169875
	* 소수점 2자리에서 맺음.	30.3291	(서비스 면적)	* 소수점 2자리에서 맺음.	9.4050		* 소수점 2자리에서 맺음.	35.2039	(제외 면적)	* 소수점 2자리에서 맺음.	1.1699

전용 면적 합계	전용면적	49.72		건 축 면 적	중심 면적	55.71
	발코니 초과면적	0.0000			발코니 면적	
벽체 공용 면적	중심면적 - 전용면적	55.71 - 49.72 =	5.99		제외 면적(샤프트 등)	

PROJECT TITLE
신대방동 341-36번지
공동주택 신축공사

PROJECT NO.

(주) 건 축 사 사 무 소
테 마 공 간
THEME SPACE Co., Ltd.
서울시 강남구 대치동 909 - 3
진영빌딩 2층
TEL : 02. 558. 7066.
FAX : 02. 558. 7067.

NOTE

REVISION DATE.

DESIGNED BY

DRAWN BY

CHECKED BY

APPROVED BY

DATE.
2021. 10.

SCALE
A3 : 1/100

DRAWING TITLE
49C 단위세대
면적산출 근거표

DRAWING NO.

SHEET NO.
A01 - 023

■ 49D 단위세대 면적산출근거표

1 전 용 면 적

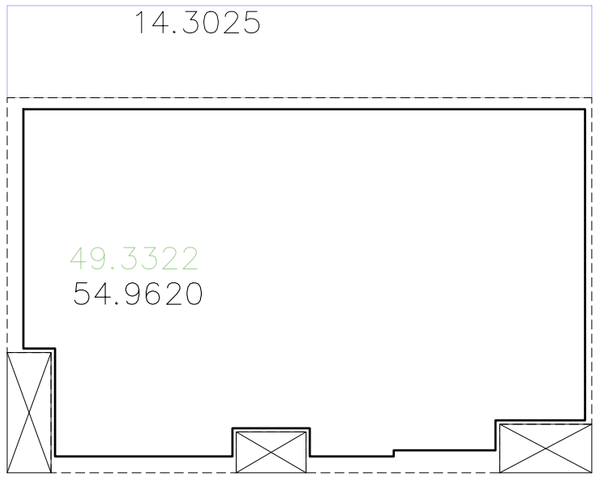

2 중 심 면 적

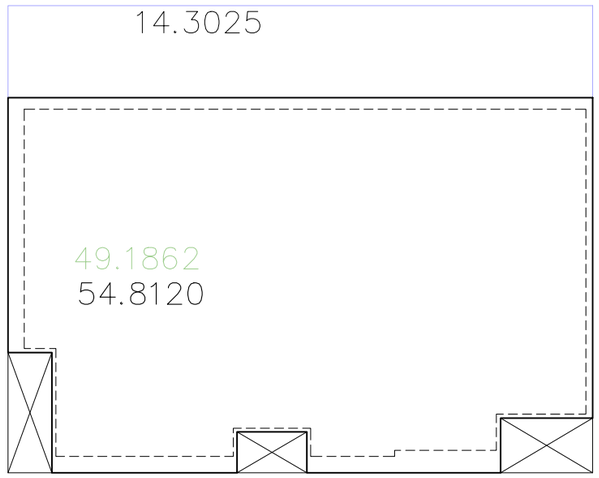

주방/식당	전 용 면 적		발 코 니 면 적			중 심 면 적			덕 트 면 적		
구 분	산 출 식	면적(M2)	구 분	산 출 식	면적(M2)	구 분	산 출 식	면적(M2)	구 분	산 출 식	면적(M2)
현관	0.325 × 0.775 + 1.870 × 2.030	4.047975	발코니 법정	6.270 × 1.500	9.405000	①	1.225 × 4.585	5.616625	㉠	1.225 ×0.955	1.169875
거실	0.030 × 1.140 + 1.485 × 1.215		Ⓐ	6.270 × 1.500	9.405000	②	5.045 × 5.540	27.949300	㉡	0.685 × 2.660	0.524025
	+ 4.335 × 3.120	15.363675				③	0.650 × 2.520	1.638000			
	3.115 × 2.030	6.323450									
욕실	1.485 × 3.075 + 0.325 × 0.085	4.594000									
소 계		30.329100	소 계	발코니	9.405000	소 계		35.203925	소 계		1.169875
	* 소수점 2자리에서 맺음.	30.3291	(서비스 면적)	* 소수점 2자리에서 맺음.	9.4050		* 소수점 2자리에서 맺음.	35.2039	(제외 면적)	* 소수점 2자리에서 맺음.	1.1699

전용 면적 합계	전용면적	49.33		건 축 면 적	중심 면적	54.96
	발코니 초과면적	0.0000			발코니 면적	
벽체 공용 면적	중심면적 - 전용면적	54.96 - 49.33 =	5.63		제외 면적(샤프트 등)	

PROJECT TITLE
신대방동 341-36번지
공동주택 신축공사

PROJECT NO.

(주) 건 축 사 사 무 소
테 마 공 간
THEME SPACE Co., Ltd.
서울시 강남구 대치동 909 - 3
진영빌딩 2층
TEL : 02. 558. 7066.
FAX : 02. 558. 7067.

NOTE

REVISION DATE.

DESIGNED BY

DRAWN BY

CHECKED BY

APPROVED BY

DATE.
2021. 10.

SCALE
A3 : 1/100

DRAWING TITLE
49D 단위세대
면적산출 근거표

DRAWING NO.

SHEET NO.
A01 - 024

■ 49E 단위세대 면적산출근거표

1 전 용 면 적

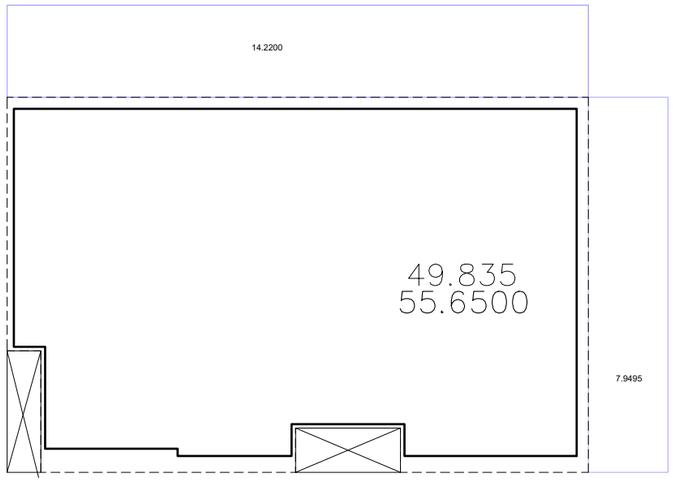

2 중 심 면 적

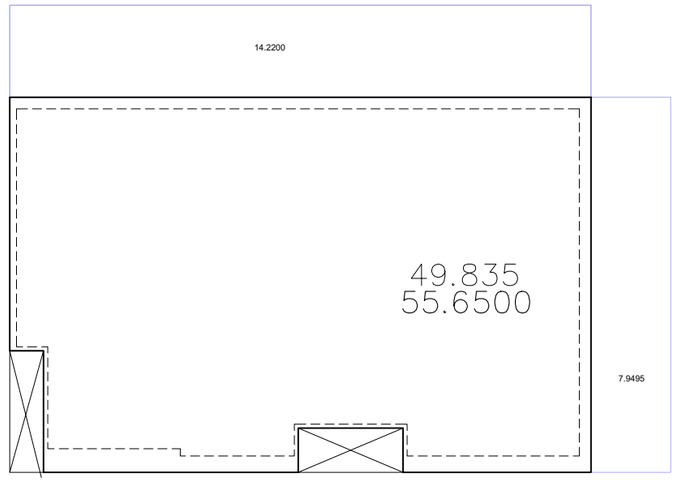

주방/식당	전 용 면 적		발 코 니 면 적			중 심 면 적			덕 트 면 적		
구 분	산 출 식	면적(M2)	구 분	산 출 식	면적(M2)	구 분	산 출 식	면적(M2)	구 분	산 출 식	면적(M2)
현관	0.325 × 0.775 + 1.870 × 2.030	4.047975	발코니 법정	6.270 × 1.500	9.405000	①	1.225 × 4.585	5.616625	㉠	1.225 ×0.955	1.169875
거실	0.030 × 1.140 + 1.485 × 1.215		Ⓐ	6.270 × 1.500	9.405000	②	5.045 × 5.540	27.949300	㉡	0.685 × 2.660	0.524025
	+ 4.335 × 3.120	15.363675				③	0.650 × 2.520	1.638000			
	3.115 × 2.030	6.323450									
욕실	1.485 × 3.075 + 0.325 × 0.085	4.594000									
소 계		30.329100	소 계	발코니	9.405000	소 계		35.203925	소 계		1.169875
	* 소수점 2자리에서 맺음.	30.3291	(서비스 면적)	* 소수점 2자리에서 맺음.	9.4050		* 소수점 2자리에서 맺음.	35.2039	(제외 면적)	* 소수점 2자리에서 맺음.	1.1699

전용 면적 합계	전용면적	49.84		건 축 면 적	중심 면적	55.65
	발코니 초과면적	0.0000			발코니 면적	
벽체 공용 면적	중심면적 - 전용면적	55.65 - 49.84 =	5.81		제외 면적(샤프트 등)	

PROJECT TITLE
신대방동 341-36번지
공동주택 신축공사

PROJECT NO.

(주) 건 축 사 사 무 소
테 마 공 간
THEME SPACE Co., Ltd.
서울시 강남구 대치동 909 - 3
진영빌딩 2층
TEL : 02. 558. 7066.
FAX : 02. 558. 7067.

NOTE

REVISION DATE.

DESIGNED BY

DRAWN BY

CHECKED BY

APPROVED BY

DATE.
2021. 10.

SCALE
A3 : 1/100

DRAWING TITLE
49E 단위세대
면적산출 근거표

DRAWING NO.

SHEET NO.
A01 - 025

■ 49E-1 단위세대 면적산출근거표

1 전 용 면 적

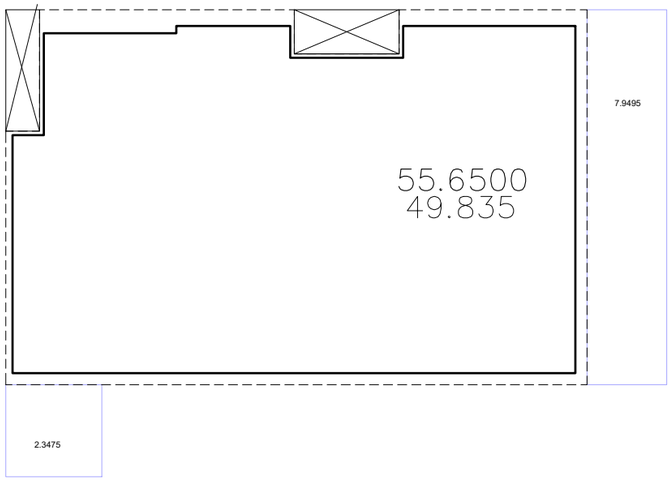

2 중 심 면 적

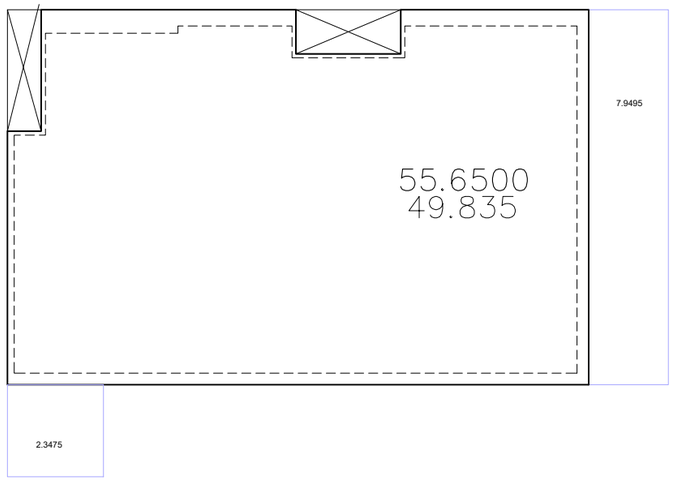

주방/식당	전 용 면 적		발 코 니 면 적			중 심 면 적			덕 트 면 적		
구 분	산 출 식	면적(M2)	구 분	산 출 식	면적(M2)	구 분	산 출 식	면적(M2)	구 분	산 출 식	면적(M2)
현관	0.325 × 0.775 + 1.870 × 2.030	4.047975	발코니 법정	6.270 × 1.500	9.405000	①	1.225 × 4.585	5.616625	㉠	1.225 ×0.955	1.169875
거실	0.030 × 1.140 + 1.485 × 1.215		Ⓐ	6.270 × 1.500	9.405000	②	5.045 × 5.540	27.949300	㉡	0.685 × 2.660	0.524025
	+ 4.335 × 3.120	15.363675				③	0.650 × 2.520	1.638000			
	3.115 × 2.030	6.323450									
욕실	1.485 × 3.075 + 0.325 × 0.085	4.594000									
소 계		30.329100	소 계	발코니	9.405000	소 계		35.203925	소 계		1.169875
	* 소수점 2자리에서 맺음.	30.3291	(서비스 면적)	* 소수점 2자리에서 맺음.	9.4050		* 소수점 2자리에서 맺음.	35.2039	(제외 면적)	* 소수점 2자리에서 맺음.	1.1699

전용 면적 합계	전용면적	49.84		건 축 면 적	중심 면적	55.65
	발코니 초과면적	0.0000			발코니 면적	
벽체 공용 면적	중심면적 - 전용면적	55.65 - 49.84 =	5.81		제외 면적(샤프트 등)	

PROJECT TITLE
신대방동 341-36번지
공동주택 신축공사

PROJECT NO.

(주) 건 축 사 사 무 소
테 마 공 간
THEME SPACE Co., Ltd.
서울시 강남구 대치동 909 - 3
진영빌딩 2층
TEL : 02. 558. 7066.
FAX : 02. 558. 7067.

NOTE

REVISION DATE.

DESIGNED BY

DRAWN BY

CHECKED BY

APPROVED BY

DATE.
2021. 10.

SCALE
A3 : 1/100

DRAWING TITLE
49E-1 단위세대
면적산출 근거표

DRAWING NO.

SHEET NO.
A01 - 026

■ 49F 단위세대 면적산출근거표

1 전 용 면 적

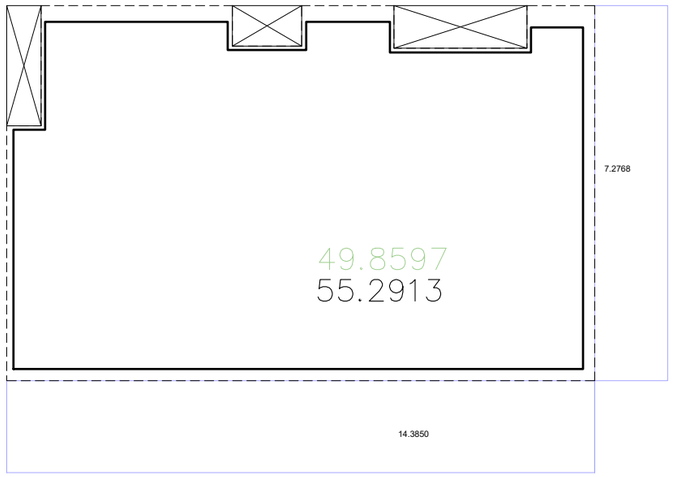

2 중 심 면 적

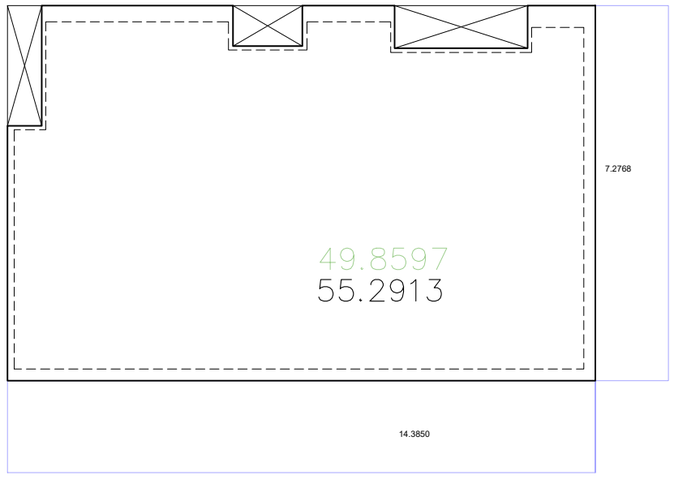

주방/식당	전 용 면 적		발 코 니 면 적			중 심 면 적			덕 트 면 적		
구 분	산 출 식	면적(M2)	구 분	산 출 식	면적(M2)	구 분	산 출 식	면적(M2)	구 분	산 출 식	면적(M2)
현관	0.325 × 0.775 + 1.870 × 2.030	4.047975	발코니 법정	6.270 × 1.500	9.405000	①	1.225 × 4.585	5.616625	㉠	1.225 ×0.955	1.169875
거실	0.030 × 1.140 + 1.485 × 1.215		Ⓐ	6.270 × 1.500	9.405000	②	5.045 × 5.540	27.949300	㉡	0.685 × 2.660	0.524025
	+ 4.335 × 3.120	15.363675				③	0.650 × 2.520	1.638000			
	3.115 × 2.030	6.323450									
욕실	1.485 × 3.075 + 0.325 × 0.085	4.594000									
소 계		30.329100	소 계	발코니	9.405000	소 계		35.203925	소 계		1.169875
	* 소수점 2자리에서 맺음.	30.3291	(서비스 면적)	* 소수점 2자리에서 맺음.	9.4050		* 소수점 2자리에서 맺음.	35.2039	(제외 면적)	* 소수점 2자리에서 맺음.	1.1699

전용 면적 합계	전용면적	49.86		건 축 면 적	중심 면적	55.29
	발코니 초과면적	0.0000			발코니 면적	
벽체 공용 면적	중심면적 - 전용면적	55.29 - 49.86 =	5.43		제외 면적(샤프트 등)	

PROJECT TITLE
신대방동 341-36번지
공동주택 신축공사

PROJECT NO.

(주) 건 축 사 사 무 소
테 마 공 간
space
THEME SPACE Co., Ltd.
서울시 강남구 대치동 909 - 3
진영빌딩 2층
TEL : 02. 558. 7066.
FAX : 02. 558. 7067.

NOTE

REVISION DATE.

DESIGNED BY

DRAWN BY

CHECKED BY

APPROVED BY

DATE.
2021. 10.

SCALE
A3 : 1/100

DRAWING TITLE
49F 단위세대
면적산출 근거표

DRAWING NO.

SHEET NO.
A01 - 027

■ 48 단위세대 면적산출근거표

1 전 용 면 적

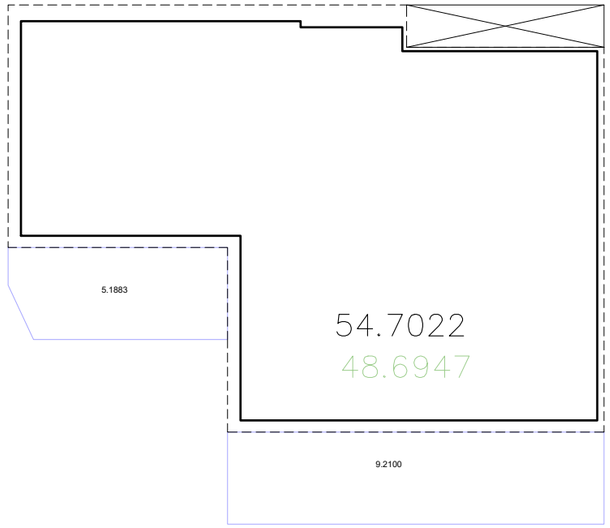

2 중 심 면 적

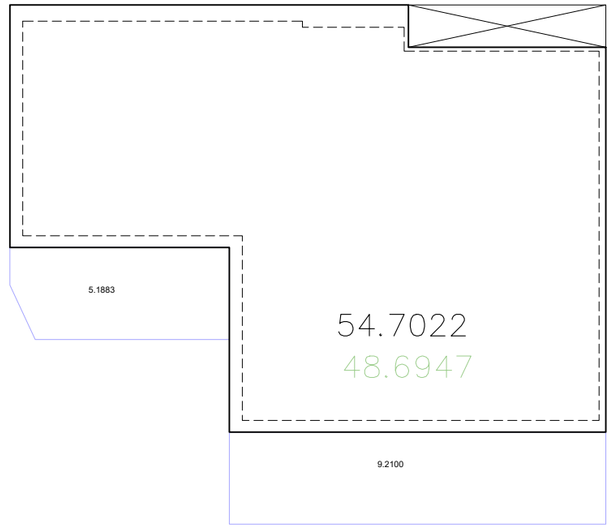

주방/식당	전 용 면 적		발 코 니 면 적			중 심 면 적			덕 트 면 적		
구 분	산 출 식	면적(M2)	구 분	산 출 식	면적(M2)	구 분	산 출 식	면적(M2)	구 분	산 출 식	면적(M2)
현관	0.325 × 0.775 + 1.870 × 2.030	4.047975	발코니 법정	6.270 × 1.500	9.405000	①	1.225 × 4.585	5.616625	ㄱ	1.225 ×0.955	1.169875
거실	0.030 × 1.140 + 1.485 × 1.215		Ⓐ	6.270 × 1.500	9.405000	②	5.045 × 5.540	27.949300	ㄴ	0.685 × 2.660	0.524025
	+ 4.335 × 3.120	15.363675				③	0.650 × 2.520	1.638000			
	3.115 × 2.030	6.323450									
욕실	1.485 × 3.075 + 0.325 × 0.085	4.594000									
소 계		30.329100	소 계	발코니	9.405000	소 계		35.203925	소 계		1.169875
	* 소수점 2자리에서 맺음.	30.3291	(서비스 면적)	* 소수점 2자리에서 맺음.	9.4050		* 소수점 2자리에서 맺음.	35.2039	(제외 면적)	* 소수점 2자리에서 맺음.	1.1699

전용 면적 합계	전용면적	48.69		건 축 면 적	중심 면적	54.70
	발코니 초과면적	0.0000			발코니 면적	
벽체 공용 면적	중심면적 - 전용면적	54.70 - 48.69 =	6.01		제외 면적(샤프트 등)	

PROJECT TITLE
신대방동 341-36번지
공동주택 신축공사

PROJECT NO.

(주) 건 축 사 사 무 소
테 마 공 간
THEME SPACE Co., Ltd.
서울시 강남구 대치동 909 - 3
진영빌딩 2층
TEL : 02. 558. 7066.
FAX : 02. 558. 7067.

NOTE

REVISION DATE.

DESIGNED BY

DRAWN BY

CHECKED BY

APPROVED BY

DATE.
2021. 10.

SCALE
A3 : 1/100

DRAWING TITLE
48단위세대
면적산출 근거표

DRAWING NO.

SHEET NO.
A01 - 028

■ 47 단위세대 면적산출근거표

1 전 용 면 적

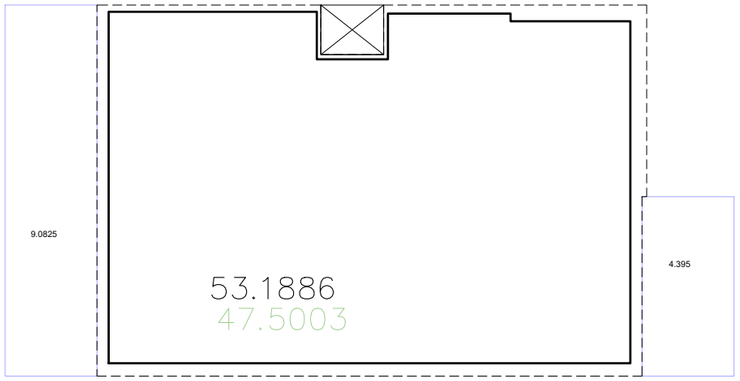

2 중 심 면 적

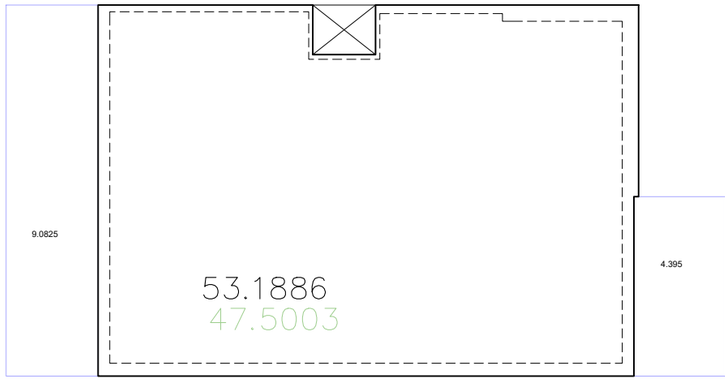

주방/식당	전 용 면 적		발 코 니 면 적			중 심 면 적			덕 트 면 적		
구 분	산 출 식	면적(M2)	구 분	산 출 식	면적(M2)	구 분	산 출 식	면적(M2)	구 분	산 출 식	면적(M2)
현관	0.325 × 0.775 + 1.870 × 2.030	4.047975	발코니 법정	6.270 × 1.500	9.405000	①	1.225 × 4.585	5.616625	ㄱ	1.225 ×0.955	1.169875
거실	0.030 × 1.140 + 1.485 × 1.215		Ⓐ	6.270 × 1.500	9.405000	②	5.045 × 5.540	27.949300	ㄴ	0.685 × 2.660	0.524025
	+ 4.335 × 3.120	15.363675				③	0.650 × 2.520	1.638000			
	3.115 × 2.030	6.323450									
욕실	1.485 × 3.075 + 0.325 × 0.085	4.594000									
소 계		30.329100	소 계	발코니	9.405000	소 계		35.203925	소 계		1.169875
	* 소수점 2자리에서 맺음.	30.3291	(서비스 면적)	* 소수점 2자리에서 맺음.	9.4050		* 소수점 2자리에서 맺음.	35.2039	(제외 면적)	* 소수점 2자리에서 맺음.	1.1699

전용 면적 합계	전용면적	47.50		건 축 면 적	중심 면적	53.19	
	발코니 초과면적	0.0000			발코니 면적		
벽체 공용 면적	중심면적 - 전용면적	53.19 - 47.50 =	5.69		제외 면적(샤프트 등)		

PROJECT TITLE
신대방동 341-36번지
공동주택 신축공사

PROJECT NO.

(주) 건 축 사 사 무 소
테 마 공 간
space
THEME SPACE Co., Ltd.
서울시 강남구 대치동 909 - 3
진영빌딩 2층
TEL : 02. 558. 7066.
FAX : 02. 558. 7067.

NOTE

REVISION DATE.

DESIGNED BY

DRAWN BY

CHECKED BY

APPROVED BY

DATE.
2021. 10.

SCALE
A3 : 1/100

DRAWING TITLE
47 단위세대
면적산출 근거표

DRAWING NO.

SHEET NO.
A01 - 029

■ 40A 단위세대 면적산출근거표

1 전 용 면 적

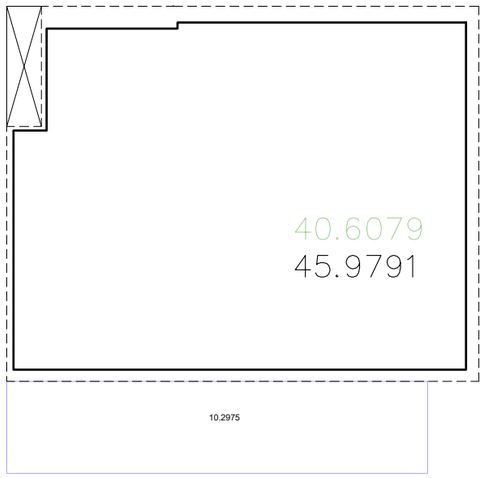

2 중 심 면 적

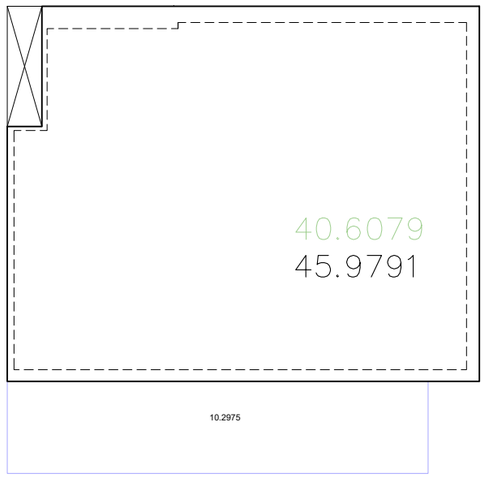

주방/식당	전 용 면 적		발 코 니 면 적			중 심 면 적			덕 트 면 적		
구 분	산 출 식	면적(M2)	구 분	산 출 식	면적(M2)	구 분	산 출 식	면적(M2)	구 분	산 출 식	면적(M2)
현관	0.325 × 0.775 + 1.870 × 2.030	4.047975	발코니 법정	6.270 × 1.500	9.405000	①	1.225 × 4.585	5.616625	ㄱ	1.225 ×0.955	1.169875
거실	0.030 × 1.140 + 1.485 × 1.215		Ⓐ	6.270 × 1.500	9.405000	②	5.045 × 5.540	27.949300	ㄴ	0.685 × 2.660	0.524025
	+ 4.335 × 3.120	15.363675				③	0.650 × 2.520	1.638000			
	3.115 × 2.030	6.323450									
욕실	1.485 × 3.075 + 0.325 × 0.085	4.594000									
소 계		30.329100	소 계	발코니	9.405000	소 계		35.203925	소 계		1.169875
	* 소수점 2자리에서 맺음.	30.3291	(서비스 면적)	* 소수점 2자리에서 맺음.	9.4050		* 소수점 2자리에서 맺음.	35.2039	(제외 면적)	* 소수점 2자리에서 맺음.	1.1699

전용 면적 합계	전용면적	40.61		건 축 면 적	중심 면적	45.98
	발코니 초과면적	0.0000			발코니 면적	
벽체 공용 면적	중심면적 - 전용면적	45.98 - 40.61 =	5.37		제외 면적(샤프트 등)	

PROJECT TITLE
신대방동 341-36번지
공동주택 신축공사

PROJECT NO.

(주) 건 축 사 사 무 소
테 마 공 간
THEME SPACE Co., Ltd.
서울시 강남구 대치동 909 - 3
진영빌딩 2층
TEL : 02. 558. 7066.
FAX : 02. 558. 7067.

NOTE

REVISION DATE.

DESIGNED BY

DRAWN BY

CHECKED BY

APPROVED BY

DATE.
2021. 10.

SCALE
A3 : 1/100

DRAWING TITLE
40A 단위세대
면적산출 근거표

DRAWING NO.

SHEET NO.
A01 – 030

■ 40B 단위세대 면적산출근거표

1 전 용 면 적

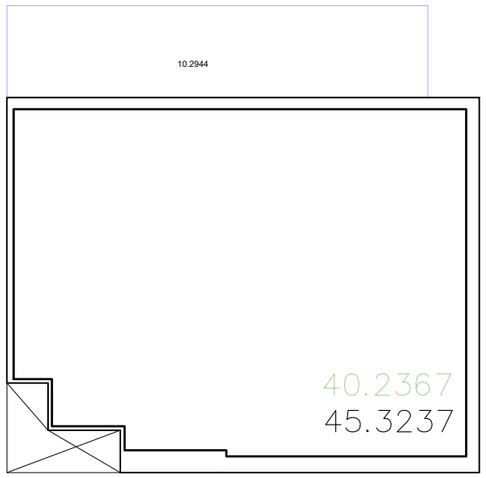

2 중 심 면 적

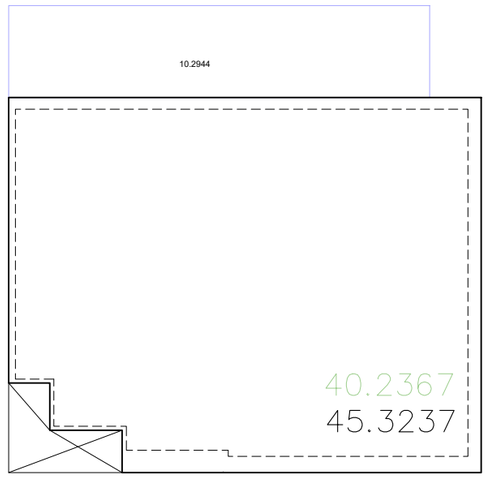

주방/식당	전 용 면 적		발 코 니 면 적			중 심 면 적			덕 트 면 적		
구 분	산 출 식	면적(M2)	구 분	산 출 식	면적(M2)	구 분	산 출 식	면적(M2)	구 분	산 출 식	면적(M2)
현관	0.325 × 0.775 + 1.870 × 2.030	4.047975	발코니 법정	6.270 × 1.500	9.405000	①	1.225 × 4.585	5.616625	ㄱ	1.225 ×0.955	1.169875
거실	0.030 × 1.140 + 1.485 × 1.215		Ⓐ	6.270 × 1.500	9.405000	②	5.045 × 5.540	27.949300	ㄴ	0.685 × 2.660	0.524025
	+ 4.335 × 3.120	15.363675				③	0.650 × 2.520	1.638000			
	3.115 × 2.030	6.323450									
욕실	1.485 × 3.075 + 0.325 × 0.085	4.594000									
소 계		30.329100	소 계	발코니	9.405000	소 계		35.203925	소 계		1.169875
	* 소수점 2자리에서 맺음.	30.3291	(서비스 면적)	* 소수점 2자리에서 맺음.	9.4050		* 소수점 2자리에서 맺음.	35.2039	(제외 면적)	* 소수점 2자리에서 맺음.	1.1699

전용 면적 합계	전용면적	40.24		건 축 면 적	중심 면적	45.32
	발코니 초과면적	0.0000			발코니 면적	
벽체 공용 면적	중심면적 - 전용면적	45.32 - 40.24 =	5.08		제외 면적(샤프트 등)	

PROJECT TITLE
신대방동 341-36번지
공동주택 신축공사

PROJECT NO.

(주) 건 축 사 사 무 소
테 마 공 간
THEME SPACE Co., Ltd.
서울시 강남구 대치동 909 - 3
진영빌딩 2층
TEL : 02. 558. 7066.
FAX : 02. 558. 7067.

NOTE

REVISION DATE.

DESIGNED BY

DRAWN BY

CHECKED BY

APPROVED BY

DATE.
2021. 10.

SCALE
A3 : 1/100

DRAWING TITLE
40B 단위세대
면적산출 근거표

DRAWING NO.

SHEET NO.
A01 - 031

101동

1 층

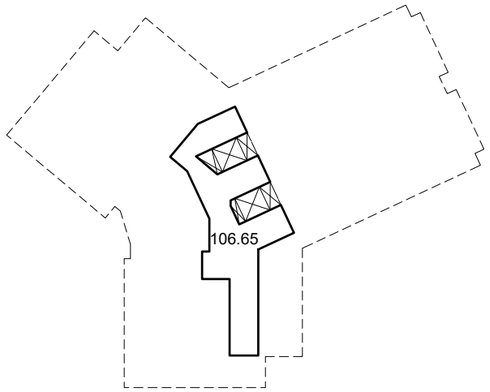

				전용면적	(18.3960x14)+(22.0493x2)+(31.0169x2)+(43.8831x2)	451.4426	전용면적	(18.3960x10)+(22.0493x2)+(31.0169x2)+(43.8831x2) +(23.2483x1)+(20.9751x1)	422.0820
기타공용 (경비실)	15.1506	15.1506		벽체공용	(2.7725x14)+(3.2909x2)+(3.8776x2)+(4.5189x2)	62.1898	벽체공용	(2.7725x10)+(3.2909x2)+(3.8776x2)+(4.5189x2) +(3.1616x1)+(3.6538x1)	57.9152
코어면적	cad 구적	84.2030		코어면적	cad 구적	158.2809	코어면적	cad 구적	153.1764
소 계	15.1506 + 84.2030	99.3536		소 계	(451.4426 + 62.1898 + 158.2809) x 7	4703.3931	소 계	(422.0820 + 57.9152 + 153.1764) x 2	1266.3472

2~7층

8~10층

11~12층

전용면적	(18.3960x8)+(22.0493x2)+(31.0169x2)+(43.8831x2) +(23.2483x1)+(20.9751x1)	385.2900		전용면적	(18.3960x4)+(22.0493x2)+(31.0169x2)+(43.8831x2) +(23.2483x1)+(20.9751x1)+(32.2475x1)+(34.3473x1)	378.3008	건축면적	cad 구적	927.19
벽체공용	(2.7725x8)+(3.2909x2)+(3.8776x2)+(4.5189x2) +(3.1616x1)+(3.6538x1)	52.3702		벽체공용	(2.7725x4)+(3.2909x2)+(3.8776x2)+(4.5189x2) +(3.1616x1)+(3.6538x1)+(4.8692x1)+(4.5723x1)	50.7217			
코어면적	cad 구적	145.3454		코어면적	cad 구적	145.3454			
소 계	(385.2900 + 52.3702 + 145.3454) x 2	1166.0112		소 계	(378.3008 + 50.7217 + 145.3454)	574.3679	소 계		927.19

13층

건축면적

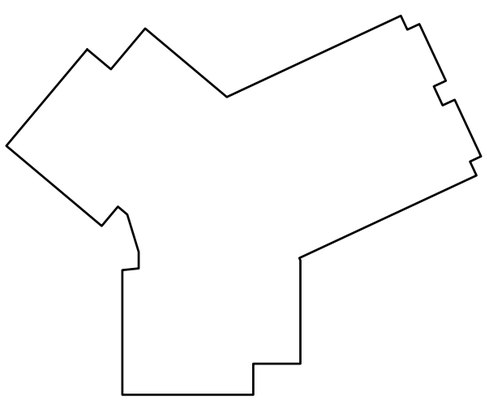

PROJECT TITLE

신대방동 341-36번지
공동주택 신축공사

PROJECT NO.

(주) 건 축 사 사 무 소
테 마 공 간
THEME SPACE Co., Ltd.
서울시 강남구 대치동 909 - 3
진영빌딩 2층
TEL : 02. 558. 7066.
FAX : 02. 558. 7067.

NOTE

REVISION DATE.

DESIGNED BY

DRAWN BY

CHECKED BY

APPROVED BY

DATE.
2021. 10.

SCALE
A3 : 1/600

DRAWING TITLE
동별면적 산출근거표

DRAWING NO.

SHEET NO.
A01 - 032

지 하 2 층 주 차 장

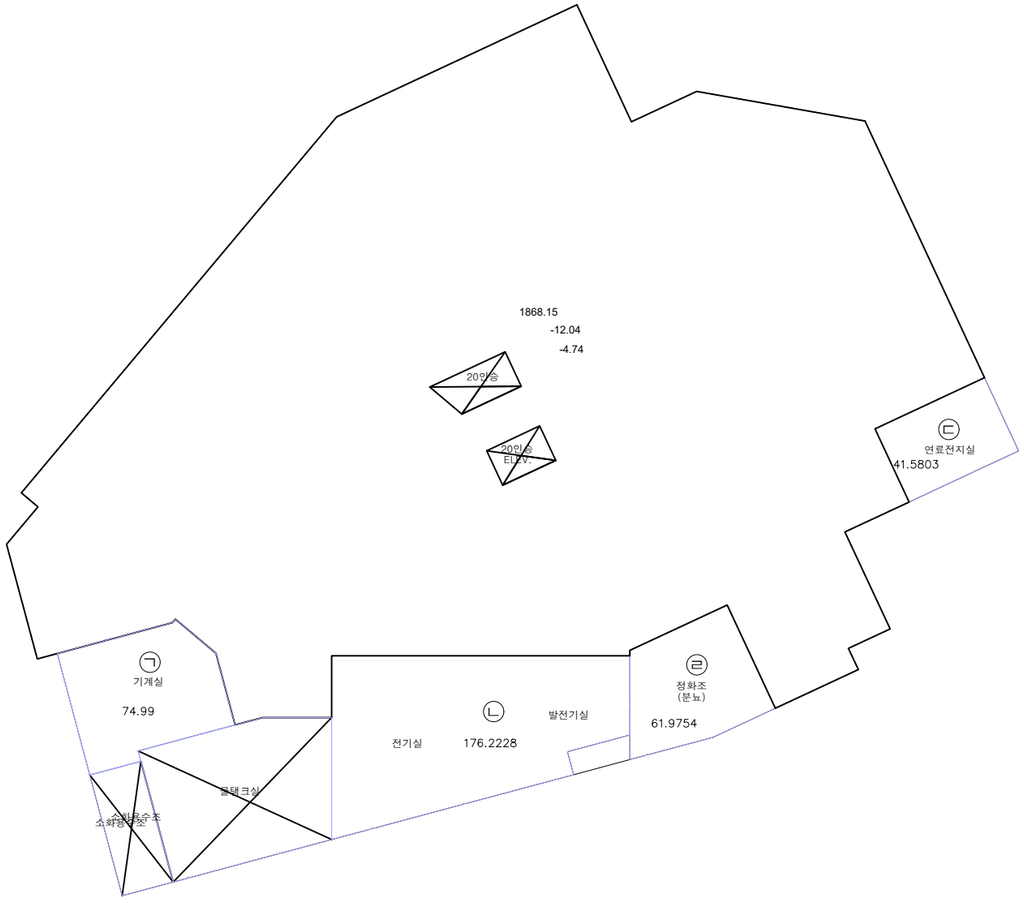

지하주차장			기타공용					
번 호	실 명	면 적	번 호	실 명	면 적	번 호	실 명	면 적
①	지하주차장	=1868.15 -12.04 -4.74	ㄱ	기계실	74.99			
			ㄴ	전기실/발전기실	176.22			
소 계	1851.37		ㄷ	연료전지실	41.58			
			ㄹ	정화조관리층	61.98			
			소 계		354.77			
합계	1851.37		합계		354.77			

지하2층 합계 : 2206.14

지 하 1 층 주 차 장

지하주차장			기타공용			근린생활시설			
번 호	실 명	면 적	번 호	실 명	면 적	번 호	실 명		면 적
①	지하주차장	1442.30	주민공동시설	주민공동시설-1(주민회의실)	35.60	ⓐ	근린생활시설(전용)	근린생활시설-1	33.64
				주민공동시설-1(피트니스실)	239.96	ⓑ		근린생활시설-2	52.35
소 계	1442.30			복도 / 홀	180.70			소 계	85.99
				소 계	456.26				
			기타공용	방재실	34.14	ⓒ	근린생활시설(공용)	화장실	12.65
				MDF실	18.80				
				관리사무실	46.21				
				경비실	23.48	소 계		12.65	
				소 계	122.63				
합 계		1442.30	합 계	456.26 + 122.63	578.89	합 계		85.99 + 12.65	98.64

지하2층 합계 : 2119.83

PROJECT TITLE
신대방동 341-36번지
공동주택 신축공사

PROJECT NO.

(주) 건 축 사 사 무 소
테 마 공 간
THEME SPACE Co., Ltd.
서울시 강남구 대치동 909 - 3
진영빌딩 2층
TEL : 02. 558. 7066.
FAX : 02. 558. 7067.

NOTE

REVISION DATE.

DESIGNED BY

DRAWN BY

CHECKED BY

APPROVED BY

DATE.
2021. 10.

SCALE
A3 : 1/400

DRAWING TITLE
지하주차장
면적산출 근거표

DRAWING NO.

SHEET NO.
A01 - 033

■ 실내 재료 마감표 (아파트)

층 별	실 명	바닥		걸레받이		벽체		천장		비 고
		바 탕	마 감	바 탕	마 감	바 탕	마 감	바 탕	마 감	
지 하 2 층	ELEV.홀 / 전실	무근콘크리트 (W.M or 섬유보강)	지정바닥마감	-	지정도장	콘크리트 면처리	지정도장	경량철골천장틀	지정천장마감	○지하층 액체방수 높이 1)외벽:창이없는부분:외벽전체(내부면) 창이있는부분:창문SILL밑까지 2)내벽:FL +300까지 3)외벽과 내벽이 만나는 부분 폭:1,000 구간은 외벽과 동일 높이로 하며 기타 구간은 내벽과 동일 높이로 함.
	계 단 실	무근콘크리트 (W.M or 섬유보강)	지정바닥마감	-	지정도장	콘크리트 면처리	지정도장	콘크리트 면처리	지정 도장	
	PIT	무근콘크리트 (W.M or 섬유보강)	-	-	-	콘크리트 면처리	-	콘크리트 면처리	-	
지 하 1 층	ELEV.홀 / 전실	바탕몰탈	지정바닥마감	-	지정도장	콘크리트 면처리	지정도장	경량철골천장틀	지정천장마감	
	계 단 실	바탕몰탈	지정바닥마감	-	지정도장	콘크리트 면처리	지정도장	콘크리트 면처리	지정 도장	
	PIT	콘크리트	-	-	-	콘크리트 면처리	-	콘크리트 면처리	-	
지 상 층 (단위세대)	현 관	바탕몰탈	지정타일	바탕면	지정 걸레받이	콘크리트,석고보드	지정벽지	석고보드	지정천장마감	○ 마감 지침 -MH와 마감이 상이한 경우 M/H기준으로 시공요함. -주방싱크 하부는 주방바닥재 비실계시트시공 -주방싱크 상하부장 후면 타일 마감 없음 -욕실거울 후면 타일 마감 -각종 가구후면 미장,도배없음 ○ 욕실방수 높이 1)액체방수 -욕조가 면하는 벽체:H=1,800 -욕조가 면하지 않는 벽체:H=1,200 -바닥은 전체시공
	거 실	판넬히팅	지정바닥재	바탕면	지정 걸레받이	콘크리트,석고보드	지정벽지	석고보드	지정천장마감	
	방	판넬히팅	지정바닥재	바탕면	지정 걸레받이	콘크리트,석고보드	지정벽지	석고보드	지정천장마감	
	주 방	판넬히팅	지정바닥재	바탕면	지정 걸레받이	콘크리트또는 방수석고보드	식당면:지정벽지 주방면:지정타일	석고보드	지정천장마감	
	욕 실	액체방수/몰탈	지정타일	-	-	콘크리트또는 조적/ 액체방수/몰탈	지정타일	-	PVC 천장재	
	드레스룸	판넬히팅	지정바닥재	바탕면	지정 걸레받이	콘크리트,석고보드	지정벽지	석고보드	지정천장마감	
	발 코 니	액체방수/몰탈	지정타일	바탕면	지정도장	콘크리트	지정도장	콘크리트	지정도장	
	다용도실	액체방수/몰탈	지정타일	바탕면	지정도장	콘크리트,석고보드	지정도장	-	지정도장	
	실외기실	액체방수/몰탈	지정타일	바탕면	지정도장	콘크리트,석고보드	지정도장	-	지정도장	
공통부분	주현관,1층-홀	콘크리트/몰탈	지정석재	-	지정도장	콘크리트 면처리	지정마감	경량철골천장틀/석고보드	지정도장	
	기준층-홀	콘크리트/몰탈	지정바닥마감	-	지정도장	콘크리트 면처리	지정도장	경량철골천장틀	지정천장마감	
	지상1층~2층-계단실	콘크리트/몰탈	지정바닥마감	-	지정도장	콘크리트 면처리	지정도장	콘크리트 면처리	지정도장	
	기준층-계단실	콘크리트/몰탈	지정바닥마감	-	지정도장	콘크리트 면처리	지정도장	콘크리트 면처리	지정도장	
	피 로 티	무근콘크리트	지정마감	-	지정도장	콘크리트 면처리	지정마감	경량철골천장틀	A.L 천장재	
지 붕	평지붕구간 : 콘크리트스라브/ 비노출 우레탄 도막방수 / 보호몰탈 24T or PE방수보호제 5T / THK100 무근콘크리트									

PROJECT TITLE
신대방동 341-36번지
공동주택 신축공사

PROJECT NO.

(주) 건 축 사 사 무 소
테 마 공 간
THEME SPACE Co., Ltd.
서울시 강남구 대치동 909 - 3
진영빌딩 2층
TEL : 02. 558. 7066.
FAX : 02. 558. 7067.

NOTE

REVISION DATE.

DESIGNED BY

DRAWN BY

CHECKED BY

APPROVED BY

DATE.
2021. 10.

SCALE
A3 : 1/NONE

DRAWING TITLE
실내재료마감표-1
(아파트)

DRAWING NO.

SHEET NO.
A01 - 041

■ 실내 재료 마감표 (부대시설)

층 별	실 명	바 닥		걸 레 받 이		벽 체		천 장		비 고
		바 탕	마 감	바 탕	마 감	바 탕	마 감	바 탕	마 감	
지하주차장	기 계 실	무근콘크리트 (W.M or 섬유보강)	에폭시페인트	-	-	콘크리트 면처리 (외벽부위: 콘크리트)	지정 페인트	노출콘크리트	지정 페인트	
	전 기 실	무근콘크리트 (W.M or 섬유보강)	에폭시페인트	-	-	콘크리트 면처리 (외벽부위: 콘크리트)	지정 페인트	노출콘크리트	지정 페인트	
	연료전지실	무근콘크리트 (W.M or 섬유보강)	에폭시페인트	-	-	콘크리트 면처리 (외벽부위: 콘크리트)	지정 페인트	노출콘크리트	지정 페인트	
	창 고	무근콘크리트 (W.M or 섬유보강)	에폭시페인트	-	-	콘크리트 면처리 (외벽부위: 콘크리트)	지정 페인트	노출콘크리트	지정 페인트	
	지하주차장	무근콘크리트 (W.M or 섬유보강)	에폭시페인트	-	-	콘크리트 면처리 (외벽부위: 콘크리트)	지정 페인트	노출콘크리트	지정 페인트	
	램 프	무근콘크리트 (W.M or 섬유보강)	조면처리	-	-	콘크리트 면처리 (외벽부위: 콘크리트)	지정 페인트	노출콘크리트	지정 페인트	
	휀 룸	무근콘크리트 (W.M or 섬유보강)	에폭시페인트	-	-	콘크리트 면처리 (외벽부위: 콘크리트)	지정 페인트	노출콘크리트	지정 페인트	
관리사무소	사 무 실	시멘트모르터	지정바닥재	콘크리트 면처리 (일부 석고보드 또는 시멘트모르터)	지정 페인트	콘크리트 또는 석고보드 또는 시멘트모르터	지정 페인트	지정 천장틀	지정천장마감	
	소 장 실	시멘트모르터	지정바닥재	콘크리트 면처리 (일부 석고보드 또는 시멘트모르터)	지정 페인트	콘크리트 또는 석고보드 또는 시멘트모르터	지정 페인트	지정 천장틀	지정천장마감	
	화장실(남, 여)	액체방수/시멘트모르터	지정 타일	-	-	액체방수 위바탕몰탈	지정타일	지정 천장틀	지정 PVC 천장재	
	MDF실	ACCESS FLOOR	전도성 타일	콘크리트 면처리 (일부 석고보드 또는 시멘트모르터)	지정 페인트	콘크리트 또는 석고보드 또는 시멘트모르터	지정 페인트	지정 천장틀	지정천장마감	
	방 재 실	ACCESS FLOOR	전도성 타일	콘크리트 면처리 (일부 석고보드 또는 시멘트모르터)	지정 페인트	콘크리트 또는 석고보드 또는 시멘트모르터	지정 페인트	지정 천장틀	지정천장마감	
주민공동시설	주민공동시설	시멘트모르터	지정 바닥재	콘크리트 면처리 (일부 석고보드 또는 시멘트모르터)	지정 걸레받이	콘크리트 또는 석고보드 또는 시멘트모르터	지정 페인트	지정 천장틀	지정천장마감	
근린생활시설	상 가	시멘트모르터	지정 바닥재	-	-	콘크리트 또는 석고보드 또는 시멘트모르터	지정 페인트	지정 천장틀	지정천장마감	
	화장실(남, 여)	액체방수/시멘트모르터	지정 타일	-	-	액체방수 위바탕몰탈	지정타일	지정 천장틀	지정 PVC 천장재	
경 비 실	경 비 실	시멘트모르터	지정 바닥재	-	-	콘크리트 또는 석고보드 또는 시멘트모르터	지정 페인트	지정 천장틀	지정천장마감	
	화장실	액체방수/시멘트모르터	지정 타일	-	-	액체방수 위바탕몰탈	지정타일	지정 천장틀	지정 PVC 천장재	

■ 실내 재료 마감표 (부대시설)

구 분	마 감	비 고
지하주차장 지붕	쇠흙손 마감 / 도막방수 / PE필름 / 무근콘크리트 (필요구간방수 쉬트설치)	

PROJECT TITLE
신대방동 341-36번지
공동주택 신축공사

PROJECT NO.

(주) 건 축 사 사 무 소
테 마 공 간
THEME SPACE Co., Ltd.
서울시 강남구 대치동 909 - 3
진영빌딩 2층
TEL : 02. 558. 7066.
FAX : 02. 558. 7067.

NOTE

REVISION DATE.

DESIGNED BY

DRAWN BY

CHECKED BY

APPROVED BY

DATE.
2021. 10.

SCALE
A3 : 1/NONE

DRAWING TITLE
실내재료마감표-2
(부대시설)

DRAWING NO.

SHEET NO.
A01 - 042

외벽 외기직접 W1

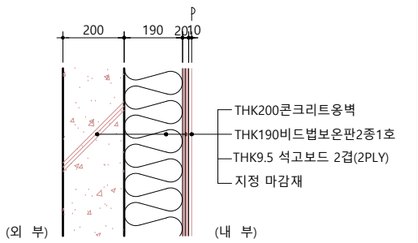

부 위	두 께 (mm)	열전도율 (W/m.k)	열전도저항 (㎡K/W)
외부 열전달 저항	-	-	0.043
콘크리트	200	1.600	0.125
비드법보온판2종1호	190	0.031	6.129
석고보드	9.5	0.180	0.053
석고보드	9.5	0.180	0.053
지정 마감재	-	-	-
내부 열전달 저항	-	-	0.110
합 계	-	-	6.513
적용 열관류율(W/㎡K)		0.154	
기준 열관류율(친환경주택기준)(W/㎡K)		0.170	

기준 열관류율(에너지절약계획서)(W/㎡K) 0.170

외벽 외기간접 WA1

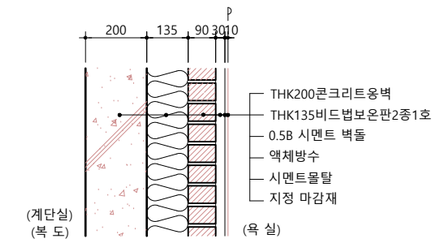

부 위	두 께 (mm)	열전도율 (W/m.k)	열전도저항 (㎡K/W)
외부 열전달 저항	-	-	0.110
콘크리트	200	1.600	0.125
비드법보온판2종1호	135	0.031	4.355
시멘트 벽돌	90	0.600	0.150
시멘트몰탈	20	1.400	0.014
지정 마감재	-	-	-
내부 열전달 저항	-	-	0.110
합 계	-	-	4.864
적용 열관류율(W/㎡K)		0.206	
기준 열관류율(친환경주택기준)(W/㎡K)		0.240	

기준 열관류율(에너지절약계획서)(W/㎡K) 0.240

외벽 외기직접 W2

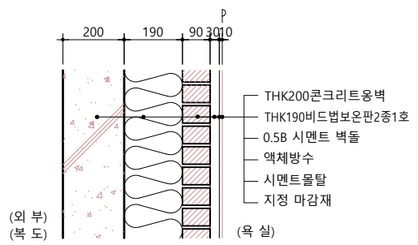

부 위	두 께 (mm)	열전도율 (W/m.k)	열전도저항 (㎡K/W)
외부 열전달 저항	-	-	0.043
콘크리트	200	1.600	0.125
비드법보온판2종1호	190	0.031	6.129
시멘트 벽돌	90	0.600	0.150
시멘트몰탈	20	1.400	0.014
지정 마감재	-	-	-
내부 열전달 저항	-	-	0.110
합 계	-	-	6.571
적용 열관류율(W/㎡K)		0.152	
기준 열관류율(친환경주택기준)(W/㎡K)		0.170	

기준 열관류율(에너지절약계획서)(W/㎡K) 0.170

외벽 외기간접 WA2

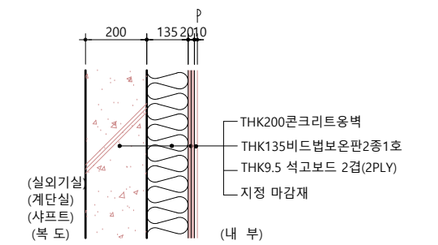

부 위	두 께 (mm)	열전도율 (W/m.k)	열전도저항 (㎡K/W)
외부 열전달 저항	-	-	0.110
콘크리트	200	1.600	0.125
비드법보온판2종1호	135	0.031	4.355
석고보드	9.5	0.180	0.053
석고보드	9.5	0.180	0.053
지정 마감재	-	-	-
내부 열전달 저항	-	-	0.110
합 계	-	-	4.805
적용 열관류율(W/㎡K)		0.208	
기준 열관류율(친환경주택기준)(W/㎡K)		0.240	

기준 열관류율(에너지절약계획서)(W/㎡K) 0.240

외벽 외기직접 W3

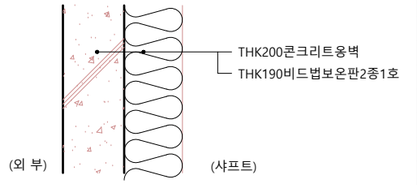

부 위	두 께 (mm)	열전도율 (W/m.k)	열전도저항 (㎡K/W)
외부 열전달 저항	-	-	0.110
콘크리트	200	1.600	0.125
비드법보온판2종1호	190	0.031	6.129
내부 열전달 저항	-	-	0.110
합 계	-	-	6.474
적용 열관류율(W/㎡K)		0.154	
기준 열관류율(친환경주택기준)(W/㎡K)		0.170	

기준 열관류율(에너지절약계획서)(W/㎡K) 0.170

외벽 외기간접 WA3

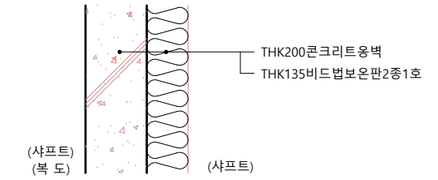

부 위	두 께 (mm)	열전도율 (W/m.k)	열전도저항 (㎡K/W)
외부 열전달 저항	-	-	0.110
콘크리트	200	1.600	0.125
비드법보온판2종1호	135	0.031	4.355
내부 열전달 저항	-	-	0.110
합 계	-	-	4.700
적용 열관류율(W/㎡K)		0.213	
기준 열관류율(친환경주택기준)(W/㎡K)		0.240	

기준 열관류율(에너지절약계획서)(W/㎡K) 0.240

외벽 외기간접 WA4

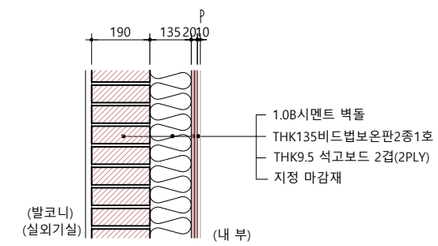

부 위	두 께 (mm)	열전도율 (W/m.k)	열전도저항 (㎡K/W)
외부 열전달 저항	-	-	0.110
시멘트 벽돌	190	0.600	0.317
비드법보온판2종1호	135	0.031	4.355
석고보드	9.5	0.180	0.053
석고보드	9.5	0.180	0.053
지정 마감재	-	-	-
내부 열전달 저항	-	-	0.110
합 계	-	-	4.997
적용 열관류율(W/㎡K)		0.200	
기준 열관류율(친환경주택기준)(W/㎡K)		0.240	

기준 열관류율(에너지절약계획서)(W/㎡K) 0.240

외벽 외기간접 WA5

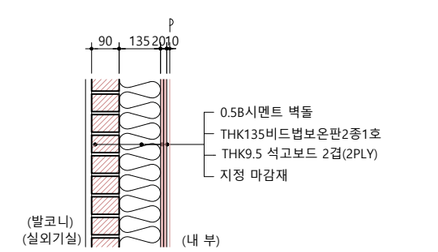

부 위	두 께 (mm)	열전도율 (W/m.k)	열전도저항 (㎡K/W)
외부 열전달 저항	-	-	0.110
시멘트 벽돌	90	0.600	0.150
비드법보온판2종1호	135	0.031	4.355
석고보드	9.5	0.180	0.053
석고보드	9.5	0.180	0.053
지정 마감재	-	-	-
내부 열전달 저항	-	-	0.110
합 계	-	-	4.830
적용 열관류율(W/㎡K)		0.207	
기준 열관류율(친환경주택기준)(W/㎡K)		0.240	

기준 열관류율(에너지절약계획서)(W/㎡K) 0.240

PROJECT TITLE

신대방동 341-36번지
공동주택 신축공사

PROJECT NO.

(주) 건 축 사 사 무 소
테 마 공 간
THEME SPACE Co., Ltd.
서울시 강남구 대치동 909 - 3
진영빌딩 2층
TEL : 02. 558. 7066.
FAX : 02. 558. 7067.

NOTE

REVISION DATE.

DESIGNED BY

DRAWN BY

CHECKED BY

APPROVED BY

DATE.
2021. 10.

SCALE
A3 : 1/ 20

DRAWING TITLE
형별성능내역 - 1
(아파트)

DRAWING NO.

SHEET NO.
A01 - 043

외벽 외기간접 WA6

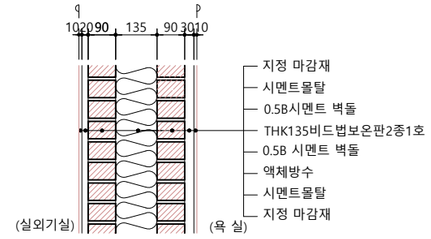

부 위	두 께 (mm)	열전도율 (W/m.k)	열전도저항 (㎡K/W)
외부 열전달 저항	-	-	0.110
지정 마감재	-	-	-
시멘트몰탈	20	1.400	0.014
시멘트 벽돌	90	0.600	0.150
비드법보온판2종1호	135	0.031	4.355
시멘트 벽돌	90	0.600	0.150
시멘트몰탈	20	1.400	0.014
지정 마감재	-	-	-
내부 열전달 저항	-	-	0.110
합 계	-	-	4.903
적용 열관류율(W/㎡K)		0.204	
기준 열관류율(친환경주택기준)(W/㎡K)		0.240	

기준 열관류율(에너지절약계획서)(W/㎡K) 0.240

지붕 외기직접 R1

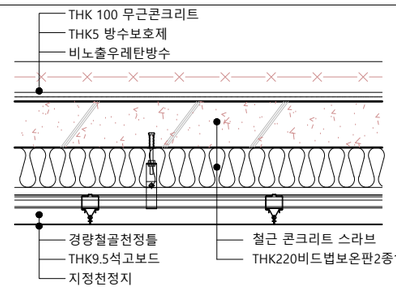

부 위	두 께 (mm)	열전도율 (W/m.k)	열전도저항 (㎡K/W)
외부 열전달 저항	-	-	0.043
무근콘크리트	100	1.600	0.063
콘크리트 스라브	210	1.600	0.131
비드법보온판2종1호	220	0.031	7.097
석고보드	9.5	0.180	0.053
지정 마감재	-	-	-
내부 열전달 저항	-	-	0.086
합 계	-	-	7.473
적용 열관류율(W/㎡K)		0.134	
기준 열관류율(친환경주택기준)(W/㎡K)		0.150	

기준 열관류율(에너지절약계획서)(W/㎡K) 0.150

지붕 외기직접 R2

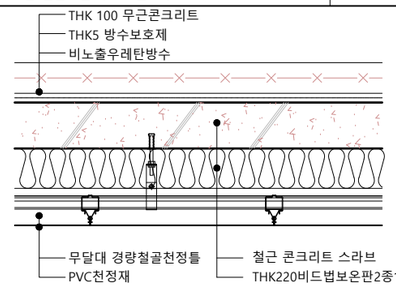

부 위	두 께 (mm)	열전도율 (W/m.k)	열전도저항 (㎡K/W)
외부 열전달 저항	-	-	0.043
무근콘크리트	100	1.600	0.063
콘크리트 스라브	210	1.600	0.131
비드법보온판2종1호	220	0.031	7.097
PVC천정재	-	-	-
내부 열전달 저항	-	-	0.086
합 계	-	-	7.420
적용 열관류율(W/㎡K)		0.135	
기준 열관류율(친환경주택기준)(W/㎡K)		0.150	

기준 열관류율(에너지절약계획서)(W/㎡K) 0.150

지붕 외기직접 R3

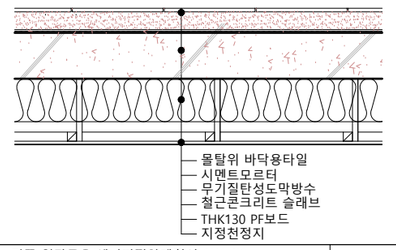

부 위	두 께 (mm)	열전도율 (W/m.k)	열전도저항 (㎡K/W)
외부 열전달 저항	-	-	0.043
지정타일	-	-	-
시멘트몰탈	50	1.400	0.036
콘크리트 스라브	150	1.600	0.094
PF보드	130	0.020	6.500
지정마감	-	-	-
내부 열전달 저항	-	-	0.086
합 계	-	-	6.759
적용 열관류율(W/㎡K)		0.148	
기준 열관류율(친환경주택기준)(W/㎡K)		0.150	

기준 열관류율(에너지절약계획서)(W/㎡K) 0.150

지붕 외기간접 RA1

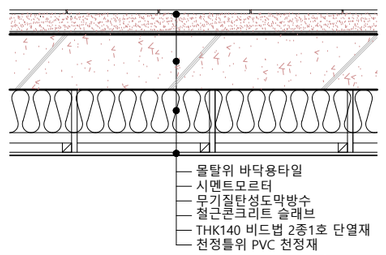

부 위	두 께 (mm)	열전도율 (W/m.k)	열전도저항 (㎡K/W)
외부 열전달 저항	-	-	0.086
지정타일	-	-	-
시멘트몰탈	50	1.400	0.036
콘크리트 스라브	210	1.600	0.131
비드법보온판2종1호	140	0.031	4.516
지정마감	-	-	-
내부 열전달 저항	-	-	0.086
합 계	-	-	4.855
적용 열관류율(W/㎡K)		0.206	
기준 열관류율(친환경주택기준)(W/㎡K)		0.210	

기준 열관류율(에너지절약계획서)(W/㎡K) 0.210

기밀 및 경로방지등을 위한 조치

가. 벽체 내표면 및 내부에서의 결로를 방지하고 단열재의 성능저하를 방지하기 위하여 규칙 제21조의 규정에 의하여 단열조치를 하여야 하는 부위(창호 및 공동주택 층간바닥 제외)에는 방습층을 단열재의 실내측에 설치하여야 한다.

나. 방습층 및 단열재가 이어지는 부위 및 단부는 이음 및 단부를 통한 투습을 방지할 수 있도록 다음과 같이 조치를 하여야 한다.
(1) 단열재의 이음부는 최대한 밀착하여 시공하거나, 2장을 엇갈리게 시공하여 이음부를 통한 단열성능 저하가 최소화 될 수 있도록 조치할 것.
(2) 방습층으로 알루미늄박 또는 플라스틱계 필름 등을 사용할 경우의 이음부는 100mm 이상 중첩하고 내습성 테이프, 접착제 등으로 기밀하게 마감할 것.
(3) 단열부위가 만나는 모서리 부위는 방습층 및 단열재가 이어짐 없이 시공하거나 이어질 경우 이음부를 통한 단열성능 저하가 최소화 되도록 하며, 알루미늄박 또는 플라스틱계 필름등을 사용할 경우 위모서리 이음부는 150mm 이상 중첩되게 시공하고 내습성 테이프, 접착제 등으로 기밀하게 마감할 것.
(4) 방습층의 단부는 단부를 통한 투습이 발생하지 않도록 내습성 테이프, 접착제 등으로 기밀하게 마감할 것.

다. 바닥난방 부위에 설치되는 단열재는 바닥난방의 열이 슬래브 하부 및 측벽으로 손실되는 것을 막을 수 있도록 온수배관(전기난방인 경우는 발열선) 하부와 슬래브 사이에 설치하고, 온수배관(전기난방인 경우는 발열선) 하부와 슬래브 사이에 설치되는 구성 재료의 열저항의 합계는 층간 바닥인 경우에는 해당 바닥에 요구되는 총열관류저항(규칙 제21조 [별표 4]에서 제시되는 열관류율의 역수)의 60% 이상, 최하층 바닥인 경우에는 70% 이상이 되어야 한다.

* 형별성능내역 혹은 단위세대 평면도에 준한다
* WALL은 확장으로 계산함.

PROJECT TITLE
신대방동 341-36번지 공동주택 신축공사

PROJECT NO.

(주) 건 축 사 사 무 소
테 마 공 간
THEME SPACE Co., Ltd.
서울시 강남구 대치동 909 - 3 진영빌딩 2층
TEL : 02. 558. 7066.
FAX : 02. 558. 7067.

NOTE

REVISION DATE.

DESIGNED BY

DRAWN BY

CHECKED BY

APPROVED BY

DATE.
2021. 10.

SCALE
A3 : 1/ 20

DRAWING TITLE
형별성능내역 - 2
(아파트)

DRAWING NO.

SHEET NO.
A01 - 044

구 분		부위별 마감상세	부 위	두 께 (mm)	열전도율 (W/m.k)	열전도저항 (㎡K/W)
바닥(최하층 직접) 거실	F1	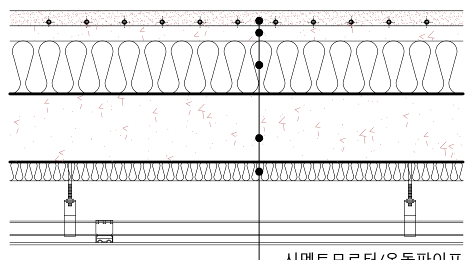	외부 열전달 저항	-	-	0.086
			시멘트몰탈	50	1.400	0.036
			경량기포 콘크리트(0.4품)	40	0.130	0.308
			비드법보온판2종1호	130	0.031	4.194
			콘크리트 스라브	210	1.600	0.131
			비드법보온판2종1호	60	0.031	1.935
			지정 천정재			
			내부 열전달 저항	-	-	0.043
			합 계	-	-	6.733
			적용 열관류율(W/㎡K)		0.149	
		기준 열관류율(에너지절약계획서)(W/㎡K) 0.170	기준 열관류율(친환경주택기준)(W/㎡K)		0.170	

*바닥난방 온수배관 슬라브사이
열관류저항기준 : 열관류저항의 65%
- 필요열관류저항 : 1/0.170 X 0.65 = 3.824
- 설치 열관류저항 : 0.308+4.194 = 4.501
∴ 4.501 > 3.824 → 만족

구 분		부위별 마감상세	부 위	두 께 (mm)	열전도율 (W/m.k)	열전도저항 (㎡K/W)
바닥(최하층 직접) 욕실	F2	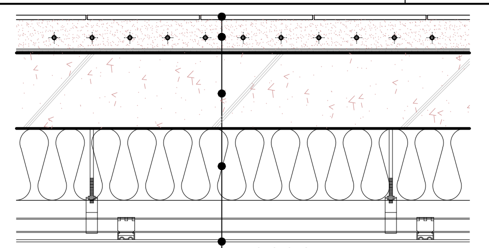	외부 열전달 저항	-	-	0.086
			지정타일	10	-	-
			시멘트몰탈	170	1.400	0.121
			콘크리트 스라브	210	1.600	0.131
			비드법보온판2종1호	190	0.031	6.129
			지정 천정재	-	-	-
			내부 열전달 저항	-	-	0.043
			합 계	-	-	6.511
			적용 열관류율(W/㎡K)		0.154	
		기준 열관류율(에너지절약계획서)(W/㎡K) 0.170	기준 열관류율(친환경주택기준)(W/㎡K)		0.170	

구 분		부위별 마감상세	부 위	두 께 (mm)	열전도율 (W/m.k)	열전도저항 (㎡K/W)
바닥(최하층 직접) 현관	F3	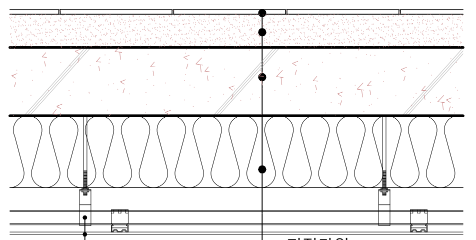	외부 열전달 저항	-	-	0.086
			지정타일	10	-	-
			시멘트몰탈	150	1.400	0.107
			콘크리트 스라브	210	1.600	0.131
			비드법보온판2종1호	190	0.031	6.129
			지정 천정재	-	-	-
			내부 열전달 저항	-	-	0.043
			합 계	-	-	6.496
			적용 열관류율(W/㎡K)		0.154	
		기준 열관류율(에너지절약계획서)(W/㎡K) 0.170	기준 열관류율(친환경주택기준)(W/㎡K)		0.170	

구 분		부위별 마감상세	부 위	두 께 (mm)	열전도율 (W/m.k)	열전도저항 (㎡K/W)
바닥(최하층 간접) 거실	FA1	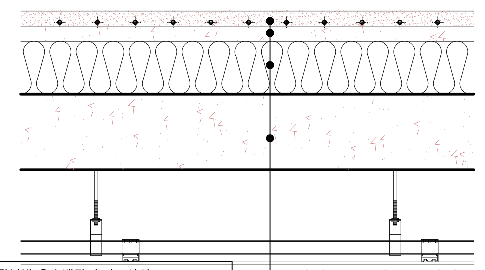	외부 열전달 저항	-	-	0.086
			시멘트몰탈	50	1.400	0.036
			경량기포 콘크리트(0.4품)	40	0.130	0.308
			비드법보온판2종1호	140	0.031	4.516
			콘크리트 스라브	180	1.600	0.113
			지정 천정재	-	-	-
			내부 열전달 저항	-	-	0.150
			합 계	-	-	5.208
			적용 열관류율(W/㎡K)		0.192	
		기준 열관류율(에너지절약계획서)(W/㎡K) 0.240	기준 열관류율(친환경주택기준)(W/㎡K)		0.240	

*바닥난방 온수배관 슬라브사이
열관류저항기준 : 열관류저항의 65%
- 필요열관류저항 : 1/0.240 X 0.65 = 2.708
- 설치 열관류저항 : 0.308+4.516 = 4.824
∴ 4.824 > 2.708 → 만족

구 분		부위별 마감상세	부 위	두 께 (mm)	열전도율 (W/m.k)	열전도저항 (㎡K/W)
바닥(최하층 간접) 욕실	FA2	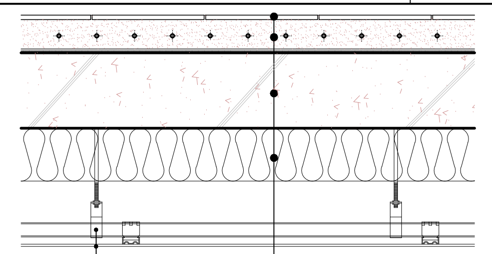	외부 열전달 저항	-	-	0.086
			지정타일	10	-	-
			시멘트몰탈	170	1.400	0.121
			콘크리트 스라브	210	1.600	0.131
			비드법보온판2종1호	135	0.031	4.355
			지정 천정재	-	-	-
			내부 열전달 저항	-	-	0.150
			합 계	-	-	4.844
			적용 열관류율(W/㎡K)		0.206	
		기준 열관류율(에너지절약계획서)(W/㎡K) 0.240	기준 열관류율(친환경주택기준)(W/㎡K)		0.240	

구 분		부위별 마감상세	부 위	두 께 (mm)	열전도율 (W/m.k)	열전도저항 (㎡K/W)
바닥(최하층 간접) 현관	FA3	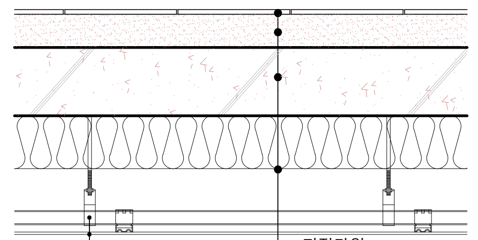	외부 열전달 저항	-	-	0.086
			지정타일	10	-	-
			시멘트몰탈	150	1.400	0.107
			콘크리트 스라브	210	1.600	0.131
			비드법보온판2종1호	135	0.031	4.355
			지정 천정재	-	-	-
			내부 열전달 저항	-	-	0.150
			합 계	-	-	4.829
			적용 열관류율(W/㎡K)		0.207	
		기준 열관류율(에너지절약계획서)(W/㎡K) 0.240	기준 열관류율(친환경주택기준)(W/㎡K)		0.240	

구 분		부위별 마감상세	부 위	두 께 (mm)	열전도율 (W/m.k)	열전도저항 (㎡K/W)
바닥(최하층 간접) 거실	FA4	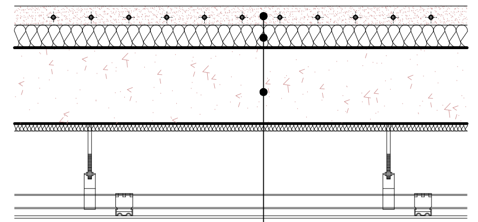	외부 열전달 저항	-	-	0.086
			시멘트몰탈	60	1.400	0.043
			PF보드	60	0.020	3.000
			콘크리트 스라브	210	1.600	0.131
			PF보드	20	0.020	1.000
			지정 천정재	-	-	-
						0.150
			합 계	-	-	4.410
			적용 열관류율(W/㎡K)		0.227	
		기준 열관류율(에너지절약계획서)(W/㎡K) 0.240	기준 열관류율(친환경주택기준)(W/㎡K)		0.240	

*바닥난방 온수배관 슬라브사이
열관류저항기준 : 열관류저항의 65%
- 필요열관류저항 : 1/0.240 X 0.65 = 2.708
- 설치 열관류저항 : 3.000
∴ 3.000 > 2.708 → 만족

PROJECT TITLE
신대방동 341-36번지 공동주택 신축공사

PROJECT NO.

(주) 건 축 사 사 무 소
테 마 공 간
THEME SPACE Co., Ltd.
서울시 강남구 대치동 909 - 3 진영빌딩 2층
TEL : 02. 558. 7066.
FAX : 02. 558. 7067.

NOTE

REVISION DATE.

DESIGNED BY

DRAWN BY

CHECKED BY

APPROVED BY

DATE. 2021. 10.

SCALE A3 : 1/ 20

DRAWING TITLE
형별성능내역 - 3 (아파트)

DRAWING NO.

SHEET NO. A01 - 045

구 분			부위별 마감상세	비 고			
바닥	층간바닥(거실)	FAA1	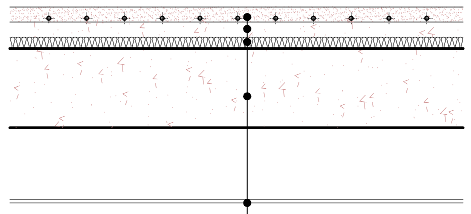	외부 열전달 저항	-	-	0.086
				시멘트몰탈	50	1.400	0.036
				경량기포 콘크리트	40	0.130	0.308
				비드법 2종4호 단열재	30	0.034	0.882
				콘크리트 스라브	210	1.600	0.131
				석고보드	9.5	0.180	0.053
				지정 천정재			
				내부 열전달 저항	-	-	0.086
				합 계	-	-	1.582
				적용 열관류율(W/㎡K)		0.632	
			기준 열관류율(에너지절약계획서)(W/㎡K) 0.810	기준 열관류율(친환경주택기준)(W/㎡K)		-	

구 분			부위별 마감상세	비 고			
바닥	층간바닥(욕실)	FAA2	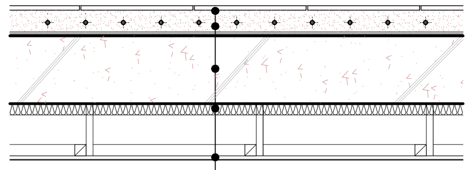	외부 열전달 저항	-	-	0.086
				지정타일	10	1.300	0.008
				시멘트몰탈	100	1.400	0.071
				콘크리트 스라브	180	1.600	0.113
				비드법 2종4호 단열재	30	0.034	0.882
				지정 천정재	-	-	-
				내부 열전달 저항	-	-	0.086
				합 계	-	-	1.246
				적용 열관류율(W/㎡K)		0.803	
			기준 열관류율(에너지절약계획서)(W/㎡K) 0.810	기준 열관류율(친환경주택기준)(W/㎡K)		-	

구 분			부위별 마감상세	비 고	
문	간접외기	D1	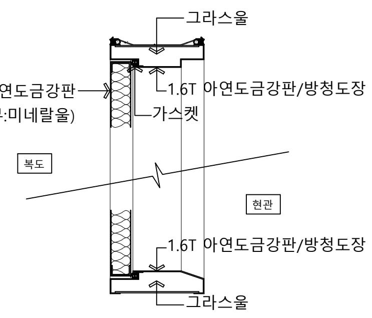	종 류	방화문
				재 질	철재
				기밀성 등급[KS F2292]	2등급
				기 타	단열두께 20mm이상 열교차단재 미적용
				적용 열관류율(W/㎡K)	1.800
			기준 열관류율(에너지절약계획서)(W/㎡K) 1.800	기준 열관류율(친환경주택기준)(W/㎡K)	1.800

구 분			부위별 마감상세	비 고	
문	간접외기	D2	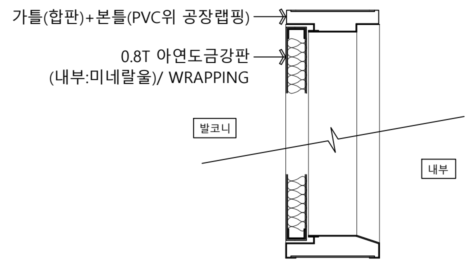	종 류	일반문
				재 질	PVC
				기 타	터닝도어
				적용 열관류율(W/㎡K)	1.213
			기준 열관류율(에너지절약계획서)(W/㎡K) 1.500	기준 열관류율(친환경주택기준)(W/㎡K)	1.500

구 분			부위별 마감상세	비 고	
창문	직접외기	G1	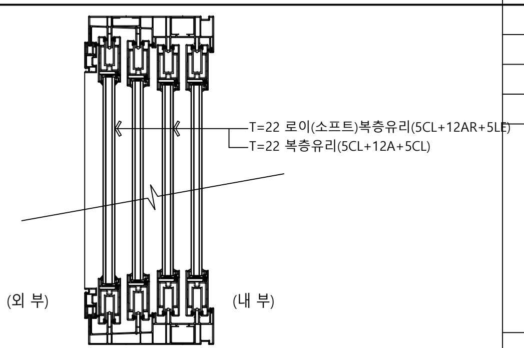	두 께	THK22 로이(소프트)복층유리 4Track
				재 질	PVC 후레임
				기밀성 등급[KS F2292]	1등급(통기량 0.81)
				기 타	THK22 로이복층유리 (내측창 : 5CL+12AR+5LE / 외측창 : 5CL+12AIR+5CL)
				적용 열관류율(W/㎡K)	0.918
			기준 열관류율(에너지절약계획서)(W/㎡K) 1.000	기준 열관류율(친환경주택기준)(W/㎡K)	1.000

구 분			부위별 마감상세	비 고	
창문	간접외기	G2	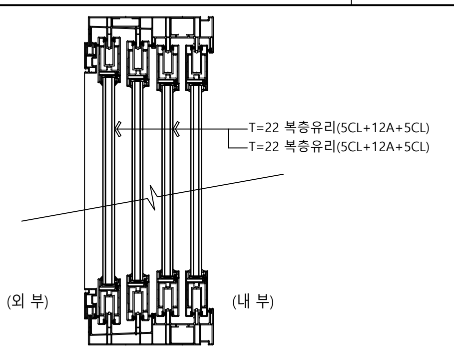	두 께	THK22 일반복층유리 4Track
				재 질	PVC 후레임
				기밀성 등급[KS F2292]	1등급 (통기량 : 0.51)
				기 타	THK22 복층유리 (내측창 : 5CL+12AIR+5CL / 외측창 : 5CL+12AIR+5CL)
				적용 열관류율(W/㎡K)	1.227
			기준 열관류율(에너지절약계획서)(W/㎡K) 1.500	기준 열관류율(친환경주택기준)(W/㎡K)	1.500

구 분			부위별 마감상세	비 고	
창문	간접외기	G2	*발코니 외측창 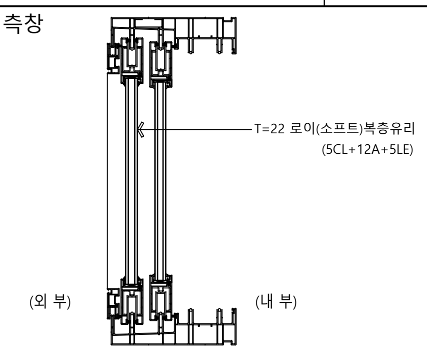	두 께	[5(유리)+12(공기층)+5(로이)] 복층창 - 2Track
				재 질	PVC 후레임
				기밀성 등급[KS F2292]	-
				기 타	건축물에너지절약 설계기준 별표4 값 적용
				적용 열관류율(W/㎡K)	2.300
			기준 열관류율(에너지절약계획서)(W/㎡K) -	기준 열관류율(친환경주택기준)(W/㎡K)	2.400

PROJECT TITLE
신대방동 341-36번지 공동주택 신축공사

PROJECT NO.

(주) 건 축 사 사 무 소
테 마 공 간
THEME SPACE Co., Ltd.
서울시 강남구 대치동 909 - 3 진영빌딩 2층
TEL : 02. 558. 7066.
FAX : 02. 558. 7067.

NOTE

REVISION DATE.

DESIGNED BY

DRAWN BY

CHECKED BY

APPROVED BY

DATE. 2021. 10.

SCALE A3 : 1/ 20

DRAWING TITLE 형별성능내역 - 4 (아파트)

DRAWING NO.

SHEET NO. A01 - 046

외벽 외기직접 W1

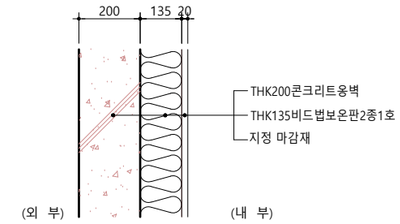

부 위	두 께 (mm)	열전도율 (W/m.k)	열전도저항 (㎡K/W)
외부 열전달 저항	-	-	0.043
콘크리트	200	1.600	0.125
비드법보온판2종1호	135	0.031	4.355
지정 마감재	-	-	-
내부 열전달 저항	-	-	0.110
합 계	-	-	4.633
적용 열관류율(W/㎡K)			0.216

기준 열관류율(에너지절약계획서)(W/㎡K)	0.240

외벽 외기직접 W2

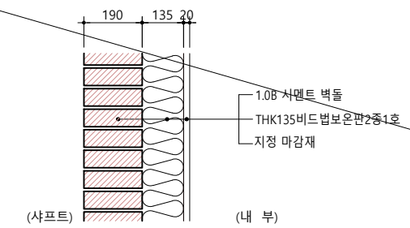

부 위	두 께 (mm)	열전도율 (W/m.k)	열전도저항 (㎡K/W)
외부 열전달 저항	-	-	0.043
시멘트 벽돌	190	0.600	0.317
비드법보온판2종1호	135	0.031	4.355
지정 마감재	-	-	-
내부 열전달 저항	-	-	0.110
합 계	-	-	4.825
적용 열관류율(W/㎡K)			0.207

기준 열관류율(에너지절약계획서)(W/㎡K)	0.240

외벽 외기직접 W3

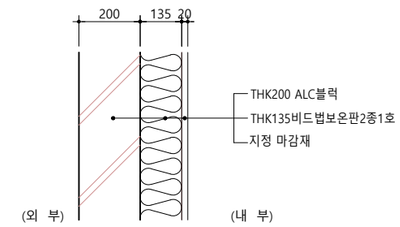

부 위	두 께 (mm)	열전도율 (W/m.k)	열전도저항 (㎡K/W)
외부 열전달 저항	-	-	0.043
ALC블럭	200	0.128	1.563
비드법보온판2종1호	135	0.031	4.355
지정 마감재	-	-	-
내부 열전달 저항	-	-	0.110
합 계	-	-	6.070
적용 열관류율(W/㎡K)			0.165

기준 열관류율(에너지절약계획서)(W/㎡K)	0.240

외벽 외기직접 W4

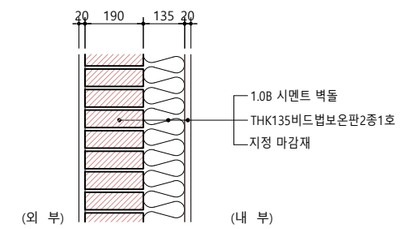

부 위	두 께 (mm)	열전도율 (W/m.k)	열전도저항 (㎡K/W)
지정 마감재	-	-	-
시멘트 벽돌	190	0.600	0.317
비드법보온판2종1호	135	0.031	4.355
지정 마감재	-	-	-
내부 열전달 저항	-	-	0.110
합 계	-	-	4.825
적용 열관류율(W/㎡K)			0.207

	0.240

외벽 외기간접 W5

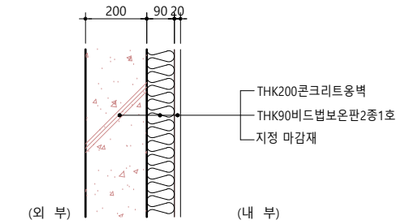

부 위	두 께 (mm)	열전도율 (W/m.k)	열전도저항 (㎡K/W)
외부 열전달 저항	-	-	0.110
콘크리트	200	1.600	0.125
비드법보온판2종1호	90	0.031	2.903
지정 마감재	-	-	-
내부 열전달 저항	-	-	0.110
합 계	-	-	3.248
적용 열관류율(W/㎡K)			0.308

기준 열관류율(에너지절약계획서)(W/㎡K)	0.340

외벽 외기간접 W6

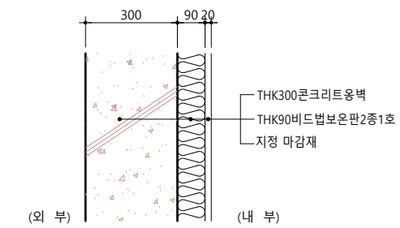

부 위	두 께 (mm)	열전도율 (W/m.k)	열전도저항 (㎡K/W)
외부 열전달 저항	-	-	0.110
콘크리트	300	1.600	0.188
비드법보온판2종1호	90	0.031	2.903
지정 마감재	-	-	-
내부 열전달 저항	-	-	0.110
합 계	-	-	3.311
적용 열관류율(W/㎡K)			0.302

기준 열관류율(에너지절약계획서)(W/㎡K)	0.340

외벽 외기간접 W7

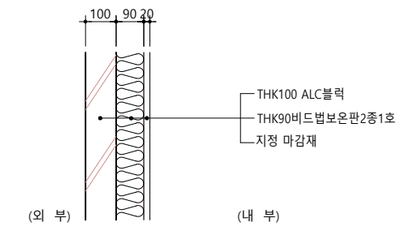

부 위	두 께 (mm)	열전도율 (W/m.k)	열전도저항 (㎡K/W)
외부 열전달 저항	-	-	0.110
ALC블럭	100	0.128	0.781
비드법보온판2종1호	90	0.031	2.903
지정 마감재	-	-	-
내부 열전달 저항	-	-	0.110
합 계	-	-	3.904
적용 열관류율(W/㎡K)			0.256

기준 열관류율(에너지절약계획서)(W/㎡K)	0.340

외벽 외기간접 W8

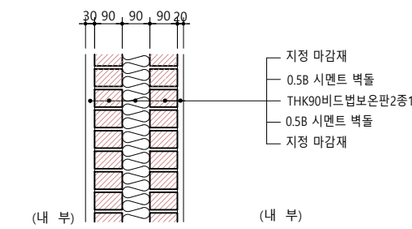

부 위	두 께 (mm)	열전도율 (W/m.k)	열전도저항 (㎡K/W)
외부 열전달 저항	-	-	0.110
지정 마감재	-	-	-
시멘트 벽돌	90	0.600	0.150
비드법보온판2종1호	90	0.031	2.903
시멘트 벽돌	90	0.600	0.150
지정 마감재	-	-	-
내부 열전달 저항	-	-	0.110
합 계	-	-	3.423
적용 열관류율(W/㎡K)			0.292

기준 열관류율(에너지절약계획서)(W/㎡K)	0.340

외벽 외기간접 W9

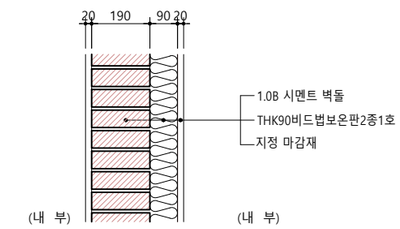

부 위	두 께 (mm)	열전도율 (W/m.k)	열전도저항 (㎡K/W)
외부 열전달 저항	-	-	0.110
지정 마감재	-	-	-
시멘트 벽돌	190	0.600	0.317
비드법보온판2종1호	90	0.031	2.903
지정 마감재	-	-	-
내부 열전달 저항	-	-	0.110
합 계	-	-	3.440
적용 열관류율(W/㎡K)			0.291

기준 열관류율(에너지절약계획서)(W/㎡K)	0.340

PROJECT TITLE

신대방동 341-36번지
공동주택 신축공사

PROJECT NO.

(주) 건 축 사 사 무 소
테 마 공 간
THEME SPACE Co., Ltd.
서울시 강남구 대치동 909 - 3
진영빌딩 2층
TEL : 02. 558. 7066.
FAX : 02. 558. 7067.

NOTE

REVISION DATE.

DESIGNED BY

DRAWN BY

CHECKED BY

APPROVED BY

DATE.
2021. 10.

SCALE
A3 : 1/ 20

DRAWING TITLE
형별성능내역 - 1
(부대시설)

DRAWING NO.

SHEET NO.
A01 - 047

지붕 외기직접 R1

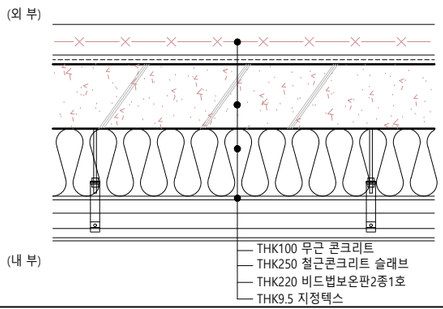

부 위	두 께 (mm)	열전도율 (W/m.k)	열전도저항 (㎡K/W)
외부 열전달 저항	-	-	0.043
무근콘크리트(1:2:4)	100	1.600	0.063
콘크리트 슬라브(1:2:4)	250	1.600	0.156
비드법보온판2종1호	220	0.031	7.097
지정텍스	9.5	-	-
내부 열전달 저항	-	-	0.086
합 계	-	-	7.445
적용 열관류율(W/㎡K)		0.134	
기준 열관류율(W/㎡K)		0.150	

바닥 외기직접(비난방) F1

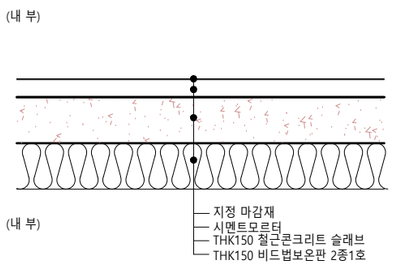

부 위	두 께 (mm)	열전도율 (W/m.k)	열전도저항 (㎡K/W)
내부 열전달 저항	-	-	0.086
지정 마감재	-		
시멘트몰탈(1:3)	57	1.400	0.041
콘크리트 슬라브(1:2:4)	150	1.600	0.094
비드법보온판 2종1호	150	0.031	4.839
외부 열전달 저항	-	-	0.043
합 계	-	-	5.102
적용 열관류율(W/㎡K)		0.196	
기준 열관류율(W/㎡K)		0.200	

지붕 외기직접 R2

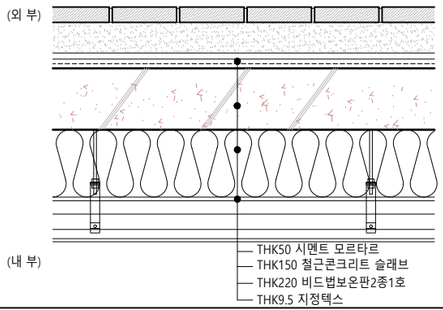

부 위	두 께 (mm)	열전도율 (W/m.k)	열전도저항 (㎡K/W)
외부 열전달 저항	-	-	0.043
지정마감재	-	-	-
시멘트모르타르	50	1.400	0.036
콘크리트 슬라브(1:2:4)	150	1.600	0.094
비드법보온판2종1호	220	0.031	7.097
지정텍스	9.5	-	-
내부 열전달 저항	-	-	0.086
합 계	-	-	7.356
적용 열관류율(W/㎡K)		0.136	
기준 열관류율(W/㎡K)		0.150	

바닥 외기직접(비난방) F2

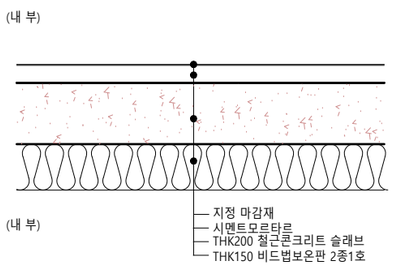

부 위	두 께 (mm)	열전도율 (W/m.k)	열전도저항 (㎡K/W)
내부 열전달 저항	-	-	0.086
지정 마감재	-		
시멘트몰탈(1:3)	57	1.400	0.041
콘크리트 슬라브(1:2:4)	200	1.600	0.125
비드법보온판 2종1호	150	0.031	4.839
외부 열전달 저항	-	-	0.043
합 계	-	-	5.133
적용 열관류율(W/㎡K)		0.195	
기준 열관류율(W/㎡K)		0.200	

지붕 외기간접 RA1

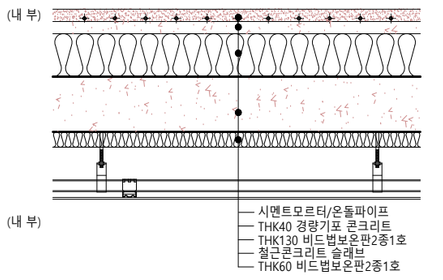

* 주거(난방)와 만나는 부분

부 위	두 께 (mm)	열전도율 (W/m.k)	열전도저항 (㎡K/W)
외부 열전달 저항	-	-	0.086
시멘트몰탈	40	1.400	0.029
경량기포 콘크리트	40	0.160	0.250
비드법보온판2종1호	130	0.031	4.194
콘크리트 스라브	210	1.600	0.131
비드법보온판2종1호	60	0.031	1.935
지정 천정재			
내부 열전달 저항	-	-	0.086
합 계	-	-	6.711
적용 열관류율(W/㎡K)		0.149	
기준 열관류율(W/㎡K)		0.210	

바닥 외기간접(비난방) FA1

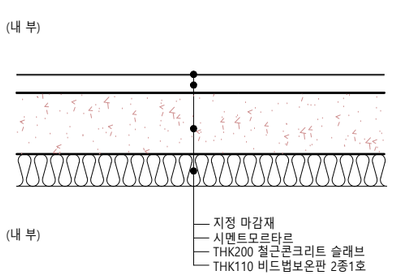

부 위	두 께 (mm)	열전도율 (W/m.k)	열전도저항 (㎡K/W)
내부 열전달 저항	-	-	0.086
지정 마감재	-		
시멘트몰탈(1:3)	57	1.400	0.041
콘크리트 슬라브(1:2:4)	200	1.600	0.125
비드법보온판 2종1호	110	0.031	3.548
외부 열전달 저항	-	-	0.150
합 계	-	-	3.950
적용 열관류율(W/㎡K)		0.253	
기준 열관류율(W/㎡K)		0.290	

지붕 외기간접 RA2

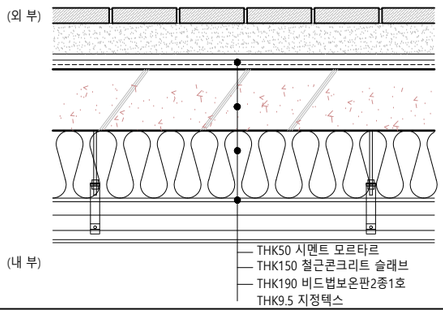

부 위	두 께 (mm)	열전도율 (W/m.k)	열전도저항 (㎡K/W)
외부 열전달 저항	-	-	0.086
지정마감재	-	-	-
시멘트모르타르	50	1.400	0.036
콘크리트 슬라브(1:2:4)	150	1.600	0.094
비드법보온판2종1호	190	0.031	6.129
지정텍스	9.5	-	-
내부 열전달 저항	-	-	0.086
합 계	-	-	6.431
적용 열관류율(W/㎡K)		0.155	
기준 열관류율(W/㎡K)		0.210	

외벽 외기간접 W10

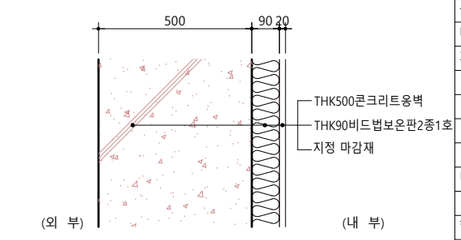

기준 열관류율(에너지절약계획서)(W/㎡K) 0.340

부 위	두 께 (mm)	열전도율 (W/m.k)	열전도저항 (㎡K/W)
내부 열전달 저항	-	-	0.110
콘크리트	500	1.600	0.313
비드법보온판2종1호	90	0.031	2.903
지정 마감재	-	-	-
내부 열전달 저항	-	-	0.110
합 계	-	-	3.436
적용 열관류율(W/㎡K)		0.291	

외벽 외기간접 W11

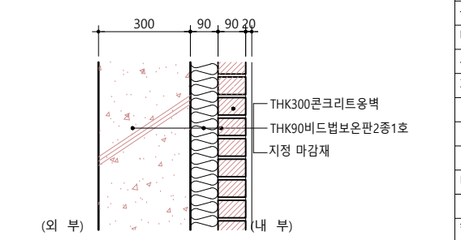

기준 열관류율(에너지절약계획서)(W/㎡K) 0.340

부 위	두 께 (mm)	열전도율 (W/m.k)	열전도저항 (㎡K/W)
외부 열전달 저항	-	-	0.110
콘크리트	300	1.600	0.188
비드법보온판2종1호	90	0.031	2.903
시멘트벽돌	90	0.600	0.150
지정 마감재	-	-	-
내부 열전달 저항	-	-	0.110
합 계	-	-	3.461
적용 열관류율(W/㎡K)		0.289	

PROJECT TITLE

신대방동 341-36번지
공동주택 신축공사

PROJECT NO.

(주) 건 축 사 사 무 소
테 마 공 간
THEME SPACE Co., Ltd.
서울시 강남구 대치동 909 - 3
진영빌딩 2층
TEL : 02. 558. 7066.
FAX : 02. 558. 7067.

NOTE

REVISION DATE.

DESIGNED BY

DRAWN BY

CHECKED BY

APPROVED BY

DATE.
2021. 10.

SCALE
A3 : 1/ 20

DRAWING TITLE

형별성능내역 - 2
(부대시설)

DRAWING NO.

SHEET NO.
A01 - 048

문 직접외기 D1

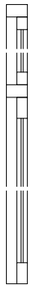

부 위		두께 (mm)	열전도율 (W/m.k)	열전도저항 (㎡K/W)
일반문				
유리문	단창			
	복층창	스테인리스 스틸 유리문 THK24로이복층유리		
방풍문				
		* 150㎡ 미만의 개별점포 문으로서 열손실방지 조치 예외 부위		
합 계				-
적용 열관류율(W/㎡K)				1.500
기준 열관류율(W/㎡K)				1.500

창문 직접외기 G1

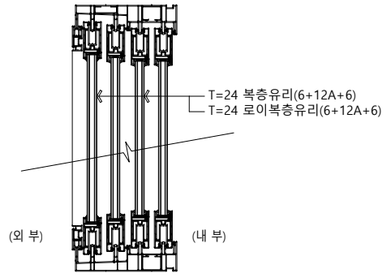

부 위	두께 (mm)	열전도율 (W/m.k)	열전도저항 (㎡K/W)
두께	[6(유리)+12(공기층)+6(로이)] 복층이중창 - 4Track		
기타	PVC 후레임		
기밀성등급 (KS F2292)	1등급 이상적용		
	*시험성적서 첨부		
합 계			-
적용 열관류율(W/㎡K)			1.500
기준 열관류율(W/㎡K)			1.500

문 직접외기 D2

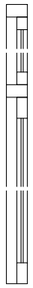

부 위		두께 (mm)	열전도율 (W/m.k)	열전도저항 (㎡K/W)
일반문				
유리문	단창			
	복층창	스테인리스 스틸 유리문 THK24로이복층유리		
방풍문				
		*시험성적서값 적용		
합 계				-
적용 열관류율(W/㎡K)				1.500
기준 열관류율(W/㎡K)				1.500

창문 직접외기 G2

부 위	두께 (mm)	열전도율 (W/m.k)	열전도저항 (㎡K/W)
두께	THK22 로이복층유리(6LE + 12AIR + 6LE)		
기타	알루미늄 미서기 및 FIX창		
기밀성등급 (KS F2292)	1등급 이상적용		
	*시험성적서 첨부		
합 계			-
적용 열관류율(W/㎡K)			1.500
기준 열관류율(W/㎡K)			1.500

문 간접외기 D3

부 위		두께 (mm)	열전도율 (W/m.k)	열전도저항 (㎡K/W)
일반문		알루미늄 프레임		
		THK24 로이복층유리		
유리문	단창			
	복층창			
방풍문				
		*시험성적서값 적용		
합 계				-
적용 열관류율(W/㎡K)				1.900
기준 열관류율(W/㎡K)				1.900

창문 직접외기 G3

부 위	두께 (mm)	열전도율 (W/m.k)	열전도저항 (㎡K/W)
두께	THK24 로이복층유리		
기타	알루미늄 PJ창 및 FIX창		
기밀성등급 (KS F2292)	1등급 이상적용		
	*시험성적서 첨부		
적용 열관류율(W/㎡K)			1.500
기준 열관류율(W/㎡K)			1.500

문 간접외기 D4

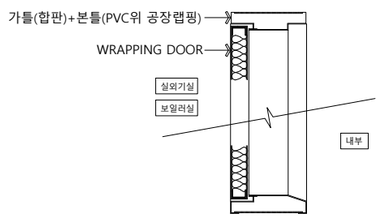

부 위		두께 (mm)	열전도율 (W/m.k)	열전도저항 (㎡K/W)
일반문		철재문 - 단열두께 : 20 mm 이상 (기밀성능 1등급 제품적용)		
유리문	단창			
	복층창			
방풍문				
		*별표값 적용		
합 계				-
적용 열관류율(W/㎡K)				1.800
기준 열관류율(W/㎡K)				1.900

창문 직접외기 G4

부 위	두께 (mm)	열전도율 (W/m.k)	열전도저항 (㎡K/W)
두께	THK24 로이복층유리		
기타	스테인레스 스틸 FIX창		
기밀성등급 (KS F2292)	1등급 이상적용		
	*시험성적서 첨부		
적용 열관류율(W/㎡K)			1.500
기준 열관류율(W/㎡K)			1.500

문 간접외기 D5

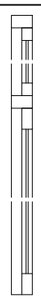

부 위		두께 (mm)	열전도율 (W/m.k)	열전도저항 (㎡K/W)
일반문				
유리문	단창			
	복층창	스테인리스 스틸 THK12 강화유리문		
방풍문				
		*시험성적서값 적용		
합 계				-
적용 열관류율(W/㎡K)				1.900
기준 열관류율(W/㎡K)				1.900

창문 간접외기 G5

부 위	두께 (mm)	열전도율 (W/m.k)	열전도저항 (㎡K/W)
두께	THK24 로이복층유리		
기타	스테인레스 스틸 FIX창		
기밀성등급 (KS F2292)	1등급 이상적용		
	*시험성적서 첨부		
적용 열관류율(W/㎡K)			1.900
기준 열관류율(W/㎡K)			1.900

PROJECT TITLE

신대방동 341-36번지
공동주택 신축공사

PROJECT NO.

(주) 건 축 사 사 무 소
테 마 공 간
space
THEME SPACE Co., Ltd.
서울시 강남구 대치동 909 - 3
진영빌딩 2층
TEL : 02. 558. 7066.
FAX : 02. 558. 7067.

NOTE

REVISION DATE.

DESIGNED BY

DRAWN BY

CHECKED BY

APPROVED BY

DATE.
2021. 10.

SCALE
A3 : 1/ 20

DRAWING TITLE
형별성능내역 - 3
(부대시설)

DRAWING NO.

SHEET NO.
A01 - 049

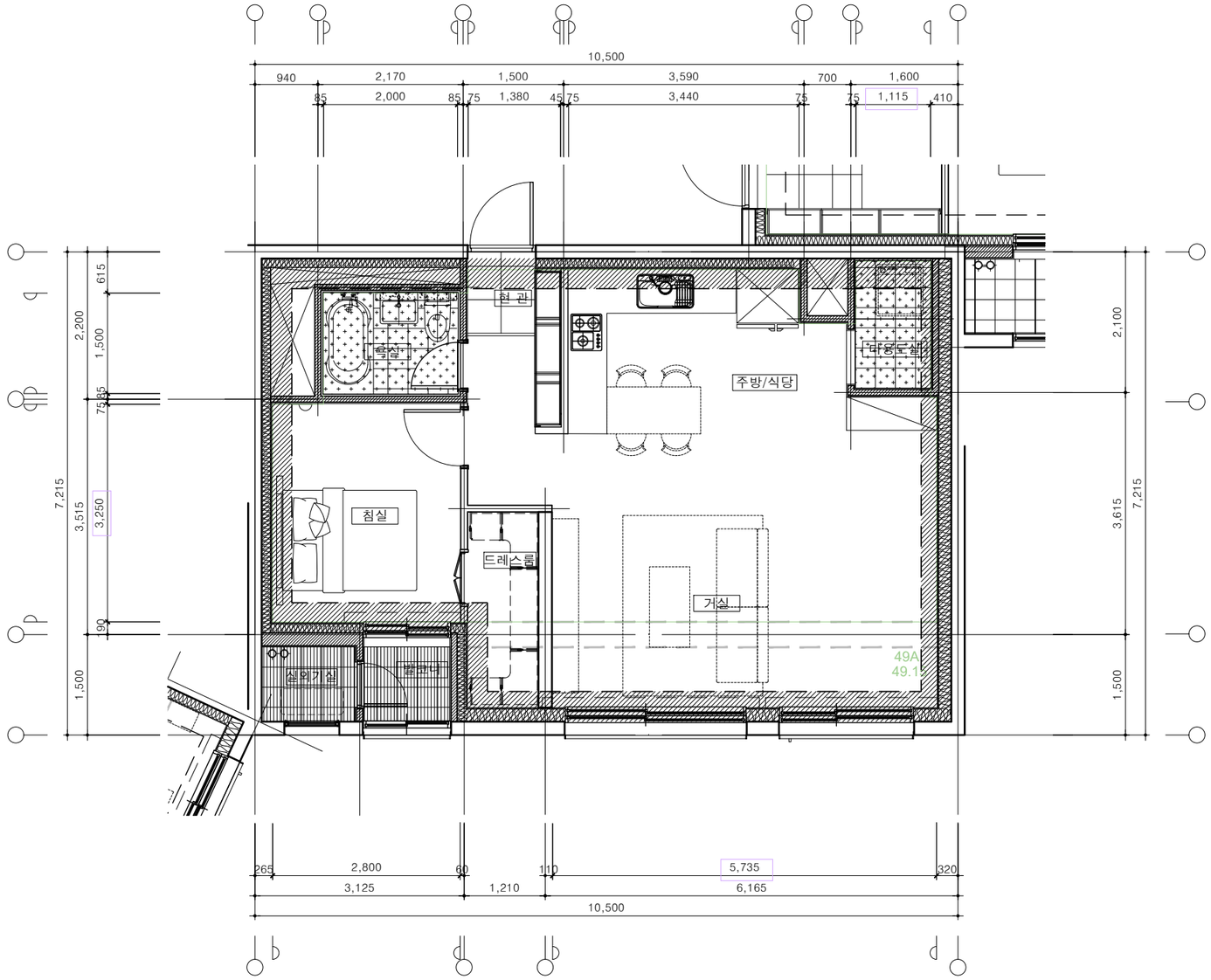

1

49A형 단위세대 방수,단열 결로방지 평면도(확장형)

SCALE : 1/80

■ 단열재 일람표

(단위 : mm)

구 분	사용부위	부 호	표 기	구 분	비 고
단열재	외 벽	Ⓐ		THK190 단열재	직 접
		Ⓑ		THK135 단열재	간 접

■ 방수 일람표

(단위 : mm)

구 분		표 기	규 격	사 용 부 위	비 고
방수	도 막 방 수		-	욕실바닥	직 접
	액 체 방 수		-	발코니, 욕실벽	욕실:H=1,200 코너보강

■ 결로방지재 일람표

(단위 : mm)

구 분	사용부위	부 호	표 기	구 분	비 고	결로방지재 시공부위
결로방지재	외 벽	-		THK10mm 결로방지용 단열재 (W : 450mm) (압출법 보온판 특호)		
	벽 면	ⓐ'		THK10mm 결로방지용 단열재 (L : VAR.) (최소 450mm 이상)		
	벽 면	ⓑ'		THK10mm 결로방지용 단열재 (L : VAR.) (최소 450mm 이상)		

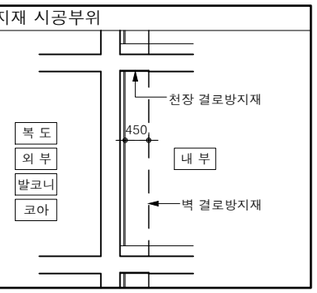

PROJECT TITLE

신대방동 341-36번지
공동주택 신축공사

PROJECT NO.

(주) 건 축 사 사 무 소
테 마 공 간
THEME SPACE Co., Ltd.
서울시 강남구 대치동 909 - 3
진영빌딩 2층
TEL : 02. 558. 7066.
FAX : 02. 558. 7067.

NOTE

REVISION DATE.

DESIGNED BY

DRAWN BY

CHECKED BY

1/80

APPROVED BY

DATE.

2021. 10.

SCALE

A3 :

DRAWING TITLE

49A형
방수,단열,결로방지평면도
(확장형)

DRAWING NO.

SHEET NO.

A02 - 012

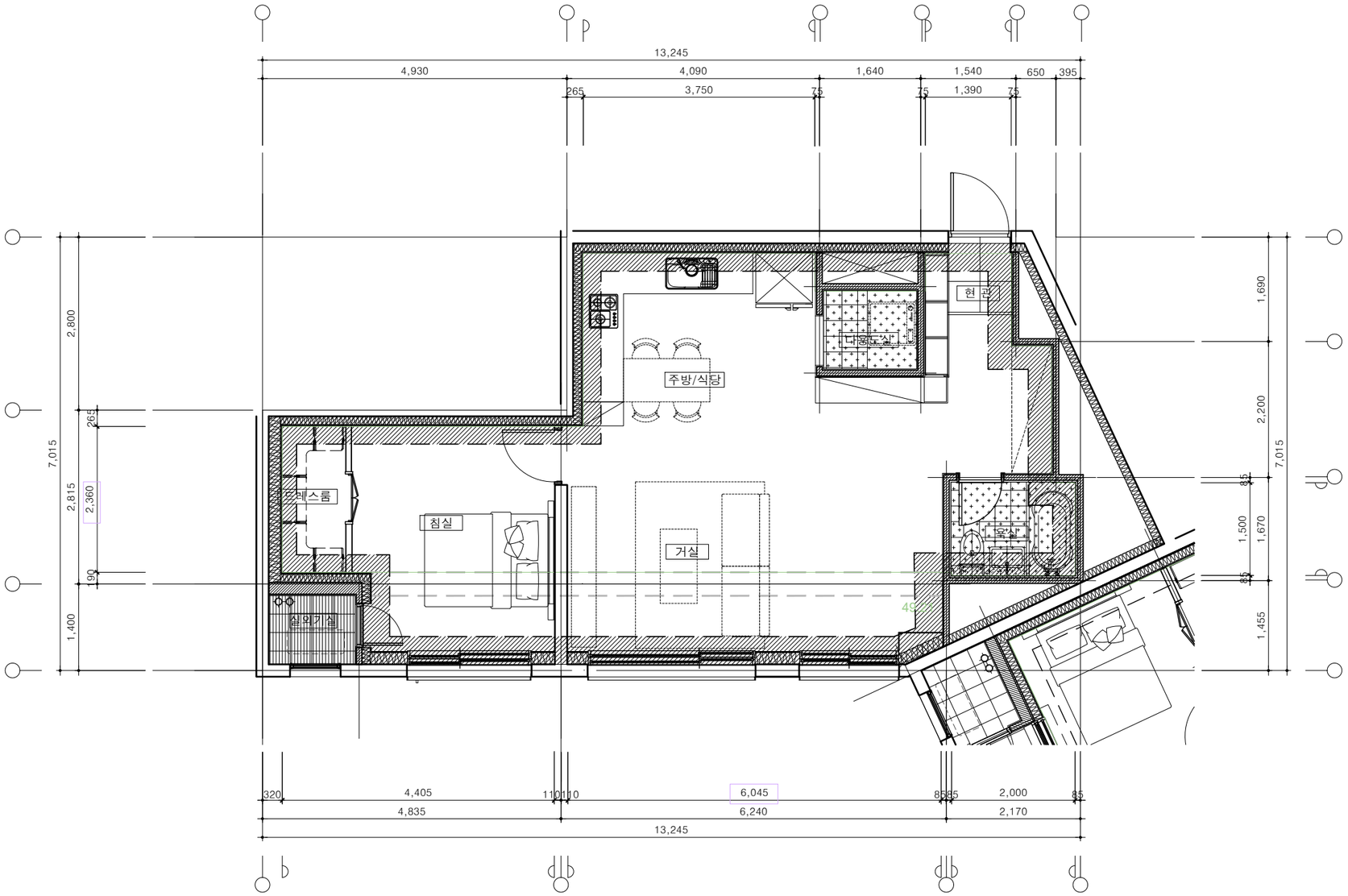

1

49B형 단위세대 방수,단열 결로방지 평면도(확장형)

SCALE : 1/80

■ 단열재 일람표

(단위 : mm)

구 분	사용부위	부 호	표 기	구 분	비 고
단열재	외 벽	Ⓐ		THK190 단열재	직 접
		Ⓑ		THK135 단열재	간 접

■ 방수 일람표

(단위 : mm)

구 분		표 기	규 격	사 용 부 위	비 고
방수	도 막 방 수		-	욕실바닥	직 접
	액 체 방 수		-	발코니, 욕실벽	욕실:H=1,200 코너보강

■ 결로방지재 일람표

(단위 : mm)

구 분	사용부위	부 호	표 기	구 분	비 고	결로방지재 시공부위
결로방지	외 벽	-		THK10mm 결로방지용 단열재 (W : 450mm) (압출법 보온판 특호)		
	벽 면	ⓐ		THK10mm 결로방지용 단열재 (L : VAR.) (최소 450mm 이상)		
	벽 면	ⓑ		THK10mm 결로방지용 단열재 (L : VAR.) (최소 450mm 이상)		

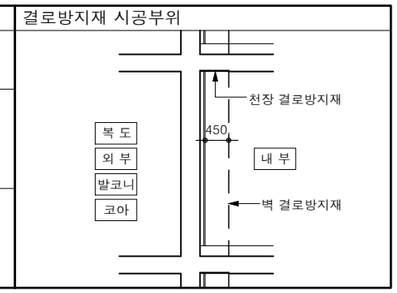

PROJECT TITLE

신대방동 341-36번지
공동주택 신축공사

PROJECT NO.

(주) 건 축 사 사 무 소
테 마 공 간
THEME SPACE Co., Ltd.
서울시 강남구 대치동 909 - 3
진영빌딩 2층
TEL : 02. 558. 7066.
FAX : 02. 558. 7067.

NOTE

REVISION DATE.

DESIGNED BY

DRAWN BY

CHECKED BY

1/80

APPROVED BY

DATE.

2021. 10.

SCALE

A3 :

DRAWING TITLE

49B형
방수,단열,결로방지평면도
(확장형)

DRAWING NO.

SHEET NO.

A02 - 013

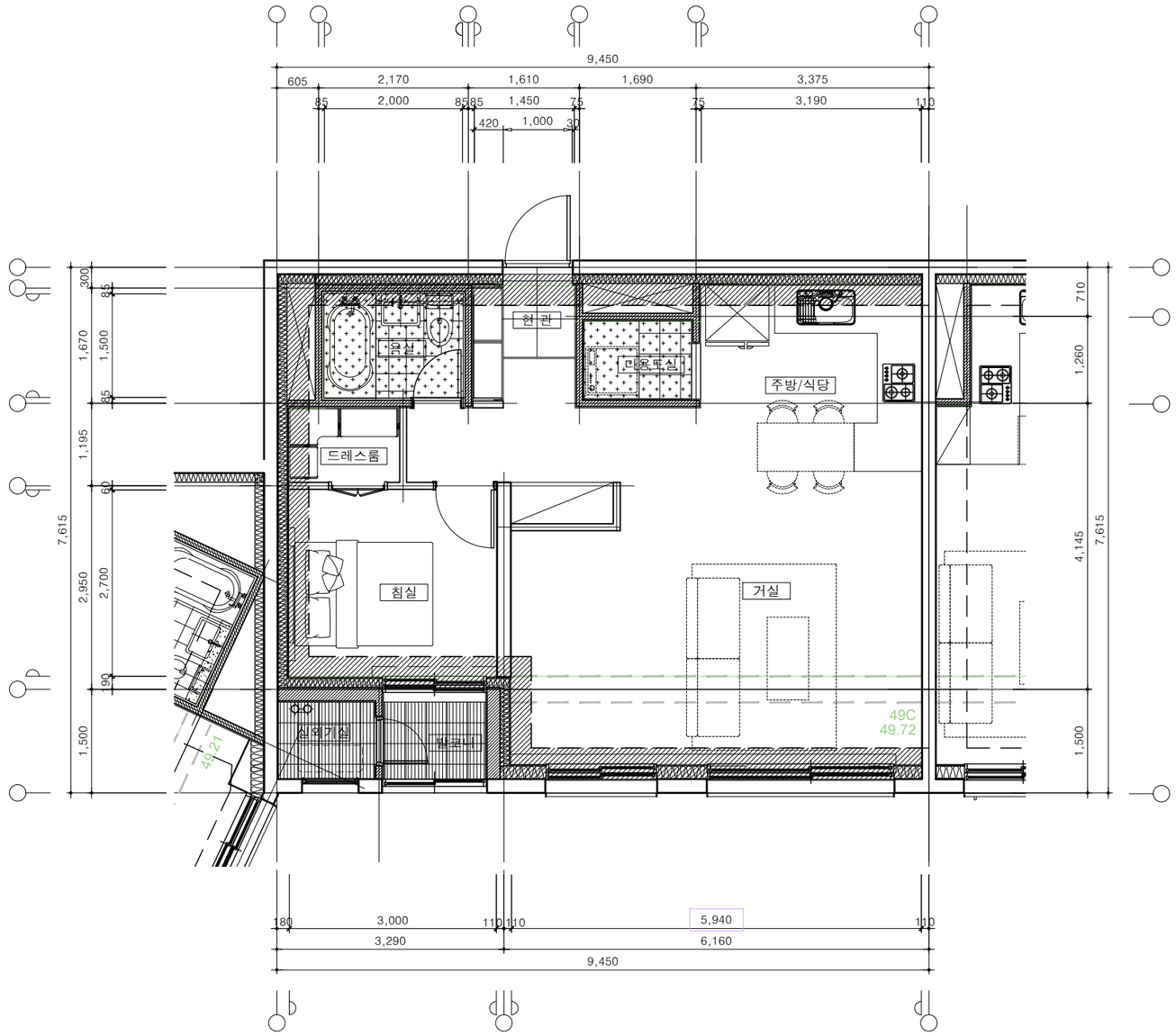

1

49C형 단위세대 방수,단열 결로방지 평면도(확장형)

SCALE : 1/80

■ 단열재 일람표

(단위 : mm)

구 분	사용부위	부 호	표 기	구 분	비 고
단열재	외 벽	Ⓐ		THK190 단열재	직 접
		Ⓑ		THK135 단열재	간 접

■ 방수 일람표

(단위 : mm)

구 분		표 기	규 격	사 용 부 위	비 고
방수	도 막 방 수		-	욕실바닥	직 접
	액 체 방 수		-	발코니, 욕실벽	욕실:H=1,200 코너보강

■ 결로방지재 일람표

(단위 : mm)

구 분	사용부위	부 호	표 기	구 분	비 고	결로방지재 시공부위
결로방지재	외 벽	-		THK10mm 결로방지용 단열재 (W : 450mm) (압출법 보온판 특호)		
	벽 면	ⓐ		THK10mm 결로방지용 단열재 (L : VAR.) (최소 450mm 이상)		
	벽 면	ⓑ		THK10mm 결로방지용 단열재 (L : VAR.) (최소 450mm 이상)		

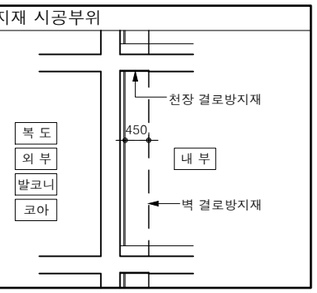

PROJECT TITLE

신대방동 341-36번지
공동주택 신축공사

PROJECT NO.

(주) 건 축 사 사 무 소
테 마 공 간
THEME SPACE Co., Ltd.
서울시 강남구 대치동 909 - 3
진영빌딩 2층
TEL : 02. 558. 7066.
FAX : 02. 558. 7067.

NOTE

REVISION DATE.

DESIGNED BY

DRAWN BY

CHECKED BY

1/80

APPROVED BY

DATE.

2021. 10.

SCALE

A3 :

DRAWING TITLE

49C형
방수,단열,결로방지평면도
(확장형)

DRAWING NO.

SHEET NO.

A02 - 014

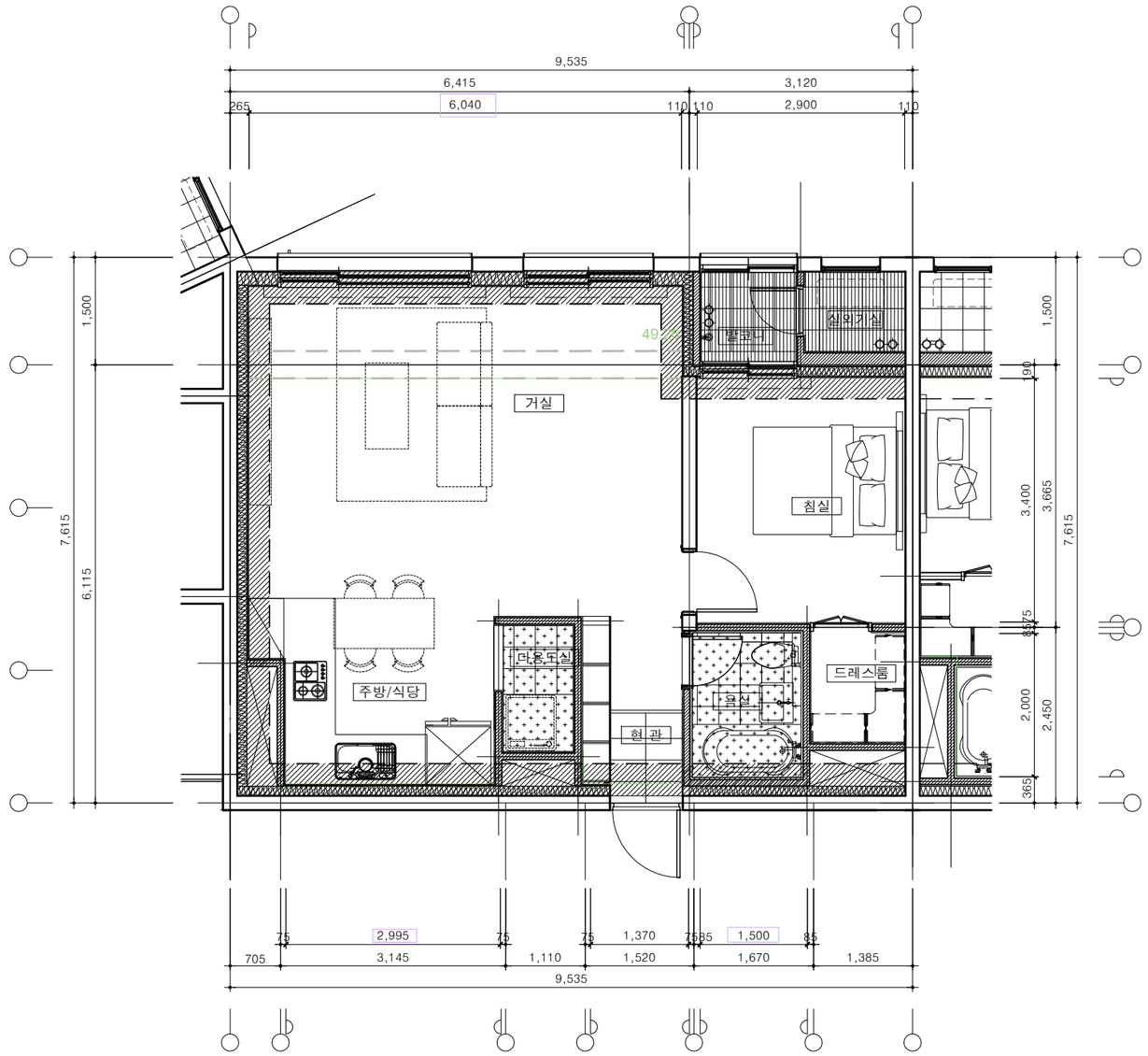

1

49D형 단위세대 방수,단열 결로방지 평면도(확장형)

SCALE : 1/80

■ 단열재 일람표

(단위 : mm)

구 분	사용부위	부 호	표 기	구 분	비 고
단열재	외 벽	Ⓐ		THK190 단열재	직 접
		Ⓑ		THK135 단열재	간 접

■ 방수 일람표

(단위 : mm)

구 분		표 기	규 격	사 용 부 위	비 고
방수	도 막 방 수		-	욕실바닥	직 접
	액 체 방 수		-	발코니, 욕실벽	욕실:H=1,200 코너보강

■ 결로방지재 일람표

(단위 : mm)

구 분	사용부위	부 호	표 기	구 분	비 고
결로방지	외 벽	-		THK10mm 결로방지용 단열재 (W : 450mm) (압출법 보온판 특호)	
	벽 면	ⓐ'		THK10mm 결로방지용 단열재 (L : VAR.) (최소 450mm 이상)	
	벽 면	ⓑ'		THK10mm 결로방지용 단열재 (L : VAR.) (최소 450mm 이상)	

결로방지재 시공부위

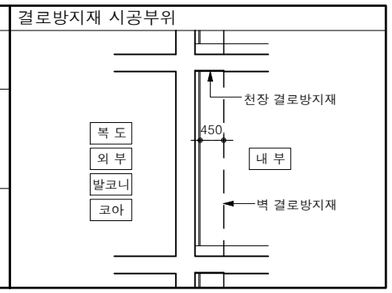

PROJECT TITLE

신대방동 341-36번지 공동주택 신축공사

PROJECT NO.

(주) 건 축 사 사 무 소
테 마 공 간
THEME SPACE Co., Ltd.
서울시 강남구 대치동 909 - 3 진영빌딩 2층
TEL : 02. 558. 7066.
FAX : 02. 558. 7067.

NOTE

REVISION DATE.

DESIGNED BY

DRAWN BY

CHECKED BY

1/80

APPROVED BY

DATE.

2021. 10.

SCALE

A3 :

DRAWING TITLE

49D형 방수,단열,결로방지평면도 (확장형)

DRAWING NO.

SHEET NO.

A02 - 015

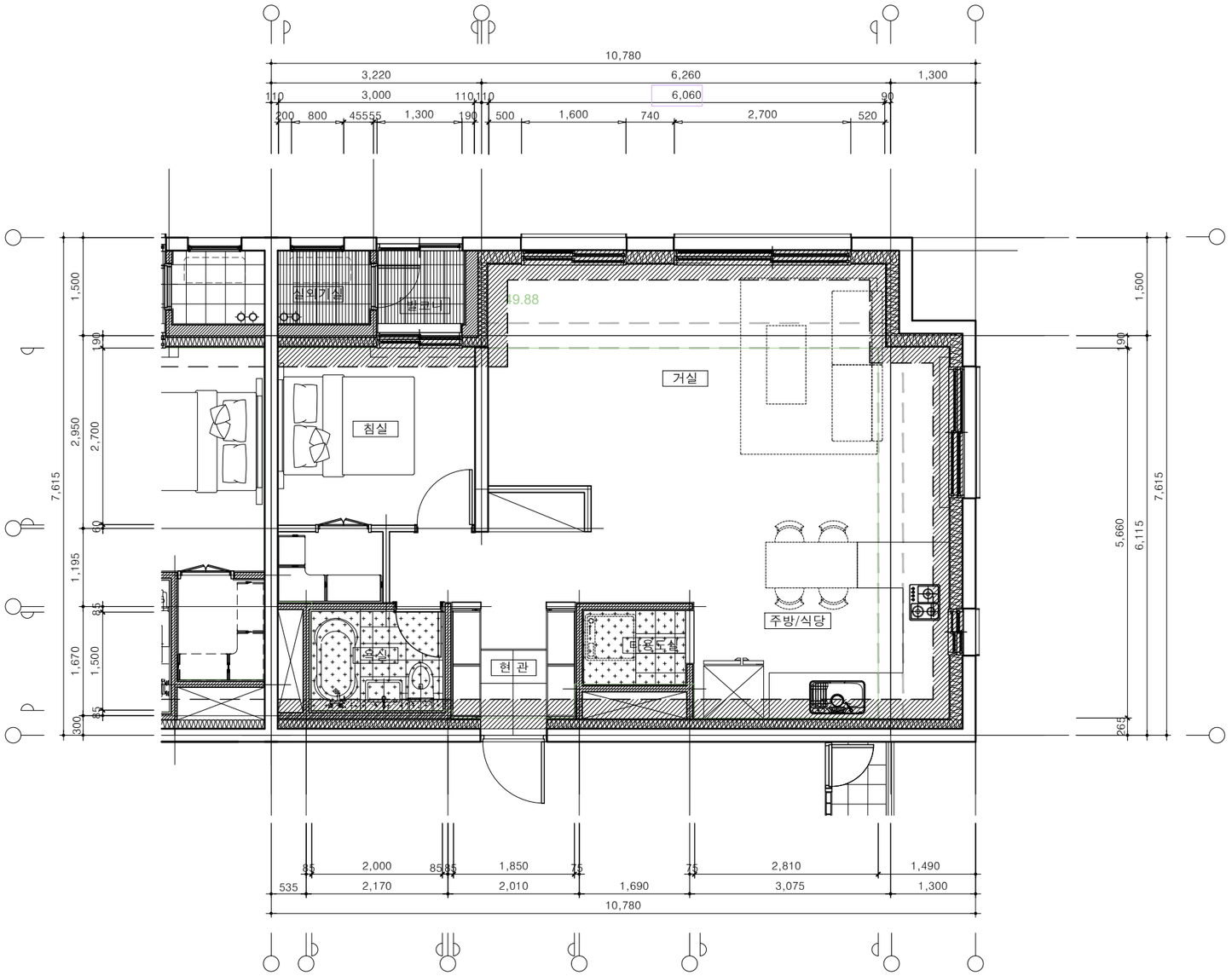

1

49E형 단위세대 방수,단열 결로방지 평면도(확장형)

SCALE : 1/80

■ 단열재 일람표

(단위 : mm)

구 분	사용부위	부 호	표 기	구 분	비 고
단열재	외 벽	Ⓐ		THK190 단열재	직 접
		Ⓑ		THK135 단열재	간 접

■ 방수 일람표

(단위 : mm)

구 분		표 기	규 격	사 용 부 위	비 고
방수	도 막 방 수		-	욕실바닥	직 접
	액 체 방 수		-	발코니, 욕실벽	욕실:H=1,200 코너보강

■ 결로방지재 일람표

(단위 : mm)

구 분	사용부위	부 호	표 기	구 분	비 고	결로방지재 시공부위
결로방지재	외 벽	-		THK10mm 결로방지용 단열재 (W : 450mm) (압출법 보온판 특호)		
	벽 면	ⓐ		THK10mm 결로방지용 단열재 (L : VAR.) (최소 450mm 이상)		
	벽 면	ⓑ		THK10mm 결로방지용 단열재 (L : VAR.) (최소 450mm 이상)		

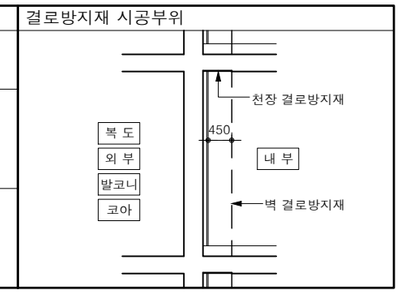

PROJECT TITLE

신대방동 341-36번지
공동주택 신축공사

PROJECT NO.

(주) 건 축 사 사 무 소
테 마 공 간
THEME SPACE Co., Ltd.
서울시 강남구 대치동 909 - 3
진영빌딩 2층
TEL : 02. 558. 7066.
FAX : 02. 558. 7067.

NOTE

REVISION DATE.

DESIGNED BY

DRAWN BY

CHECKED BY

1/80

APPROVED BY

DATE.
2021. 10.

SCALE
A3 :

DRAWING TITLE
49E형
방수,단열,결로방지평면도
(확장형)

DRAWING NO.

SHEET NO.
A02 - 016

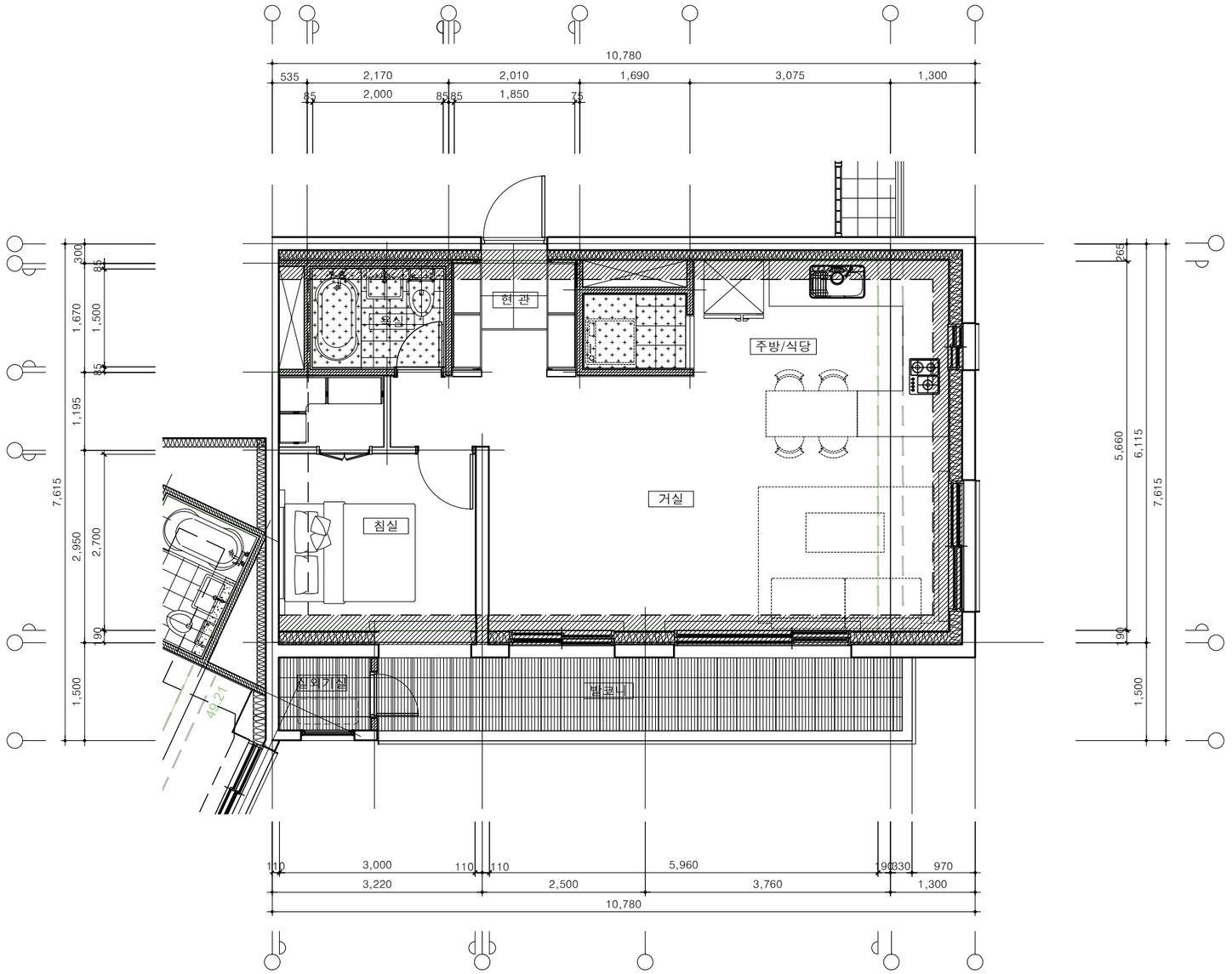

1

49E-1형 단위세대 방수,단열 결로방지 평면도(확장형)

SCALE : 1/80

■ 단열재 일람표

(단위 : mm)

구 분	사용부위	부 호	표 기	구 분	비 고
단열재	외 벽	Ⓐ		THK190 단열재	직 접
		Ⓑ		THK135 단열재	간 접

■ 방수 일람표

(단위 : mm)

구 분		표 기	규 격	사 용 부 위	비 고
방수	도 막 방 수		-	욕실바닥	직 접
	액 체 방 수		-	발코니, 욕실벽	욕실:H=1,200 코너보강

■ 결로방지재 일람표

(단위 : mm)

구 분	사용부위	부 호	표 기	구 분	비 고	결로방지재 시공부위
결로방지재	외 벽	-		THK10mm 결로방지용 단열재 (W : 450mm) (압출법 보온판 특호)		
	벽 면	ⓐ		THK10mm 결로방지용 단열재 (L : VAR.) (최소 450mm 이상)		
	벽 면	ⓑ		THK10mm 결로방지용 단열재 (L : VAR.) (최소 450mm 이상)		

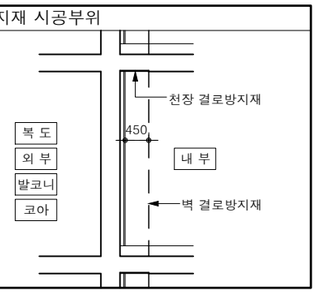

PROJECT TITLE

신대방동 341-36번지 공동주택 신축공사

PROJECT NO.

(주) 건 축 사 사 무 소
테 마 공 간
THEME SPACE Co., Ltd.
서울시 강남구 대치동 909 - 3 진영빌딩 2층
TEL : 02. 558. 7066.
FAX : 02. 558. 7067.

NOTE

REVISION DATE.

DESIGNED BY

DRAWN BY

CHECKED BY

1/80

APPROVED BY

DATE.

2021. 10.

SCALE

A3 :

DRAWING TITLE

49E-1형 방수,단열,결로방지평면도 (확장형)

DRAWING NO.

SHEET NO.

A02 - 017

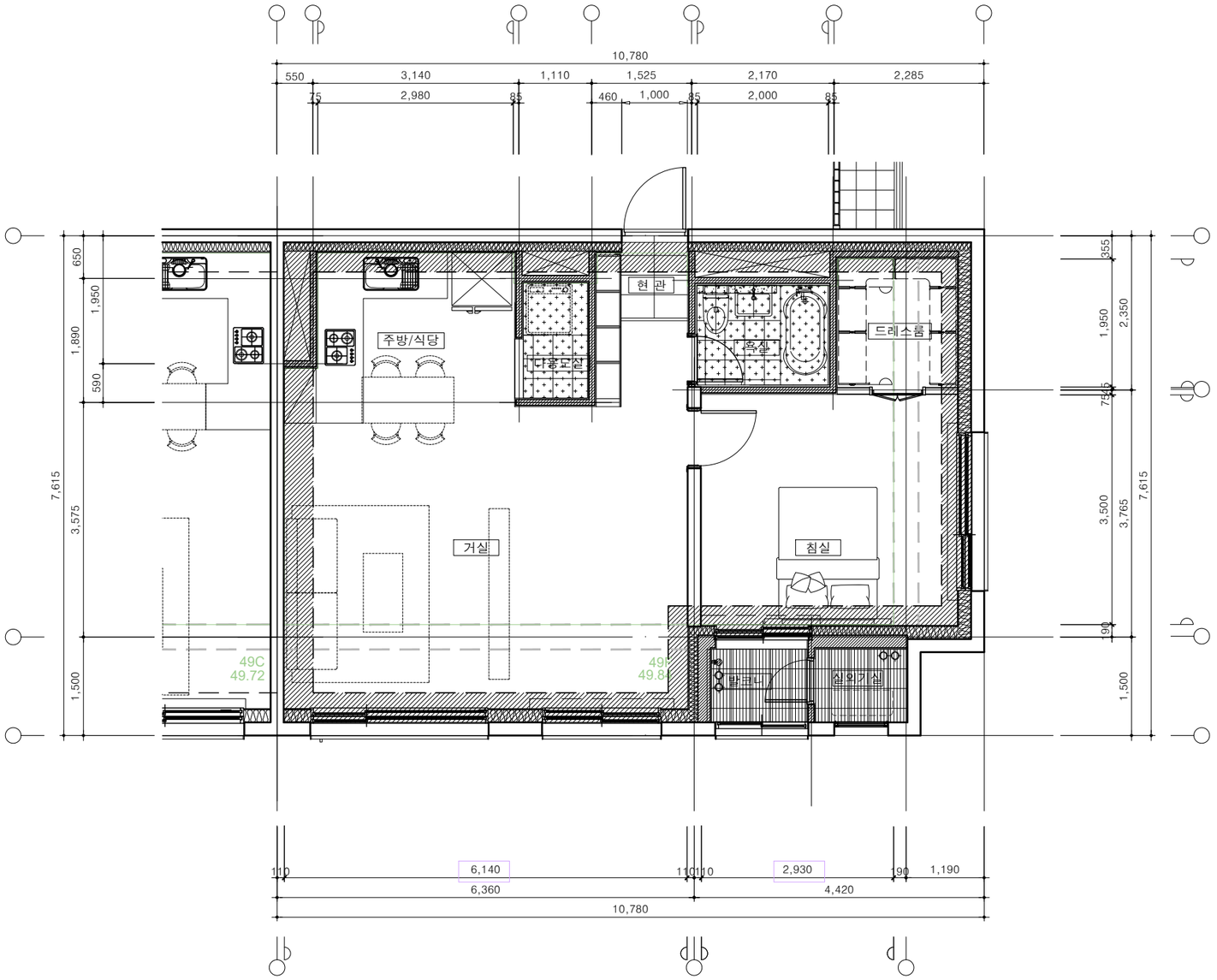

1

49F형 단위세대 방수,단열 결로방지 평면도(확장형)

SCALE : 1/80

■ 단열재 일람표

(단위 : mm)

구 분	사용부위	부 호	표 기	구 분	비 고
단열재	외 벽	Ⓐ		THK190 단열재	직 접
		Ⓑ		THK135 단열재	간 접

■ 방수 일람표

(단위 : mm)

구 분		표 기	규 격	사 용 부 위	비 고
방수	도 막 방 수		-	욕실바닥	직 접
	액 체 방 수		-	발코니, 욕실벽	욕실:H=1,200 코너보강

■ 결로방지재 일람표

(단위 : mm)

구 분	사용부위	부 호	표 기	구 분	비 고	결로방지재 시공부위
결로방지재	외 벽	-		THK10mm 결로방지용 단열재 (W : 450mm) (압출법 보온판 특호)		
	벽 면	ⓐ		THK10mm 결로방지용 단열재 (L : VAR.) (최소 450mm 이상)		
	벽 면	ⓑ		THK10mm 결로방지용 단열재 (L : VAR.) (최소 450mm 이상)		

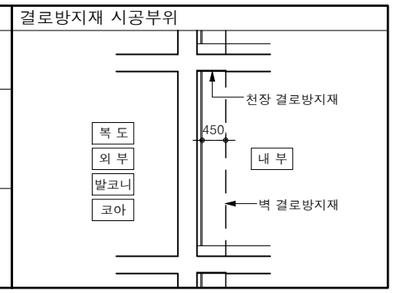

PROJECT TITLE

신대방동 341-36번지
공동주택 신축공사

PROJECT NO.

(주) 건 축 사 사 무 소
테 마 공 간
THEME SPACE Co., Ltd.
서울시 강남구 대치동 909 - 3
진영빌딩 2층
TEL : 02. 558. 7066.
FAX : 02. 558. 7067.

NOTE

REVISION DATE.

DESIGNED BY

DRAWN BY

CHECKED BY

1/80

APPROVED BY

DATE.

2021. 10.

SCALE

A3 :

DRAWING TITLE

49F형
방수,단열,결로방지평면도
(확장형)

DRAWING NO.

SHEET NO.

A02 - 018

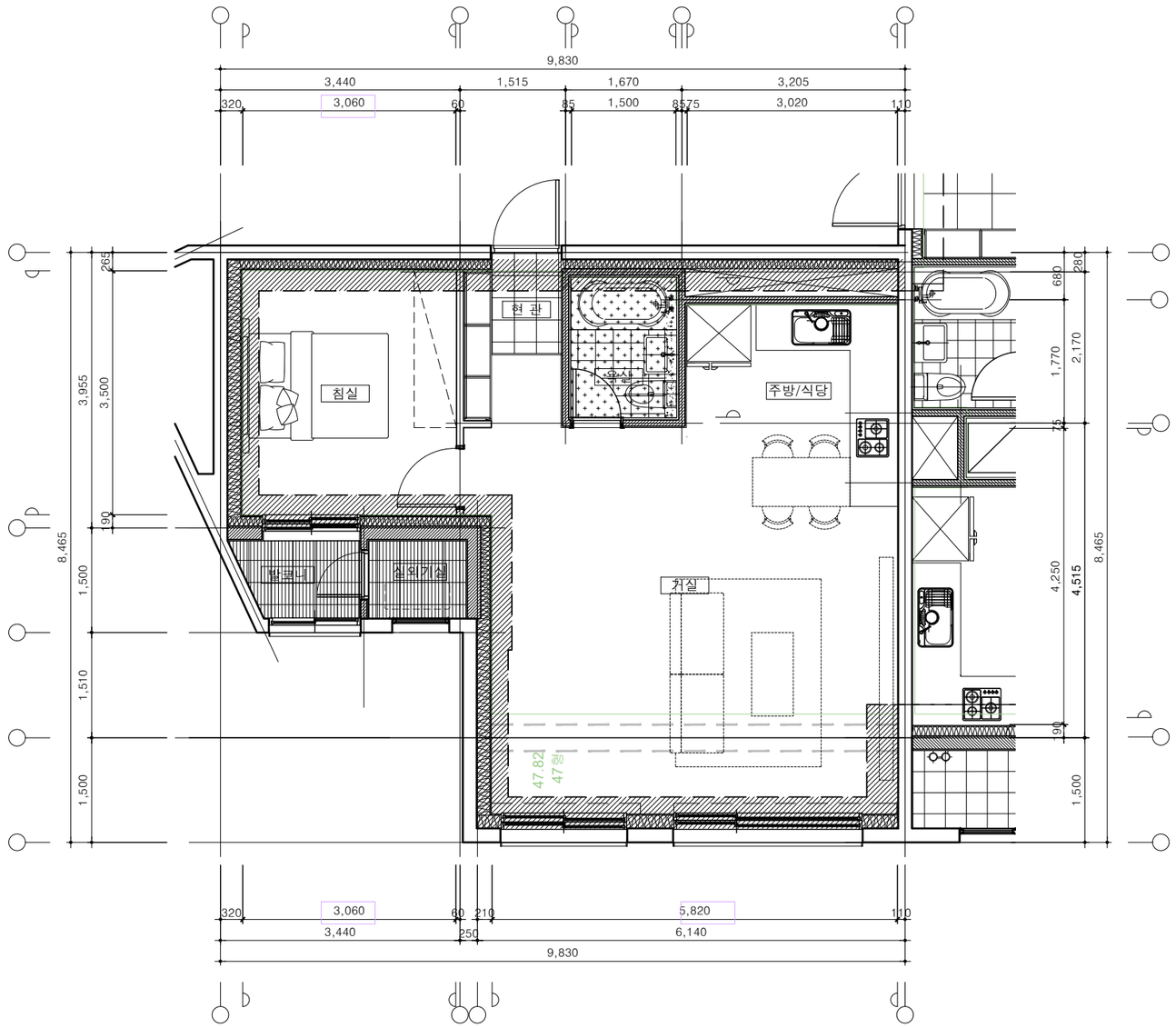

48형 단위세대 방수,단열 결로방지 평면도(확장형)

1

SCALE : 1/80

■ 단열재 일람표

(단위 : mm)

구 분	사용부위	부 호	표 기	구 분	비 고
단열재	외 벽	Ⓐ		THK190 단열재	직 접
		Ⓑ		THK135 단열재	간 접

■ 방수 일람표

(단위 : mm)

구 분		표 기	규 격	사 용 부 위	비 고
방수	도 막 방 수		-	욕실바닥	직 접
	액 체 방 수		-	발코니, 욕실벽	욕실:H=1,200 코너보강

■ 결로방지재 일람표

(단위 : mm)

구 분	사용부위	부 호	표 기	구 분	비 고	결로방지재 시공부위
결로방지재	외 벽	-		THK10mm 결로방지용 단열재 (W : 450mm) (압출법 보온판 특호)		복 도 / 외 부 / 발코니 / 코아 / 내 부 / 450 / 천장 결로방지재 / 벽 결로방지재
	벽 면	ⓐ		THK10mm 결로방지용 단열재 (L : VAR.) (최소 450mm 이상)		
	벽 면	ⓑ		THK10mm 결로방지용 단열재 (L : VAR.) (최소 450mm 이상)		

PROJECT TITLE

신대방동 341-36번지
공동주택 신축공사

PROJECT NO.

(주) 건 축 사 사 무 소
테 마 공 간
THEME SPACE Co., Ltd.
서울시 강남구 대치동 909 - 3
진영빌딩 2층
TEL : 02. 558. 7066.
FAX : 02. 558. 7067.

NOTE

REVISION DATE.

DESIGNED BY

DRAWN BY

CHECKED BY

1/80

APPROVED BY

DATE.
2021. 10.

SCALE
A3 :

DRAWING TITLE
48형
방수,단열,결로방지평면도
(확장형)

DRAWING NO.

SHEET NO.
A02 - 019

1 47형 단위세대 방수,단열 결로방지 평면도(확장형)

SCALE : 1/80

■ 단열재 일람표

(단위 : mm)

구 분	사용부위	부 호	표 기	구 분	비 고
단열재	외 벽	Ⓐ		THK190 단열재	직 접
		Ⓑ		THK135 단열재	간 접

■ 방수 일람표

(단위 : mm)

구 분		표 기	규 격	사 용 부 위	비 고
방수	도 막 방 수		-	욕실바닥	직 접
	액 체 방 수		-	발코니, 욕실벽	욕실:H=1,200 코너보강

■ 결로방지재 일람표

(단위 : mm)

구 분	사용부위	부 호	표 기	구 분	비 고	결로방지재 시공부위
결로방지재	외 벽	-		THK10mm 결로방지용 단열재 (W : 450mm) (압출법 보온판 특호)		
	벽 면	ⓐ		THK10mm 결로방지용 단열재 (L : VAR.) (최소 450mm 이상)		
	벽 면	ⓑ		THK10mm 결로방지용 단열재 (L : VAR.) (최소 450mm 이상)		

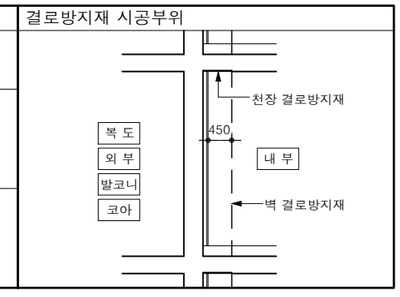

PROJECT TITLE

신대방동 341-36번지
공동주택 신축공사

PROJECT NO.

(주) 건 축 사 사 무 소
테 마 공 간
THEME SPACE Co., Ltd.
서울시 강남구 대치동 909 - 3
진영빌딩 2층
TEL : 02. 558. 7066.
FAX : 02. 558. 7067.

NOTE

REVISION DATE.

DESIGNED BY

DRAWN BY

CHECKED BY
1/80

APPROVED BY

DATE.
2021. 10.

SCALE
A3 :

DRAWING TITLE
47형
방수,단열,결로방지평면도
(확장형)

DRAWING NO.

SHEET NO.
A02 - 020

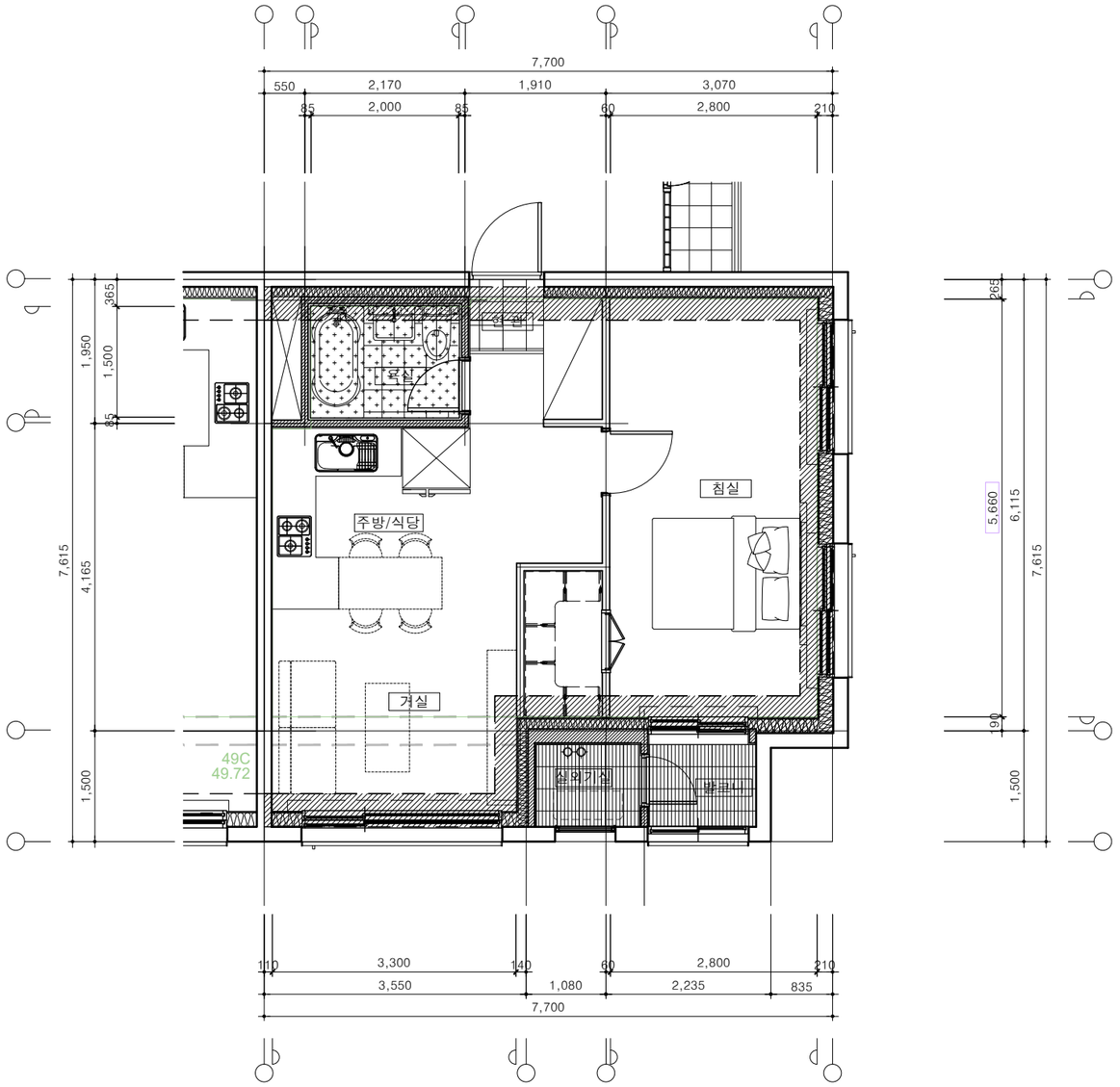

1

40A형 단위세대 방수,단열 결로방지 평면도(확장형)

SCALE : 1/80

■ 단열재 일람표

(단위 : mm)

구 분	사용부위	부 호	표 기	구 분	비 고
단열재	외 벽	Ⓐ		THK190 단열재	직 접
		Ⓑ		THK135 단열재	간 접

■ 방수 일람표

(단위 : mm)

구 분		표 기	규 격	사 용 부 위	비 고
방수	도 막 방 수		-	욕실바닥	직 접
	액 체 방 수		-	발코니, 욕실벽	욕실:H=1,200 코너보강

■ 결로방지재 일람표

(단위 : mm)

구 분	사용부위	부 호	표 기	구 분	비 고	결로방지재 시공부위
결로방지재	외 벽	-		THK10mm 결로방지용 단열재 (W : 450mm) (압출법 보온판 특호)		
	벽 면	ⓐ		THK10mm 결로방지용 단열재 (L : VAR.) (최소 450mm 이상)		
	벽 면	ⓑ		THK10mm 결로방지용 단열재 (L : VAR.) (최소 450mm 이상)		

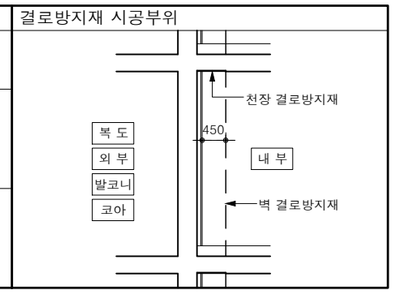

PROJECT TITLE

신대방동 341-36번지
공동주택 신축공사

PROJECT NO.

(주) 건 축 사 사 무 소
테 마 공 간
THEME SPACE Co., Ltd.
서울시 강남구 대치동 909 - 3
진영빌딩 2층
TEL : 02. 558. 7066.
FAX : 02. 558. 7067.

NOTE

REVISION DATE.

DESIGNED BY

DRAWN BY

CHECKED BY

1/80

APPROVED BY

DATE.

2021. 10.

SCALE

A3 :

DRAWING TITLE

40A형
방수,단열,결로방지평면도
(확장형)

DRAWING NO.

SHEET NO.

A02 - 021

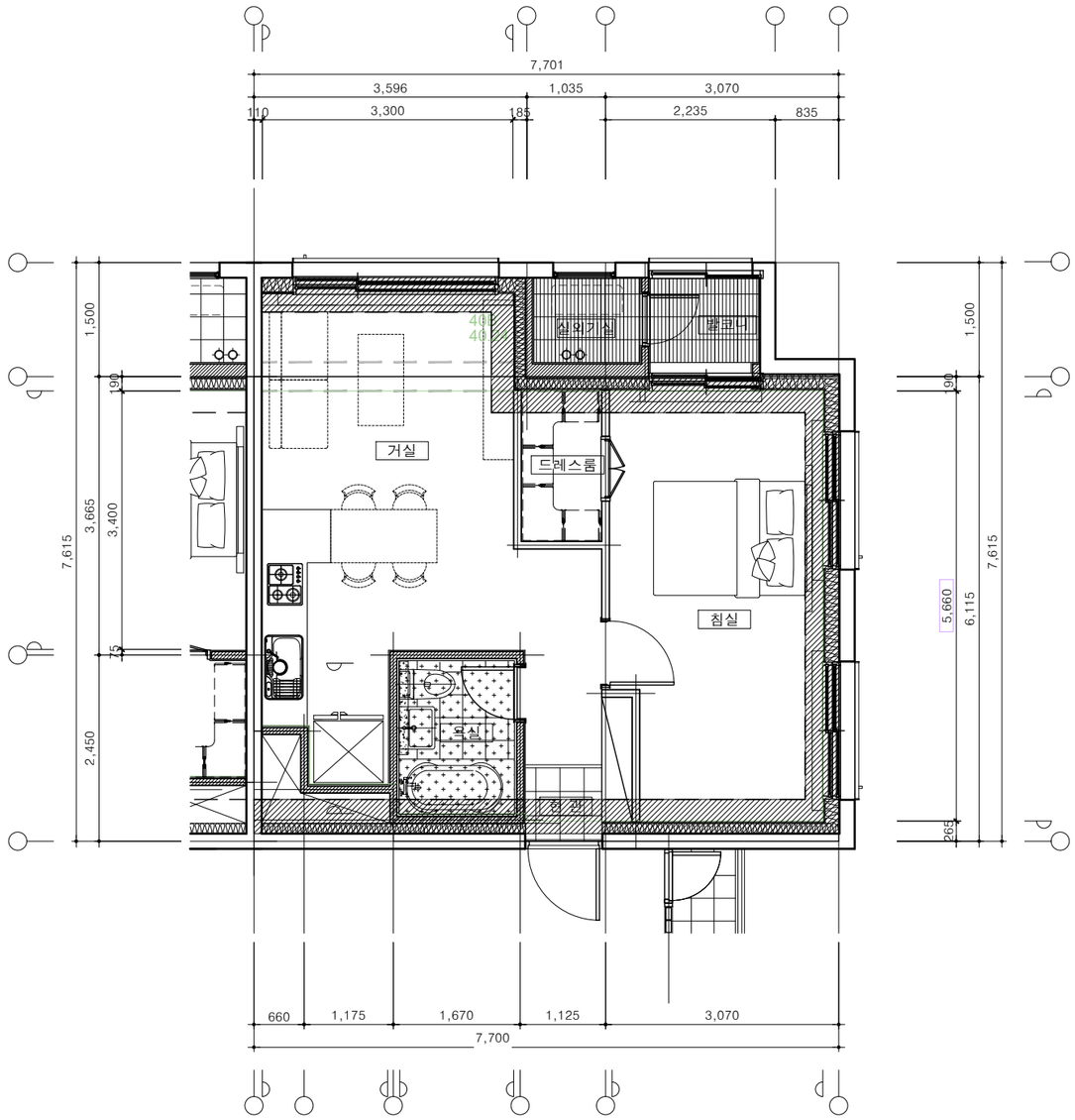

1 40B형 단위세대 방수,단열 결로방지 평면도(확장형)

SCALE : 1/80

■ 단열재 일람표

(단위 : mm)

구 분	사용부위	부 호	표 기	구 분	비 고
단열재	외 벽	Ⓐ		THK190 단열재	직 접
		Ⓑ		THK135 단열재	간 접

■ 방수 일람표

(단위 : mm)

구 분		표 기	규 격	사 용 부 위	비 고
방수	도 막 방 수		-	욕실바닥	직 접
	액 체 방 수		-	발코니, 욕실벽	욕실:H=1,200 코너보강

■ 결로방지재 일람표

(단위 : mm)

구 분	사용부위	부 호	표 기	구 분	비 고	결로방지재 시공부위
결로방지재	외 벽	-		THK10mm 결로방지용 단열재 (W : 450mm) (압출법 보온판 특호)		
	벽 면	ⓐ		THK10mm 결로방지용 단열재 (L : VAR.) (최소 450mm 이상)		
	벽 면	ⓑ		THK10mm 결로방지용 단열재 (L : VAR.) (최소 450mm 이상)		

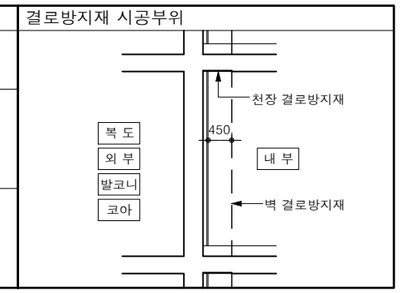

PROJECT TITLE

신대방동 341-36번지
공동주택 신축공사

PROJECT NO.

(주) 건 축 사 사 무 소
테 마 공 간
THEME SPACE Co., Ltd.
서울시 강남구 대치동 909 - 3
진영빌딩 2층
TEL : 02. 558. 7066.
FAX : 02. 558. 7067.

NOTE

REVISION DATE.

DESIGNED BY

DRAWN BY

CHECKED BY

1/80

APPROVED BY

DATE.

2021. 10.

SCALE

A3 :

DRAWING TITLE

40B형
방수,단열,결로방지평면도
(확장형)

DRAWING NO.

SHEET NO.

A02 - 022

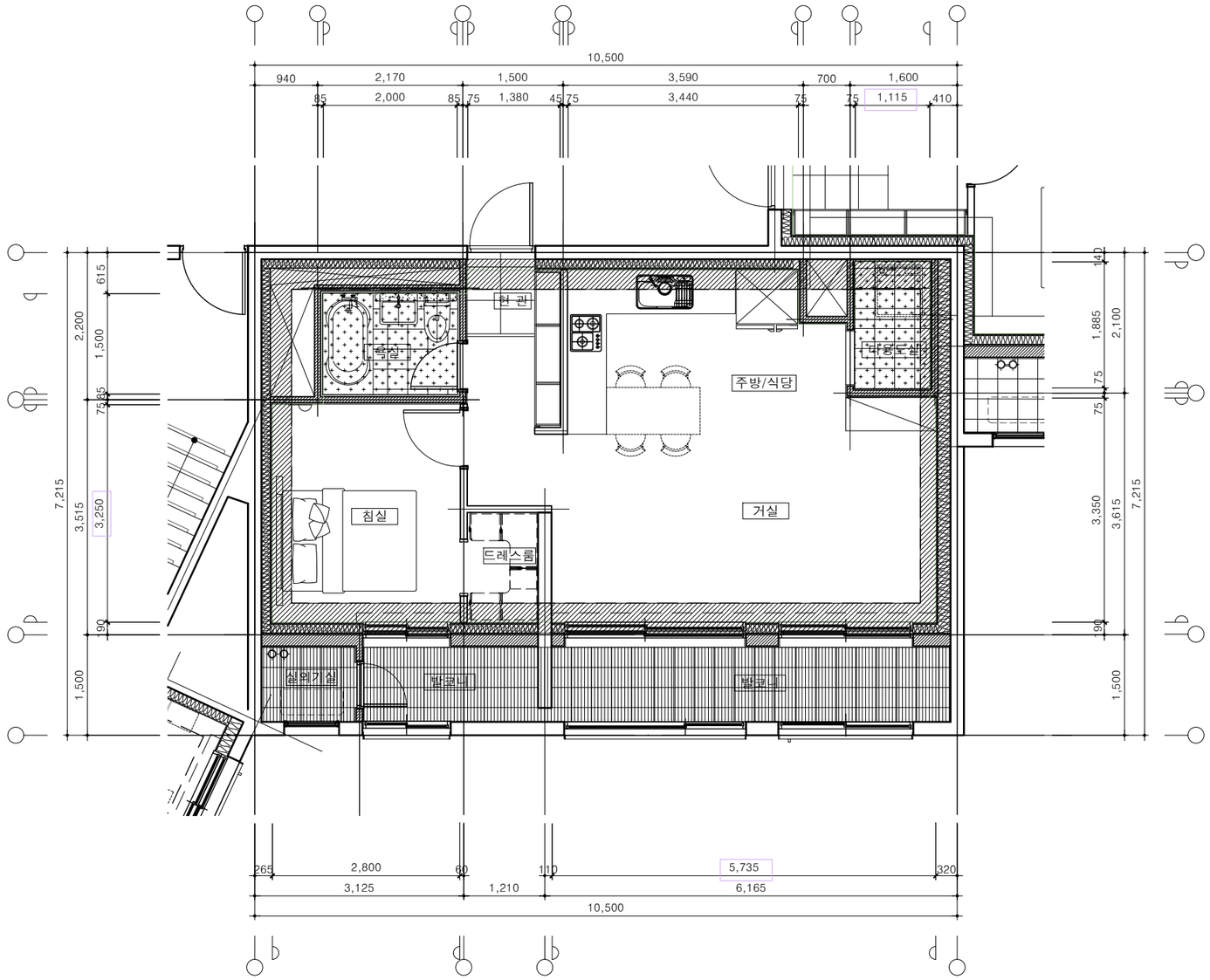

1

49A형 단위세대 방수,단열 결로방지 평면도(기본형)

SCALE : 1/80

■ 단열재 일람표

(단위 : mm)

구 분	사용부위	부 호	표 기	구 분	비 고
단열재	외 벽	Ⓐ		THK190 단열재	직 접
		Ⓑ		THK135 단열재	간 접

■ 방수 일람표

(단위 : mm)

구 분		표 기	규 격	사 용 부 위	비 고
방수	도 막 방 수		-	욕실바닥	직 접
	액 체 방 수		-	발코니, 욕실벽	욕실:H=1,200 코너보강

■ 결로방지재 일람표

(단위 : mm)

구 분	사용부위	부 호	표 기	구 분	비 고	결로방지재 시공부위
결로방지재	외 벽	-		THK10mm 결로방지용 단열재 (W : 450mm) (압출법 보온판 특호)		복 도 / 외 부 / 발코니 / 코아 / 천장 결로방지재 / 450 / 내 부 / 벽 결로방지재
	벽 면	ⓐ		THK10mm 결로방지용 단열재 (L : VAR.) (최소 450mm 이상)		
	벽 면	ⓑ		THK10mm 결로방지용 단열재 (L : VAR.) (최소 450mm 이상)		

PROJECT TITLE

신대방동 341-36번지
공동주택 신축공사

PROJECT NO.

(주) 건 축 사 사 무 소
테 마 공 간
THEME SPACE Co., Ltd.
서울시 강남구 대치동 909 - 3
진영빌딩 2층
TEL : 02. 558. 7066.
FAX : 02. 558. 7067.

NOTE

REVISION DATE.

DESIGNED BY

DRAWN BY

CHECKED BY

1/80

APPROVED BY

DATE.

2021. 10.

SCALE

A3 :

DRAWING TITLE

49A형
방수,단열,결로방지평면도
(기본형)

DRAWING NO.

SHEET NO.

A02 - 001

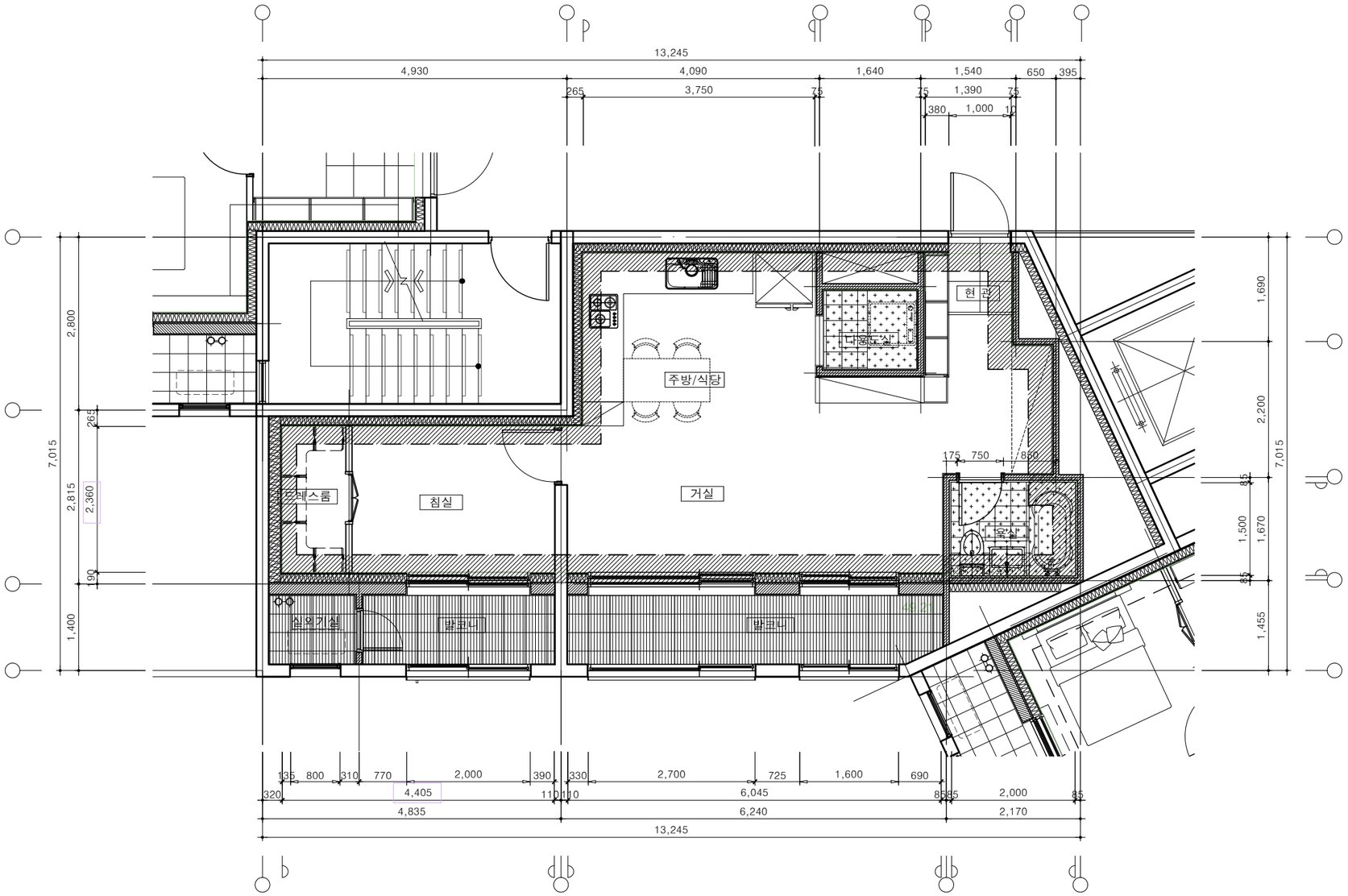

1

49B형 단위세대 방수,단열 결로방지 평면도(기본형)

SCALE : 1/80

■ 단열재 일람표

(단위 : mm)

구 분	사용부위	부 호	표 기	구 분	비 고
단열재	외 벽	Ⓐ		THK190 단열재	직 접
		Ⓑ		THK135 단열재	간 접

■ 방수 일람표

(단위 : mm)

구 분		표 기	규 격	사 용 부 위	비 고
방수	도 막 방 수		–	욕실바닥	직 접
	액 체 방 수		–	발코니, 욕실벽	욕실:H=1,200 코너보강

■ 결로방지재 일람표

(단위 : mm)

구 분	사용부위	부 호	표 기	구 분	비 고
결로방지재	외 벽	–		THK10mm 결로방지용 단열재 (W : 450mm) (압출법 보온판 특호)	
	벽 면	ⓐ		THK10mm 결로방지용 단열재 (L : VAR.) (최소 450mm 이상)	
	벽 면	ⓑ		THK10mm 결로방지용 단열재 (L : VAR.) (최소 450mm 이상)	

결로방지재 시공부위

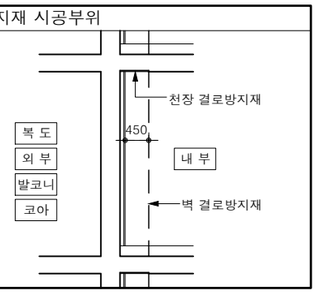

PROJECT TITLE

신대방동 341-36번지 공동주택 신축공사

PROJECT NO.

(주) 건 축 사 사 무 소
테 마 공 간
THEME SPACE Co., Ltd.
서울시 강남구 대치동 909 - 3
진영빌딩 2층
TEL : 02. 558. 7066.
FAX : 02. 558. 7067.

NOTE

REVISION DATE.

DESIGNED BY

DRAWN BY

CHECKED BY

1/80

APPROVED BY

DATE.

2021. 10.

SCALE

A3 :

DRAWING TITLE

49B형
방수,단열,결로방지평면도
(기본형)

DRAWING NO.

SHEET NO.

A02 - 002

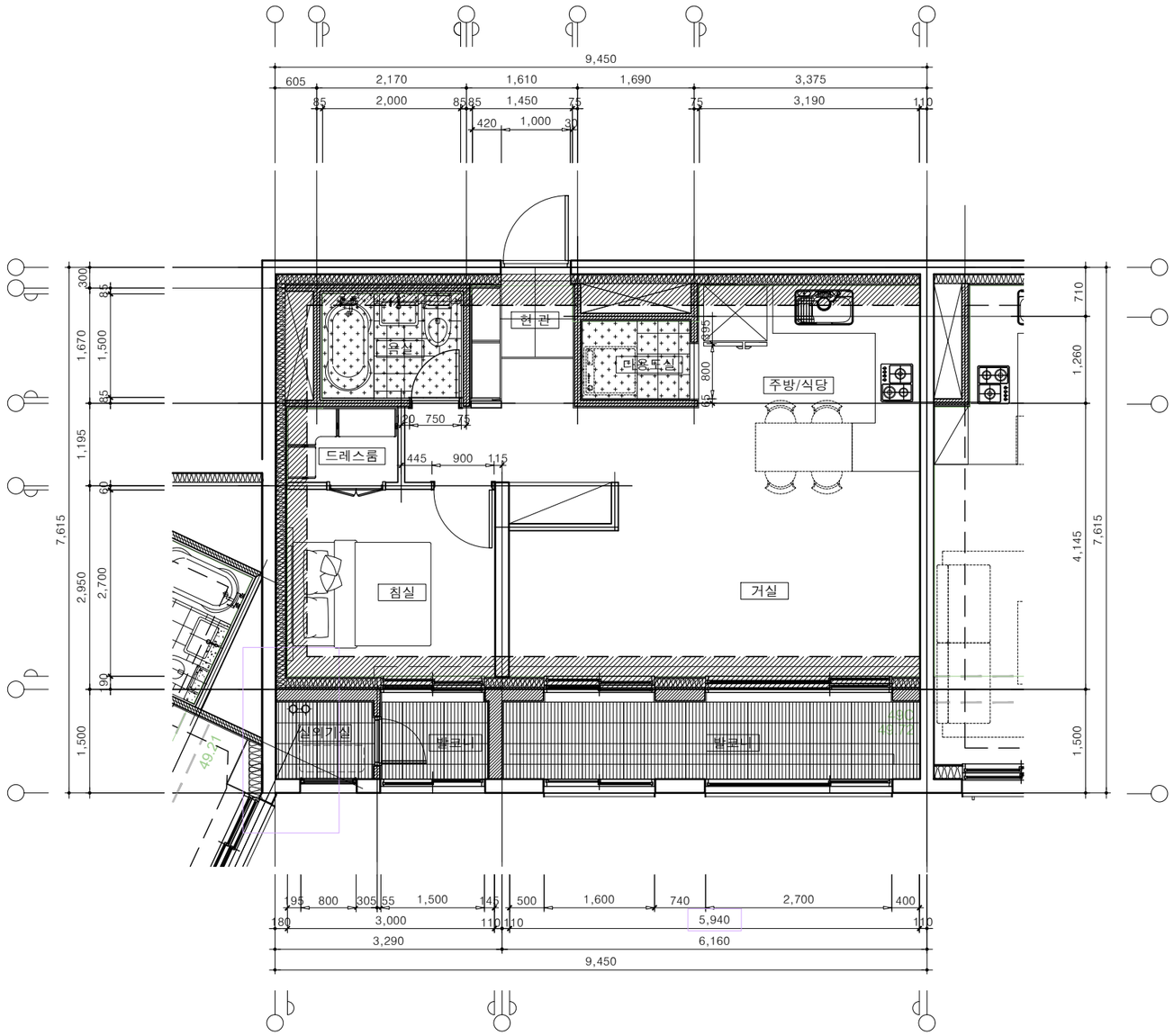

1 49C형 단위세대 방수,단열 결로방지 평면도(기본형)

SCALE : 1/80

■ 단열재 일람표

(단위 : mm)

구 분	사용부위	부 호	표 기	구 분	비 고
단열재	외 벽	Ⓐ		THK190 단열재	직 접
		Ⓑ		THK135 단열재	간 접

■ 방수 일람표

(단위 : mm)

구 분		표 기	규 격	사 용 부 위	비 고
방수	도 막 방 수		-	욕실바닥	직 접
	액 체 방 수		-	발코니, 욕실벽	욕실:H=1,200 코너보강

■ 결로방지재 일람표

(단위 : mm)

구 분	사용부위	부 호	표 기	구 분	비 고	결로방지재 시공부위
결로방지재	외 벽	-		THK10mm 결로방지용 단열재 (W : 450mm) (압출법 보온판 특호)		복 도 / 외 부 / 발코니 / 코아 — 450 — 천장 결로방지재 / 내 부 / 벽 결로방지재
	벽 면	ⓐ		THK10mm 결로방지용 단열재 (L : VAR.) (최소 450mm 이상)		
	벽 면	ⓑ		THK10mm 결로방지용 단열재 (L : VAR.) (최소 450mm 이상)		

PROJECT TITLE

신대방동 341-36번지
공동주택 신축공사

PROJECT NO.

(주) 건 축 사 사 무 소
테 마 공 간
THEME SPACE Co., Ltd.
서울시 강남구 대치동 909 - 3
진영빌딩 2층
TEL : 02. 558. 7066.
FAX : 02. 558. 7067.

NOTE

REVISION DATE.

DESIGNED BY

DRAWN BY

CHECKED BY

1/80

APPROVED BY

DATE.

2021. 10.

SCALE

A3 :

DRAWING TITLE

49C형
방수,단열,결로방지평면도
(기본형)

DRAWING NO.

SHEET NO.

A02 - 002

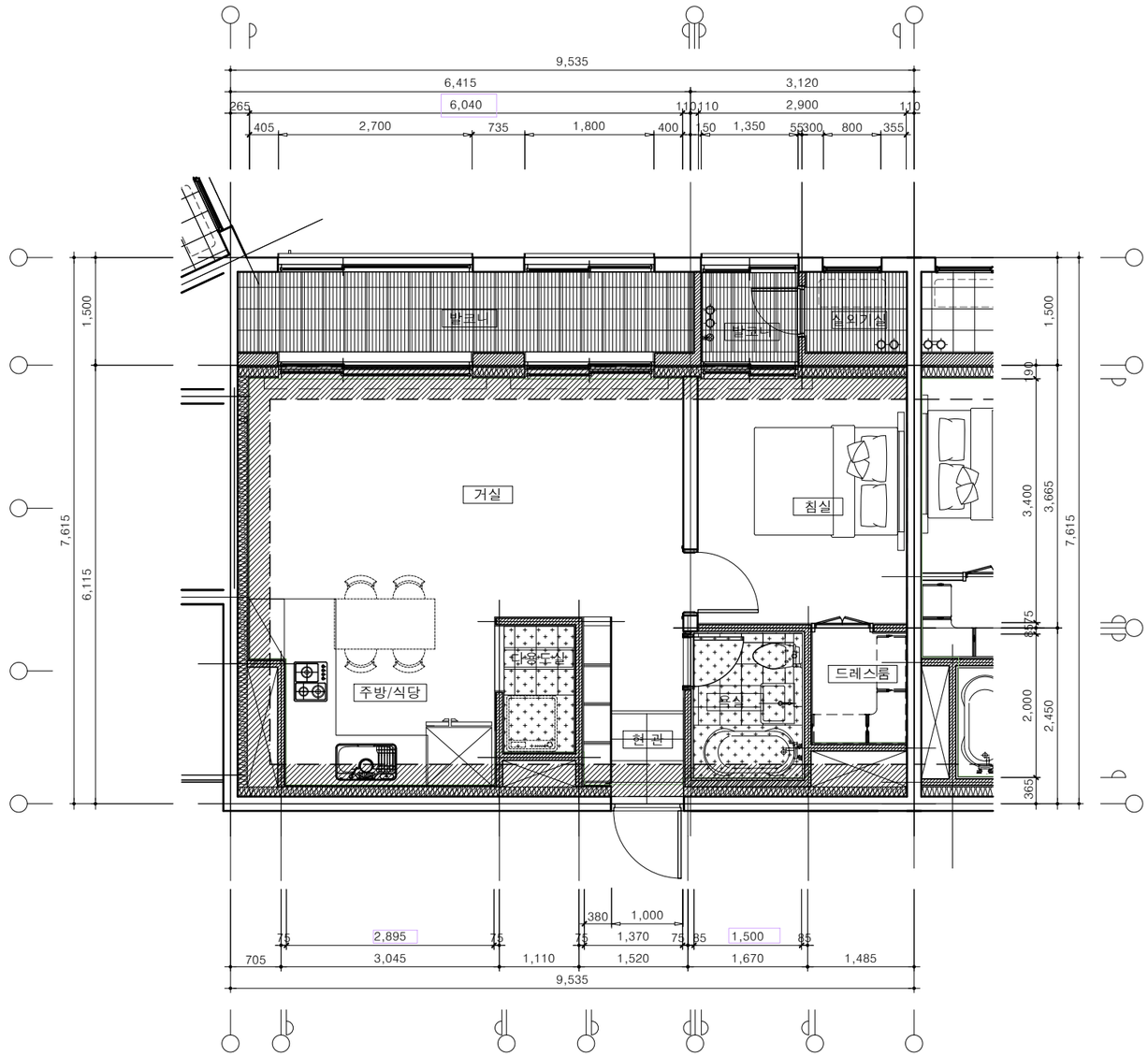

1 49D형 단위세대 방수,단열 결로방지 평면도(기본형)

SCALE : 1/80

■ 단열재 일람표

(단위 : mm)

구 분	사용부위	부 호	표 기	구 분	비 고
단열재	외 벽	Ⓐ		THK190 단열재	직 접
		Ⓑ		THK135 단열재	간 접

■ 방수 일람표

(단위 : mm)

구 분		표 기	규 격	사 용 부 위	비 고
방수	도 막 방 수		-	욕실바닥	직 접
	액 체 방 수		-	발코니, 욕실벽	욕실:H=1,200 코너보강

■ 결로방지재 일람표

(단위 : mm)

구 분	사용부위	부 호	표 기	구 분	비 고	결로방지재 시공부위
결로방지재	외 벽	-		THK10mm 결로방지용 단열재 (W : 450mm) (압출법 보온판 특호)		복 도 / 외 부 / 발코니 / 코아 / 천장 결로방지재 / 450 / 내 부 / 벽 결로방지재
	벽 면	ⓐ		THK10mm 결로방지용 단열재 (L : VAR.) (최소 450mm 이상)		
	벽 면	ⓑ		THK10mm 결로방지용 단열재 (L : VAR.) (최소 450mm 이상)		

PROJECT TITLE

신대방동 341-36번지
공동주택 신축공사

PROJECT NO.

(주) 건 축 사 사 무 소
테 마 공 간
THEME SPACE Co., Ltd.
서울시 강남구 대치동 909 - 3
진영빌딩 2층
TEL : 02. 558. 7066.
FAX : 02. 558. 7067.

NOTE

REVISION DATE.

DESIGNED BY

DRAWN BY

CHECKED BY

1/80

APPROVED BY

DATE.
2021. 10.

SCALE
A3 :

DRAWING TITLE
49D형
방수,단열,결로방지평면도
(기본형)

DRAWING NO.

SHEET NO.
A02 - 004

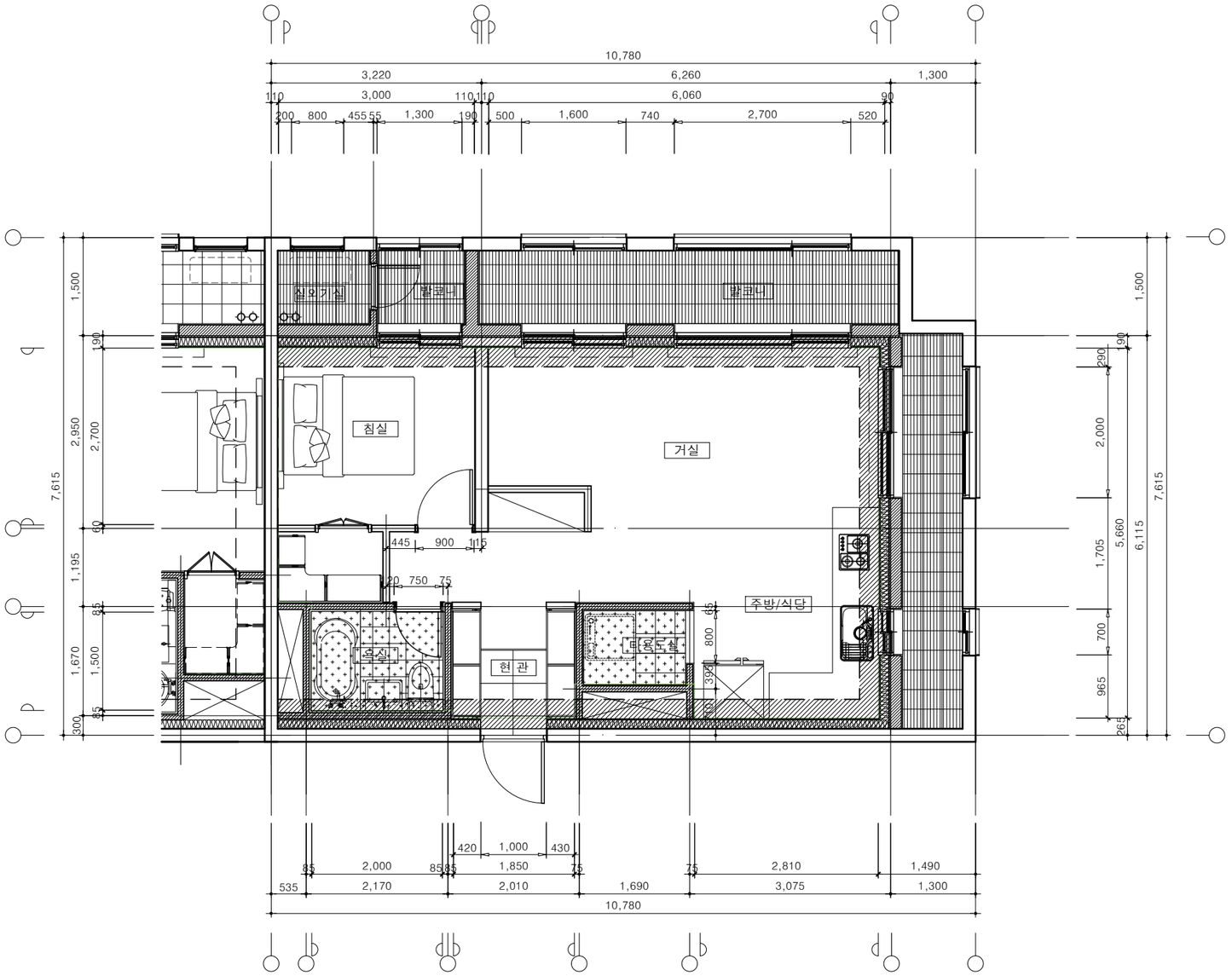

1

49E형 단위세대 방수,단열 결로방지 평면도(기본형)

SCALE : 1/80

■ 단열재 일람표

(단위 : mm)

구 분	사용부위	부 호	표 기	구 분	비 고
단열재	외 벽	Ⓐ		THK190 단열재	직 접
		Ⓑ		THK135 단열재	간 접

■ 방수 일람표

(단위 : mm)

구 분		표 기	규 격	사 용 부 위	비 고
방수	도 막 방 수		-	욕실바닥	직 접
	액 체 방 수		-	발코니, 욕실벽	욕실:H=1,200 코너보강

■ 결로방지재 일람표

(단위 : mm)

구 분	사용부위	부 호	표 기	구 분	비 고
결로방지재	외 벽	-		THK10mm 결로방지용 단열재 (W : 450mm) (압출법 보온판 특호)	
	벽 면	ⓐ		THK10mm 결로방지용 단열재 (L : VAR.) (최소 450mm 이상)	
	벽 면	ⓑ		THK10mm 결로방지용 단열재 (L : VAR.) (최소 450mm 이상)	

결로방지재 시공부위

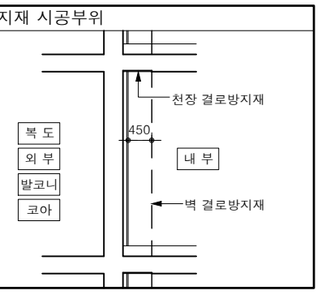

PROJECT TITLE

신대방동 341-36번지
공동주택 신축공사

PROJECT NO.

(주) 건 축 사 사 무 소
테 마 공 간
THEME SPACE Co., Ltd.
서울시 강남구 대치동 909 - 3
진영빌딩 2층
TEL : 02. 558. 7066.
FAX : 02. 558. 7067.

NOTE

REVISION DATE.

DESIGNED BY

DRAWN BY

CHECKED BY

1/80

APPROVED BY

DATE.

2021. 10.

SCALE

A3 :

DRAWING TITLE

49E형
방수,단열,결로방지평면도
(기본형)

DRAWING NO.

SHEET NO.

A02 - 005

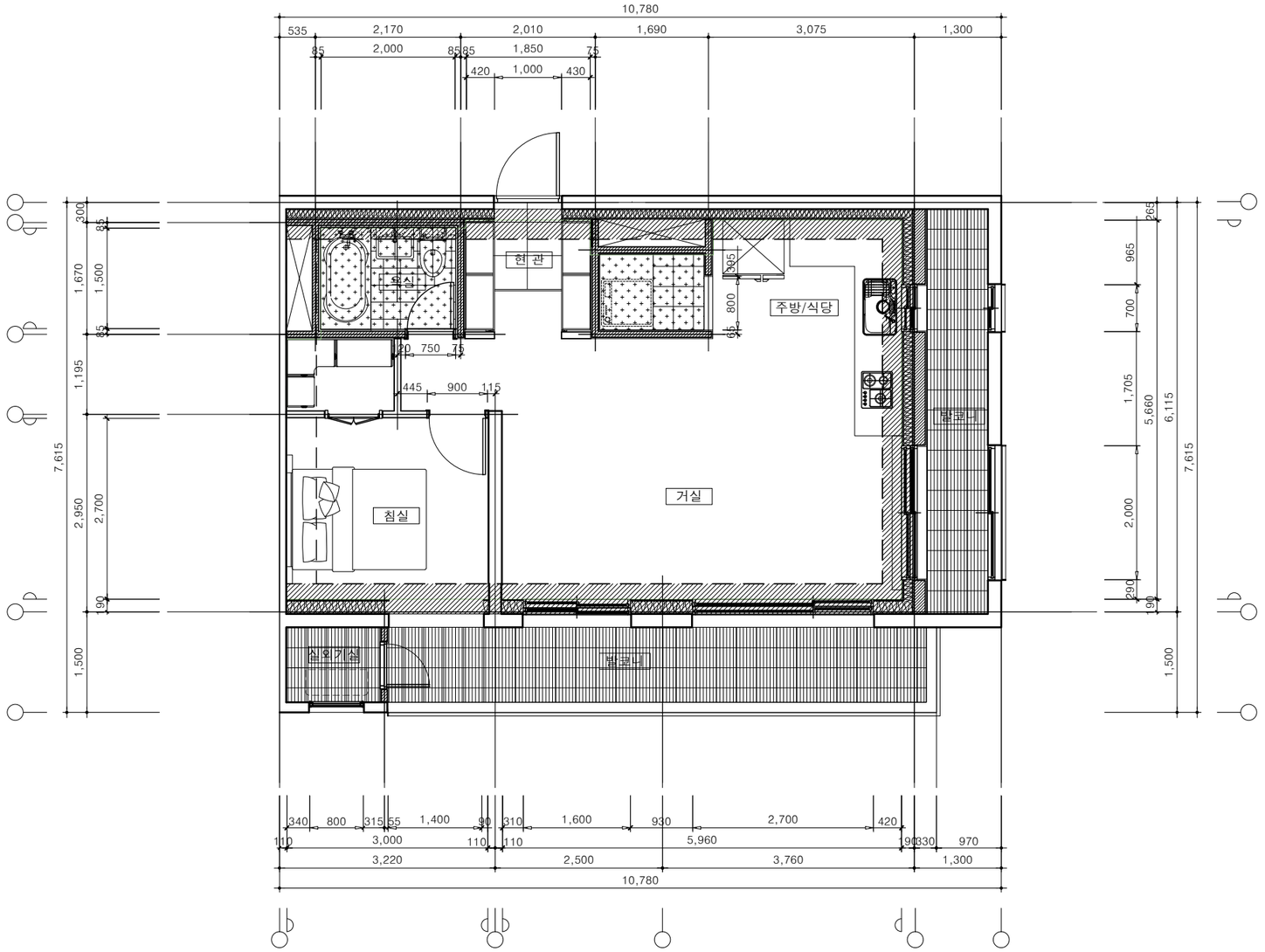

1

49E-1형 단위세대 방수,단열 결로방지 평면도(기본형)

SCALE : 1/80

■ 단열재 일람표

(단위 : mm)

구 분	사용부위	부 호	표 기	구 분	비 고
단열재	외 벽	Ⓐ		THK190 단열재	직 접
		Ⓑ		THK135 단열재	간 접

■ 방수 일람표

(단위 : mm)

구 분		표 기	규 격	사 용 부 위	비 고
방수	도 막 방 수		-	욕실바닥	직 접
	액 체 방 수		-	발코니, 욕실벽	욕실:H=1,200 코너보강

■ 결로방지재 일람표

(단위 : mm)

구 분	사용부위	부 호	표 기	구 분	비 고
결로방지재	외 벽	-		THK10mm 결로방지용 단열재 (W : 450mm) (압출법 보온판 특호)	
	벽 면	ⓐ		THK10mm 결로방지용 단열재 (L : VAR.) (최소 450mm 이상)	
	벽 면	ⓑ		THK10mm 결로방지용 단열재 (L : VAR.) (최소 450mm 이상)	

결로방지재 시공부위

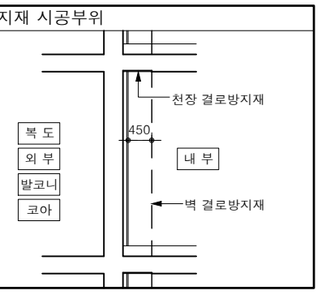

PROJECT TITLE

신대방동 341-36번지
공동주택 신축공사

PROJECT NO.

(주) 건 축 사 사 무 소
테 마 공 간
THEME SPACE Co., Ltd.
서울시 강남구 대치동 909 - 3
진영빌딩 2층
TEL : 02. 558. 7066.
FAX : 02. 558. 7067.

NOTE

REVISION DATE.

DESIGNED BY

DRAWN BY 1/80

CHECKED BY

APPROVED BY

DATE. 2021. 10.

SCALE A3 :

DRAWING TITLE

49E-1형
방수,단열,결로방지평면도
(기본형)

DRAWING NO.

SHEET NO. A02 - 006

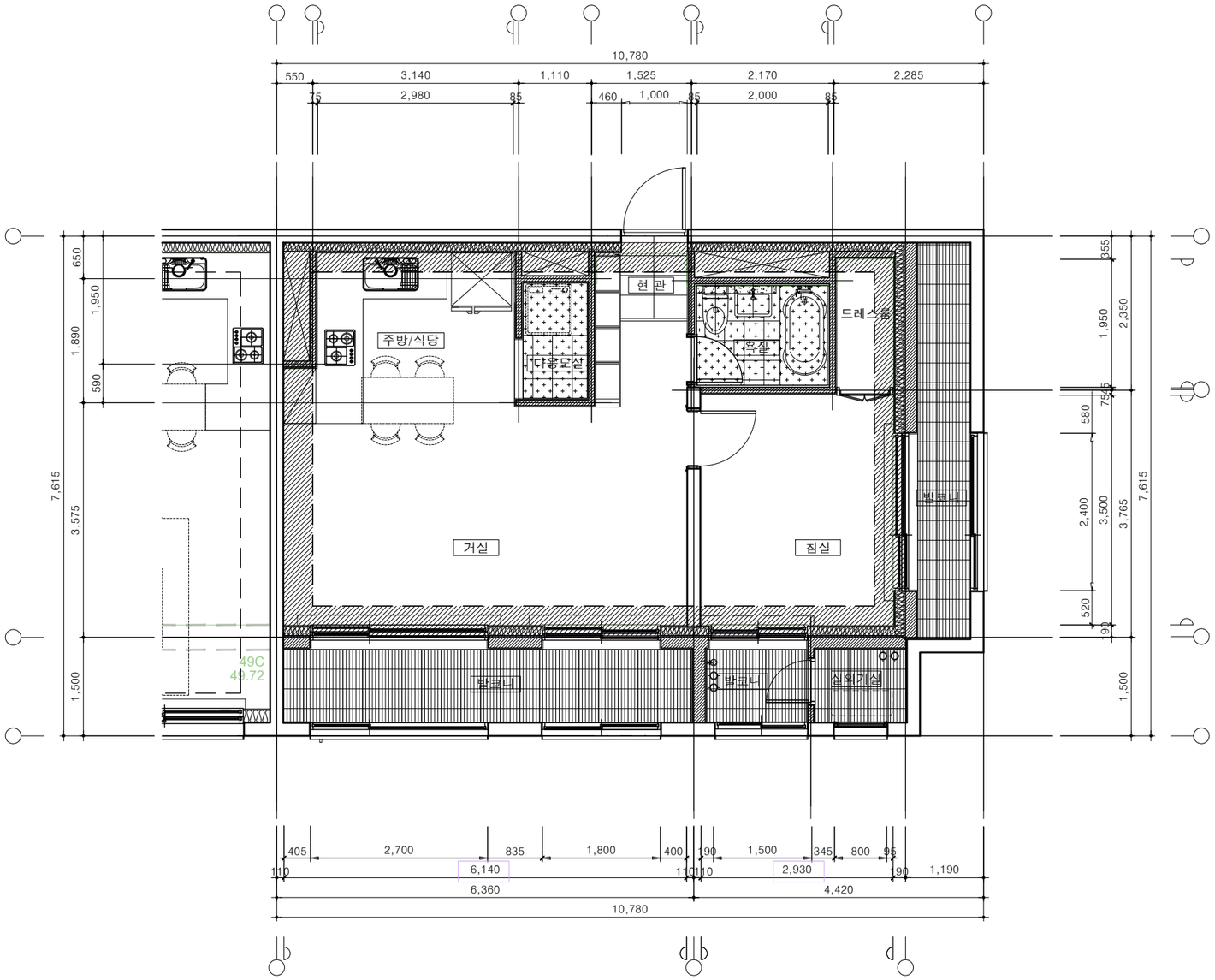

1

49F형 단위세대 방수,단열 결로방지 평면도(기본형)

SCALE : 1/80

■ 단열재 일람표

(단위 : mm)

구 분	사용부위	부 호	표 기	구 분	비 고
단열재	외 벽	Ⓐ		THK190 단열재	직 접
		Ⓑ		THK135 단열재	간 접

■ 방수 일람표

(단위 : mm)

구 분		표 기	규 격	사 용 부 위	비 고
방수	도 막 방 수		-	욕실바닥	직 접
	액 체 방 수		-	발코니, 욕실벽	욕실:H=1,200 코너보강

■ 결로방지재 일람표

(단위 : mm)

구 분	사용부위	부 호	표 기	구 분	비 고
결로방지재	외 벽	-		THK10mm 결로방지용 단열재 (W : 450mm) (압출법 보온판 특호)	
	벽 면	ⓐ		THK10mm 결로방지용 단열재 (L : VAR.) (최소 450mm 이상)	
	벽 면	ⓑ		THK10mm 결로방지용 단열재 (L : VAR.) (최소 450mm 이상)	

결로방지재 시공부위

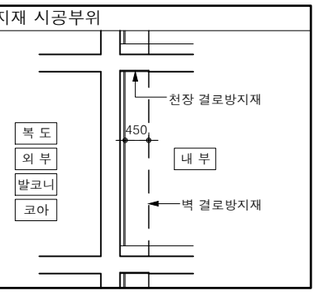

PROJECT TITLE

신대방동 341-36번지
공동주택 신축공사

PROJECT NO.

(주) 건 축 사 사 무 소
테 마 공 간
THEME SPACE Co., Ltd.
서울시 강남구 대치동 909 - 3
진영빌딩 2층
TEL : 02. 558. 7066.
FAX : 02. 558. 7067.

NOTE

REVISION DATE.

DESIGNED BY

DRAWN BY

CHECKED BY
1/80

APPROVED BY

DATE.
2021. 10.

SCALE
A3 :

DRAWING TITLE
49F형
방수,단열,결로방지평면도
(기본형)

DRAWING NO.

SHEET NO.
A02 - 007

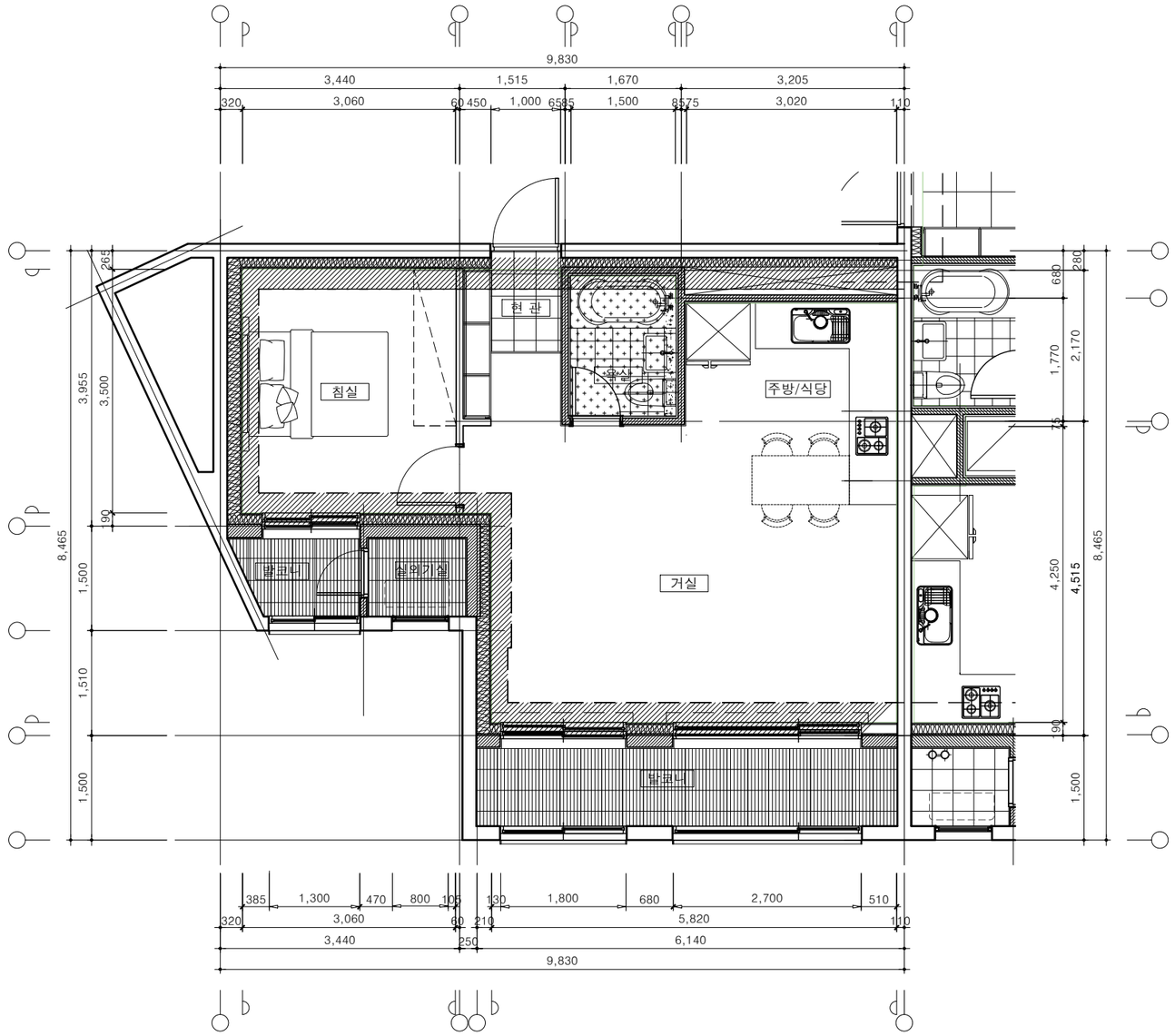

1

48형 단위세대 방수,단열 결로방지 평면도(기본형)

SCALE : 1/80

■ 단열재 일람표

(단위 : mm)

구 분	사용부위	부 호	표 기	구 분	비 고
단열재	외 벽	Ⓐ		THK190 단열재	직 접
		Ⓑ		THK135 단열재	간 접

■ 방수 일람표

(단위 : mm)

구 분		표 기	규 격	사 용 부 위	비 고
방수	도 막 방 수		-	욕실바닥	직 접
	액 체 방 수		-	발코니, 욕실벽	욕실:H=1,200 코너보강

■ 결로방지재 일람표

(단위 : mm)

구 분	사용부위	부 호	표 기	구 분	비 고	결로방지재 시공부위
결로방지재	외 벽	-		THK10mm 결로방지용 단열재 (W : 450mm) (압출법 보온판 특호)		
	벽 면	ⓐ		THK10mm 결로방지용 단열재 (L : VAR.) (최소 450mm 이상)		
	벽 면	ⓑ		THK10mm 결로방지용 단열재 (L : VAR.) (최소 450mm 이상)		

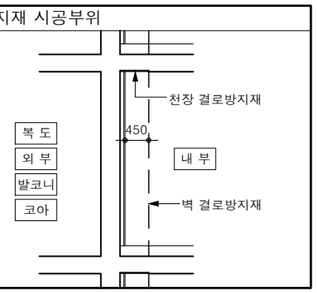

PROJECT TITLE

신대방동 341-36번지
공동주택 신축공사

PROJECT NO.

(주) 건 축 사 사 무 소
테 마 공 간
THEME SPACE Co., Ltd.
서울시 강남구 대치동 909 - 3
진영빌딩 2층
TEL : 02. 558. 7066.
FAX : 02. 558. 7067.

NOTE

REVISION DATE.

DESIGNED BY

DRAWN BY

CHECKED BY

1/80

APPROVED BY

DATE.

2021. 10.

SCALE

A3 :

DRAWING TITLE

48형
방수,단열,결로방지평면도
(기본형)

DRAWING NO.

SHEET NO.

A02 - 008

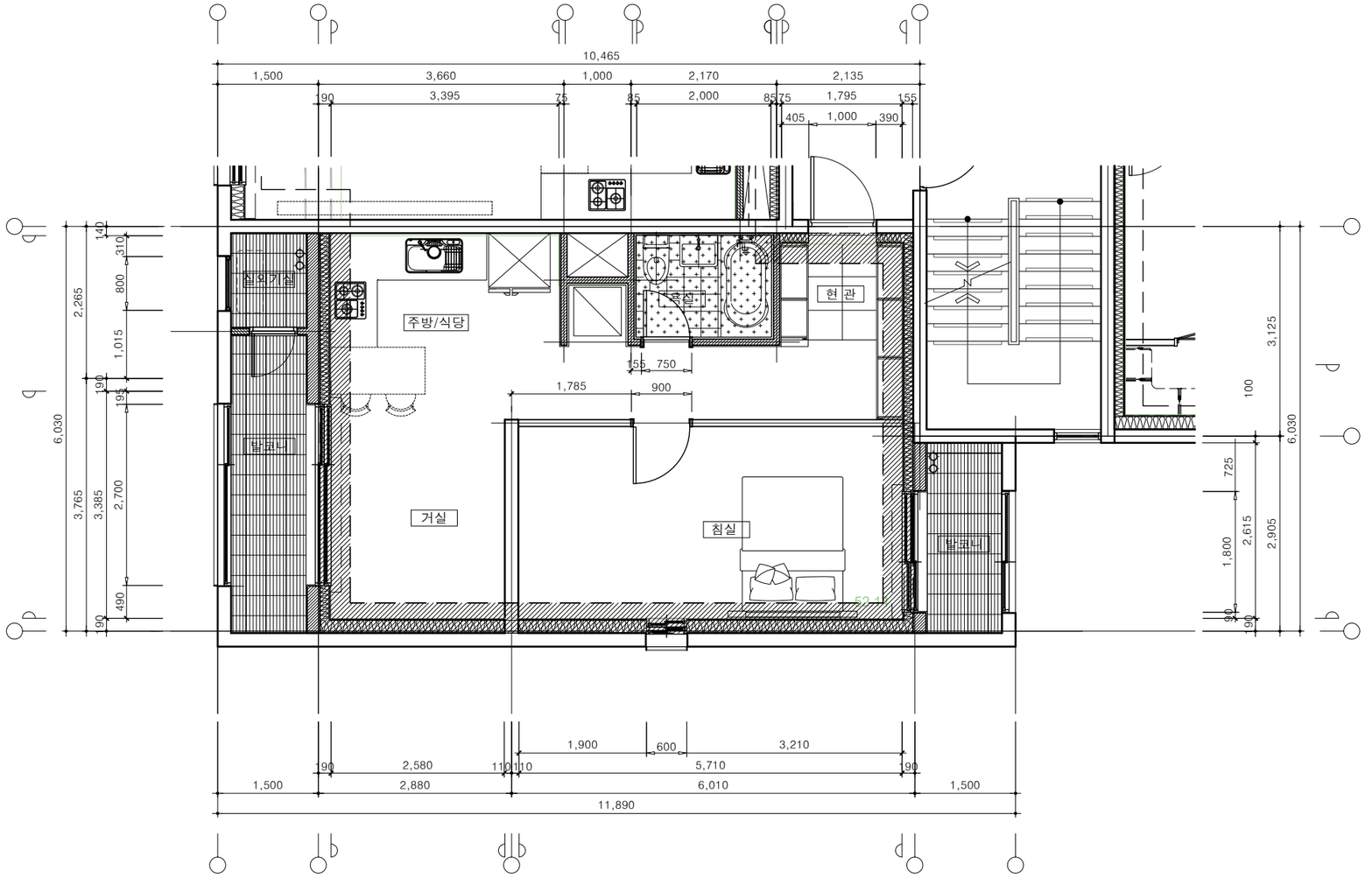

1

47형 단위세대 방수,단열 결로방지 평면도(기본형)

SCALE : 1/80

■ 단열재 일람표

(단위 : mm)

구 분	사용부위	부 호	표 기	구 분	비 고
단열재	외 벽	Ⓐ		THK190 단열재	직 접
		Ⓑ		THK135 단열재	간 접

■ 방수 일람표

(단위 : mm)

구 분		표 기	규 격	사 용 부 위	비 고
방수	도 막 방 수		-	욕실바닥	직 접
	액 체 방 수		-	발코니, 욕실벽	욕실:H=1,200 코너보강

■ 결로방지재 일람표

(단위 : mm)

구 분	사용부위	부 호	표 기	구 분	비 고	결로방지재 시공부위
결로방지재	외 벽	-		THK10mm 결로방지용 단열재 (W : 450mm) (압출법 보온판 특호)		
	벽 면	ⓐ		THK10mm 결로방지용 단열재 (L : VAR.) (최소 450mm 이상)		
	벽 면	ⓑ		THK10mm 결로방지용 단열재 (L : VAR.) (최소 450mm 이상)		

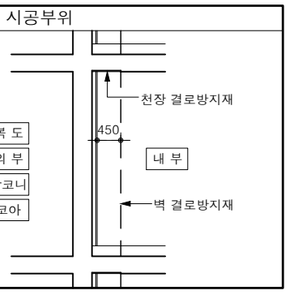

PROJECT TITLE

신대방동 341-36번지
공동주택 신축공사

PROJECT NO.

(주) 건 축 사 사 무 소
테 마 공 간
THEME SPACE Co., Ltd.
서울시 강남구 대치동 909 - 3
진영빌딩 2층
TEL : 02. 558. 7066.
FAX : 02. 558. 7067.

NOTE

REVISION DATE.

DESIGNED BY

DRAWN BY

CHECKED BY

APPROVED BY

DATE.
2021. 10.

SCALE
A3 :

DRAWING TITLE
47형
방수,단열,결로방지평면도
(기본형)

DRAWING NO.

SHEET NO.
A02 - 009

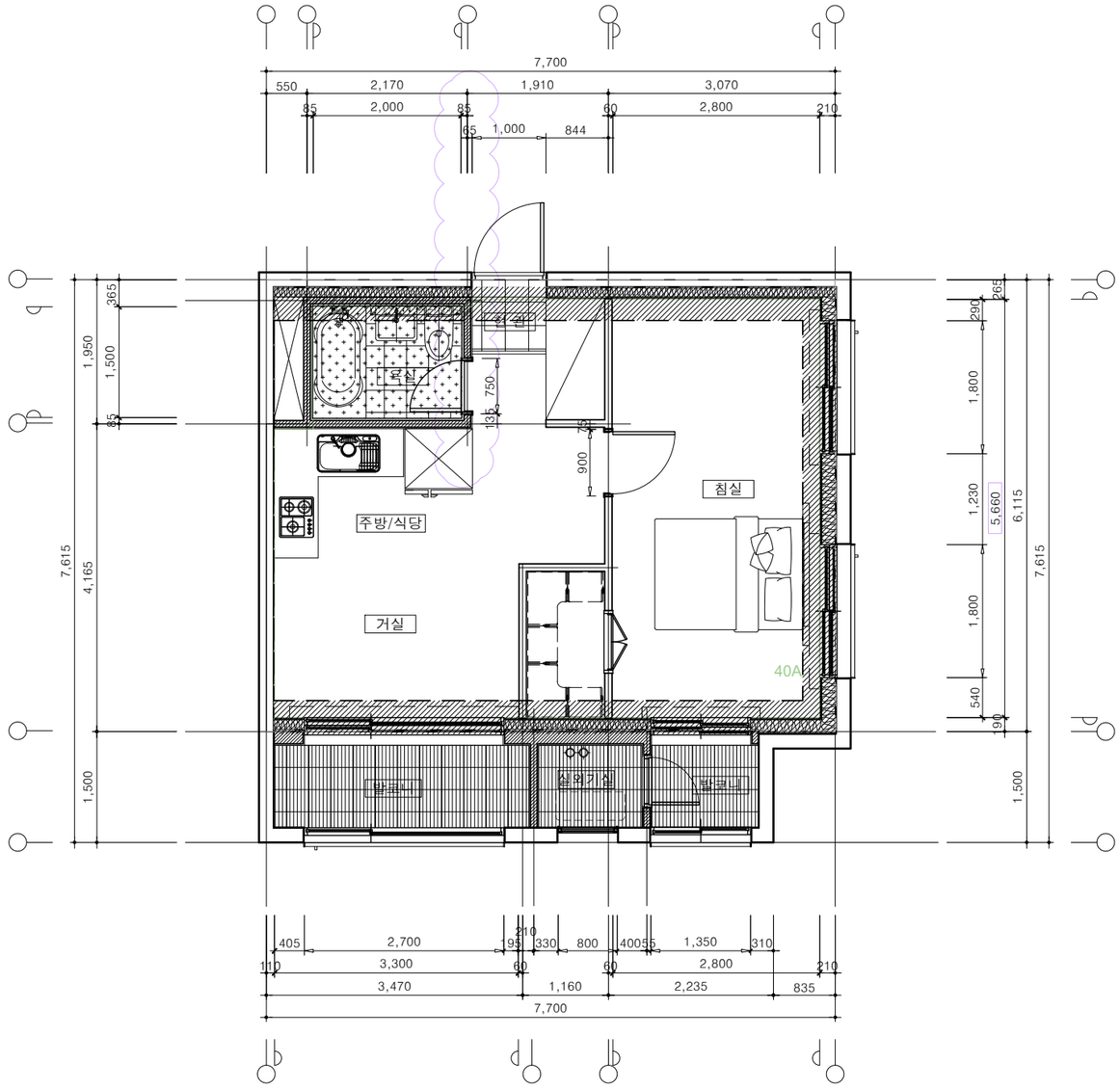

1

40A형 단위세대 방수,단열 결로방지 평면도(기본형)

SCALE : 1/80

■ 단열재 일람표

(단위 : mm)

구 분	사용부위	부 호	표 기	구 분	비 고
단열재	외 벽	Ⓐ		THK190 단열재	직 접
		Ⓑ		THK135 단열재	간 접

■ 방수 일람표

(단위 : mm)

구 분		표 기	규 격	사 용 부 위	비 고
방수	도 막 방 수		-	욕실바닥	직 접
	액 체 방 수		-	발코니, 욕실벽	욕실:H=1,200 코너보강

■ 결로방지재 일람표

(단위 : mm)

구 분	사용부위	부 호	표 기	구 분	비 고	결로방지재 시공부위
결로방지재	외 벽	-		THK10mm 결로방지용 단열재 (W : 450mm) (압출법 보온판 특호)		
	벽 면	ⓐ		THK10mm 결로방지용 단열재 (L : VAR.) (최소 450mm 이상)		
	벽 면	ⓑ		THK10mm 결로방지용 단열재 (L : VAR.) (최소 450mm 이상)		

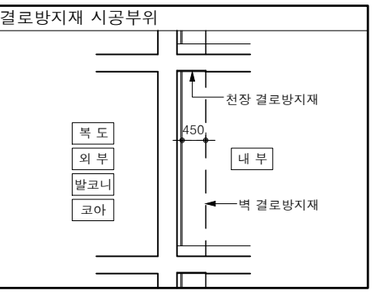

PROJECT TITLE

신대방동 341-36번지
공동주택 신축공사

PROJECT NO.

(주) 건 축 사 사 무 소
테 마 공 간
THEME SPACE Co., Ltd.
서울시 강남구 대치동 909 - 3
진영빌딩 2층
TEL : 02. 558. 7066.
FAX : 02. 558. 7067.

NOTE

REVISION DATE.

DESIGNED BY

DRAWN BY

CHECKED BY

1/80

APPROVED BY

DATE.

2021. 10.

SCALE

A3 :

DRAWING TITLE

40A형
방수,단열,결로방지평면도
(기본형)

DRAWING NO.

SHEET NO.

A02 - 010

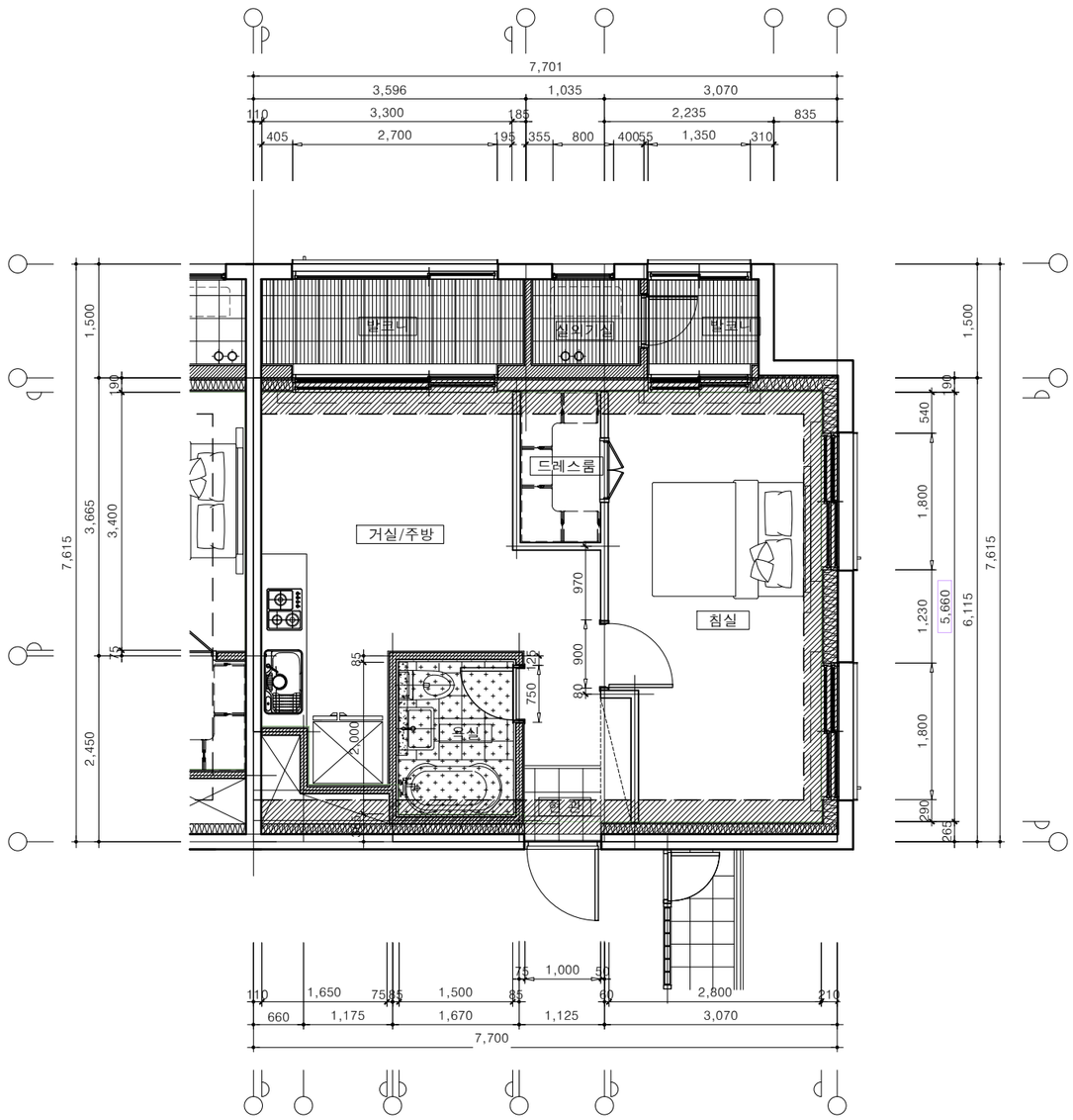

1

40B형 단위세대 방수,단열 결로방지 평면도(기본형)

SCALE : 1/80

■ 단열재 일람표

(단위 : mm)

구 분	사용부위	부 호	표 기	구 분	비 고
단열재	외 벽	Ⓐ		THK190 단열재	직 접
		Ⓑ		THK135 단열재	간 접

■ 방수 일람표

(단위 : mm)

구 분		표 기	규 격	사 용 부 위	비 고
방수	도 막 방 수		-	욕실바닥	직 접
	액 체 방 수		-	발코니, 욕실벽	욕실:H=1,200 코너보강

■ 결로방지재 일람표

(단위 : mm)

구 분	사용부위	부 호	표 기	구 분	비 고	결로방지재 시공부위
결로방지재	외 벽	-		THK10mm 결로방지용 단열재 (W : 450mm) (압출법 보온판 특호)		
	벽 면	ⓐ		THK10mm 결로방지용 단열재 (L : VAR.) (최소 450mm 이상)		
	벽 면	ⓑ		THK10mm 결로방지용 단열재 (L : VAR.) (최소 450mm 이상)		

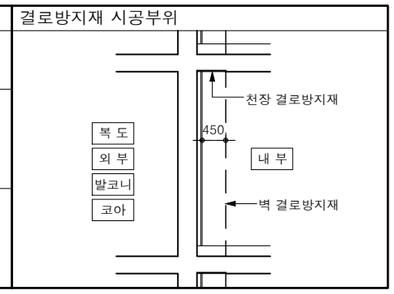

PROJECT TITLE

신대방동 341-36번지
공동주택 신축공사

PROJECT NO.

(주) 건 축 사 사 무 소
테 마 공 간
THEME SPACE Co., Ltd.
서울시 강남구 대치동 909 - 3
진영빌딩 2층
TEL : 02. 558. 7066.
FAX : 02. 558. 7067.

NOTE

REVISION DATE.

DESIGNED BY

DRAWN BY

CHECKED BY

APPROVED BY

DATE.
2021. 10.

SCALE
A3 : 1/80

DRAWING TITLE
40B형
방수,단열,결로방지평면도
(기본형)

DRAWING NO.

SHEET NO.
A02 - 011

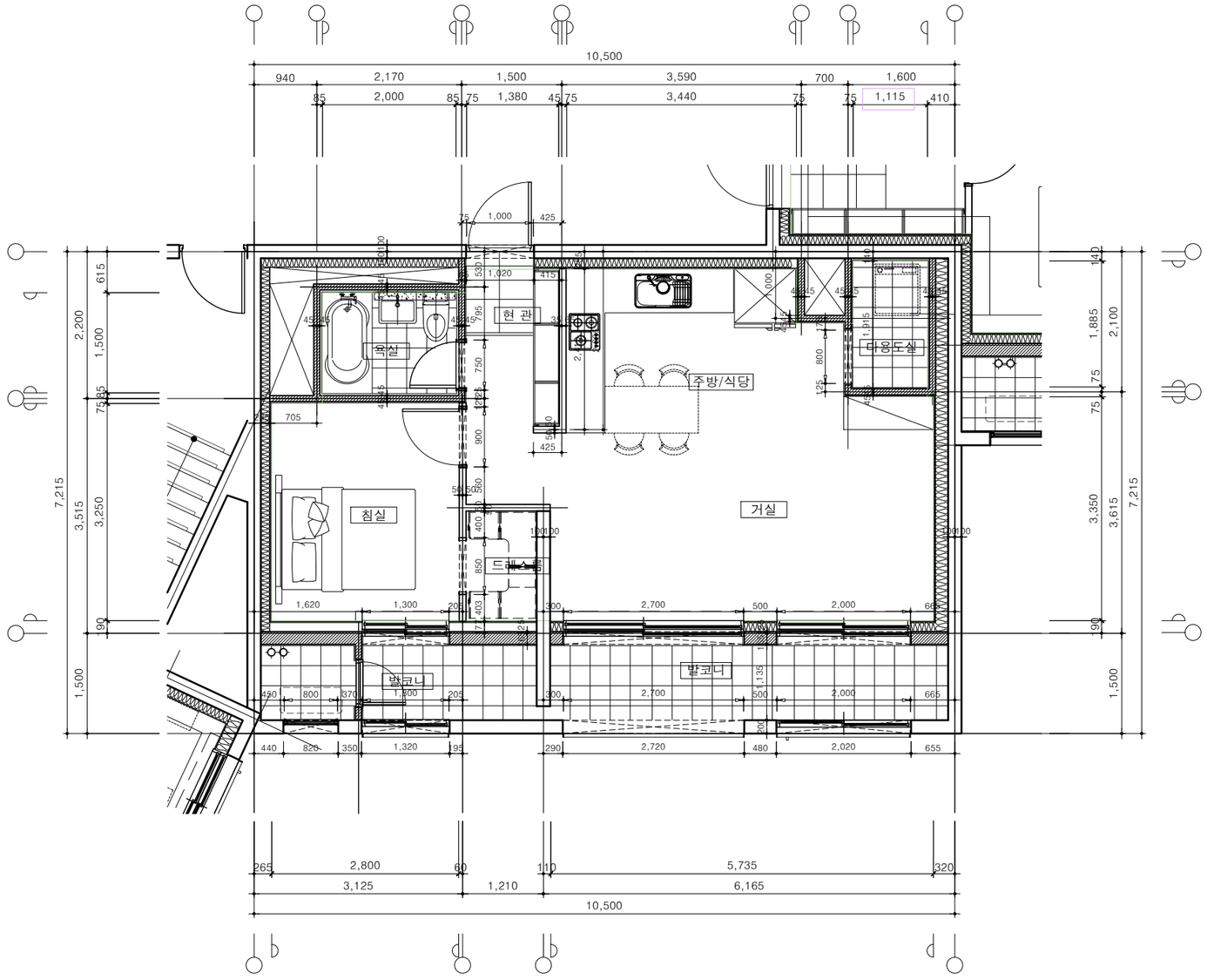

1 49A형 MC중심선도

SCALE : 1/80

PROJECT TITLE

신대방동 341-36번지
공동주택 신축공사

PROJECT NO.

(주) 건 축 사 사 무 소
테 마 공 간
THEME SPACE Co., Ltd.
서울시 강남구 대치동 909 - 3
진영빌딩 2층
TEL : 02. 558. 7066.
FAX : 02. 558. 7067.

NOTE

REVISION DATE.

DESIGNED BY

DRAWN BY

CHECKED BY

APPROVED BY

DATE.
2021. 10.

SCALE
A3 : 1/80

DRAWING TITLE
49A형
MC중심선도

DRAWING NO.

SHEET NO.
A03 - 031

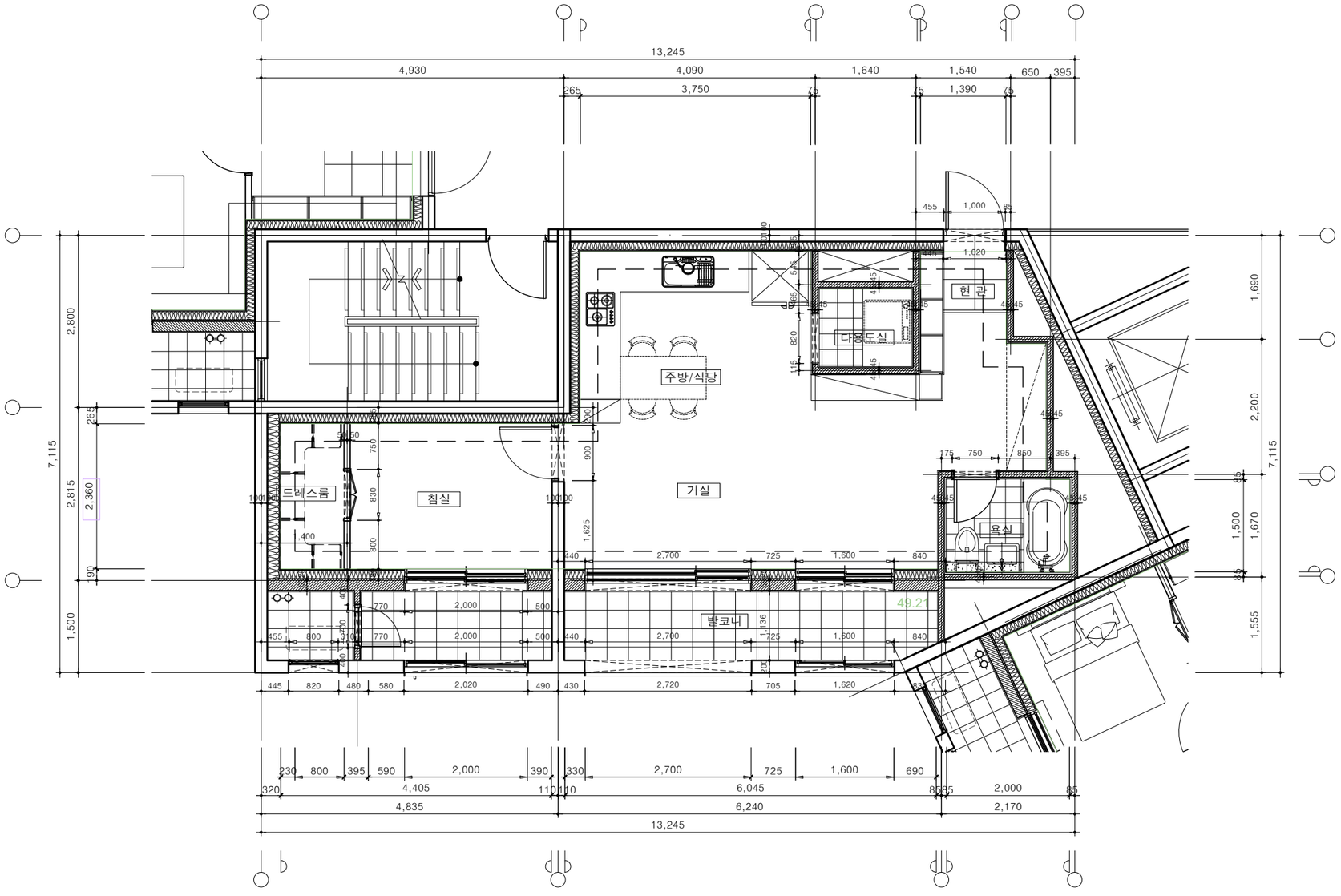

1

49B형 MC중심선도

SCALE : 1/80

PROJECT TITLE

신대방동 341-36번지
공동주택 신축공사

PROJECT NO.

(주) 건 축 사 사 무 소
테 마 공 간
THEME SPACE Co., Ltd.
서울시 강남구 대치동 909 - 3
진영빌딩 2층
TEL : 02. 558. 7066.
FAX : 02. 558. 7067.

NOTE

REVISION DATE.

DESIGNED BY

DRAWN BY

CHECKED BY

APPROVED BY

DATE.
2021. 10.

SCALE
A3 : 1/80

DRAWING TITLE
49B형
MC중심선도

DRAWING NO.

SHEET NO.
A03 - 032

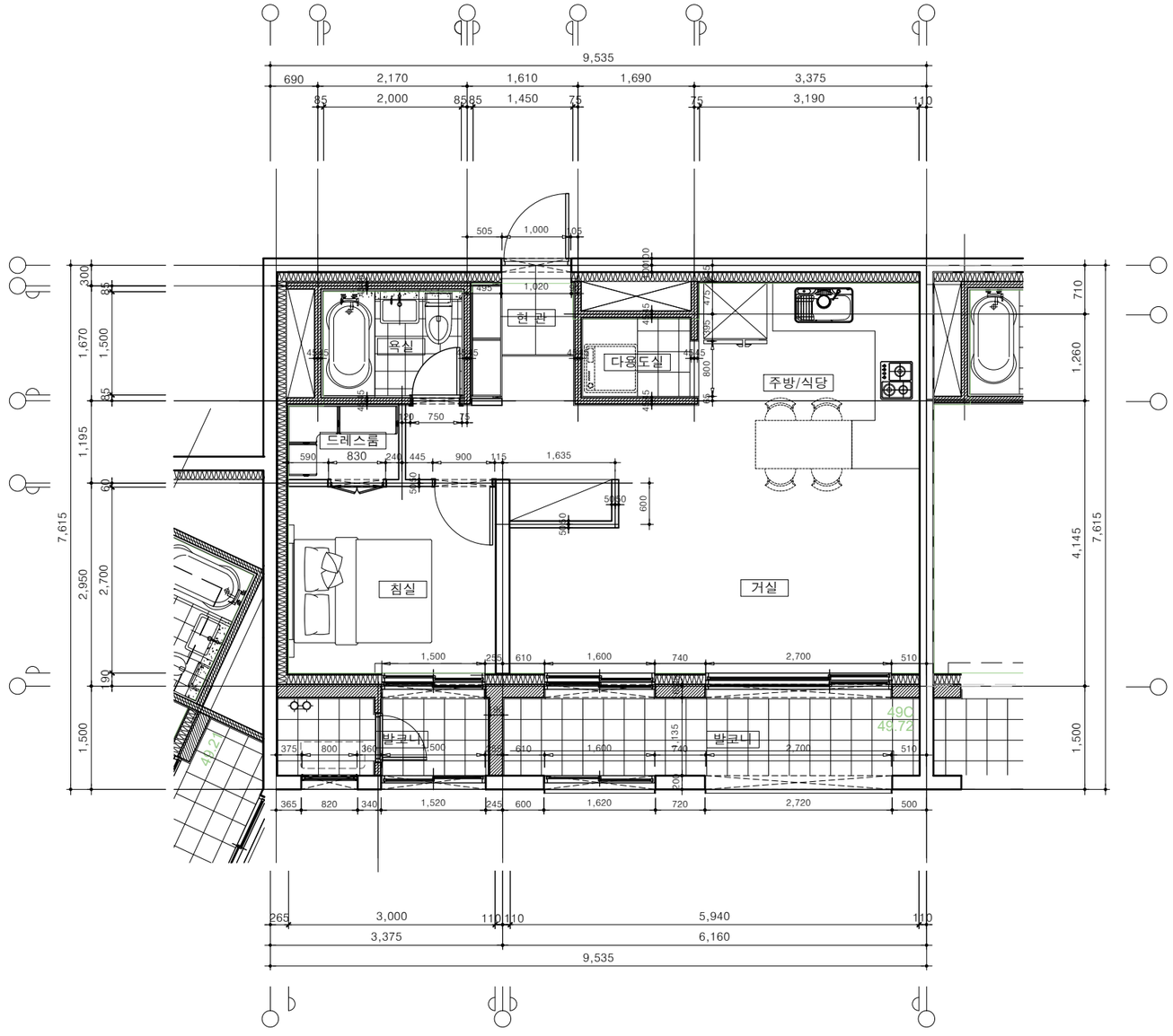

1

49C형 MC중심선도

SCALE : 1/80

PROJECT TITLE

신대방동 341-36번지
공동주택 신축공사

PROJECT NO.

(주) 건 축 사 사 무 소
테 마 공 간
THEME SPACE Co., Ltd.
서울시 강남구 대치동 909 - 3
진영빌딩 2층
TEL : 02. 558. 7066.
FAX : 02. 558. 7067.

NOTE

REVISION DATE.

DESIGNED BY

DRAWN BY

CHECKED BY

APPROVED BY

DATE.
2021. 10.

SCALE
A3 : 1/80

DRAWING TITLE
49C형
MC중심선도

DRAWING NO.

SHEET NO.
A03 - 033

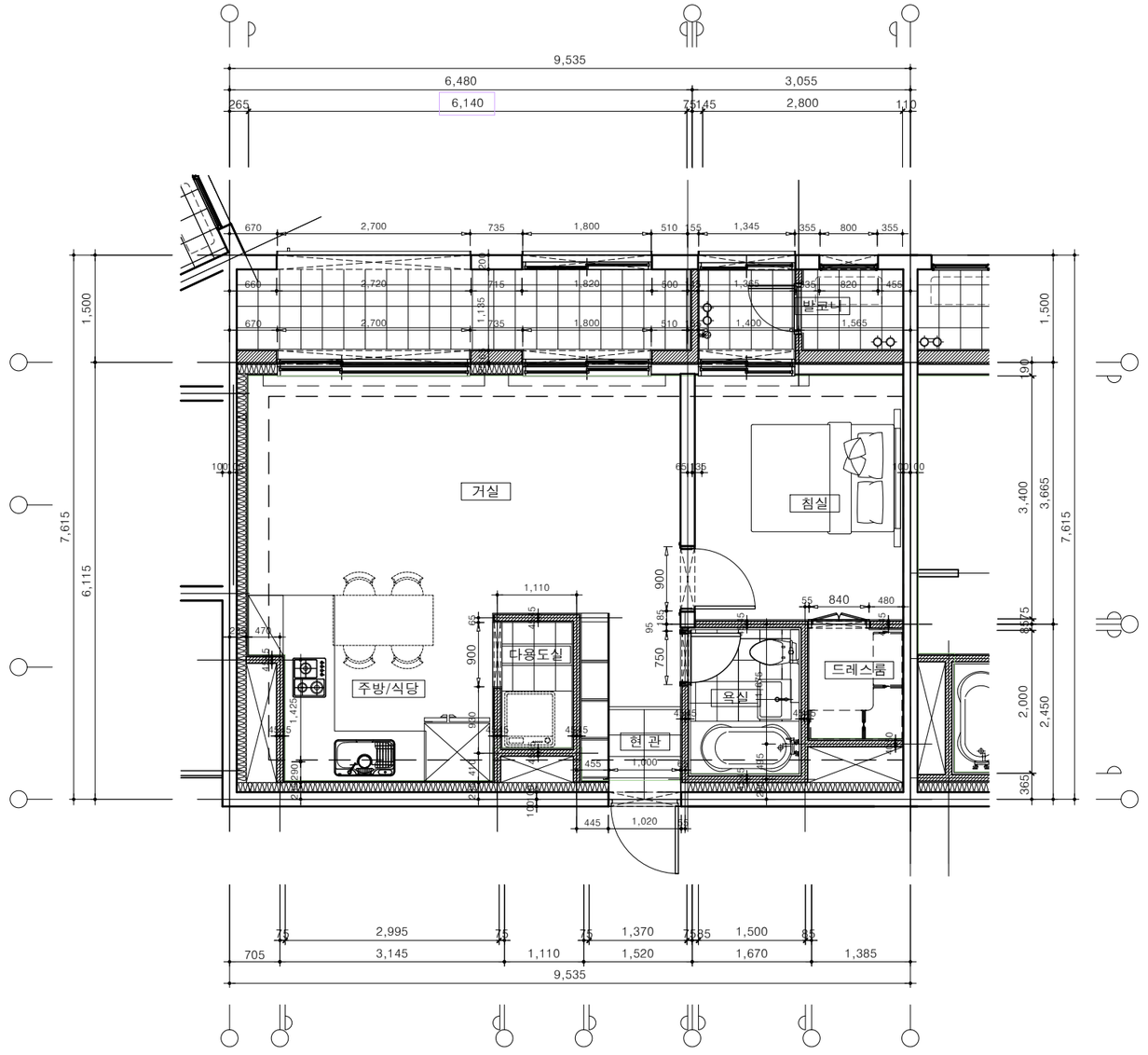

1 49D형 MC중심선도

SCALE : 1/80

PROJECT TITLE

신대방동 341-36번지
공동주택 신축공사

PROJECT NO.

(주) 건 축 사 사 무 소
테 마 공 간
THEME SPACE Co., Ltd.
서울시 강남구 대치동 909 - 3
진영빌딩 2층
TEL : 02. 558. 7066.
FAX : 02. 558. 7067.

NOTE

REVISION DATE.

DESIGNED BY

DRAWN BY

CHECKED BY

APPROVED BY

DATE.
2021. 10.

SCALE
A3 : 1/80

DRAWING TITLE
49D형
MC중심선도

DRAWING NO.

SHEET NO.
A03 - 034

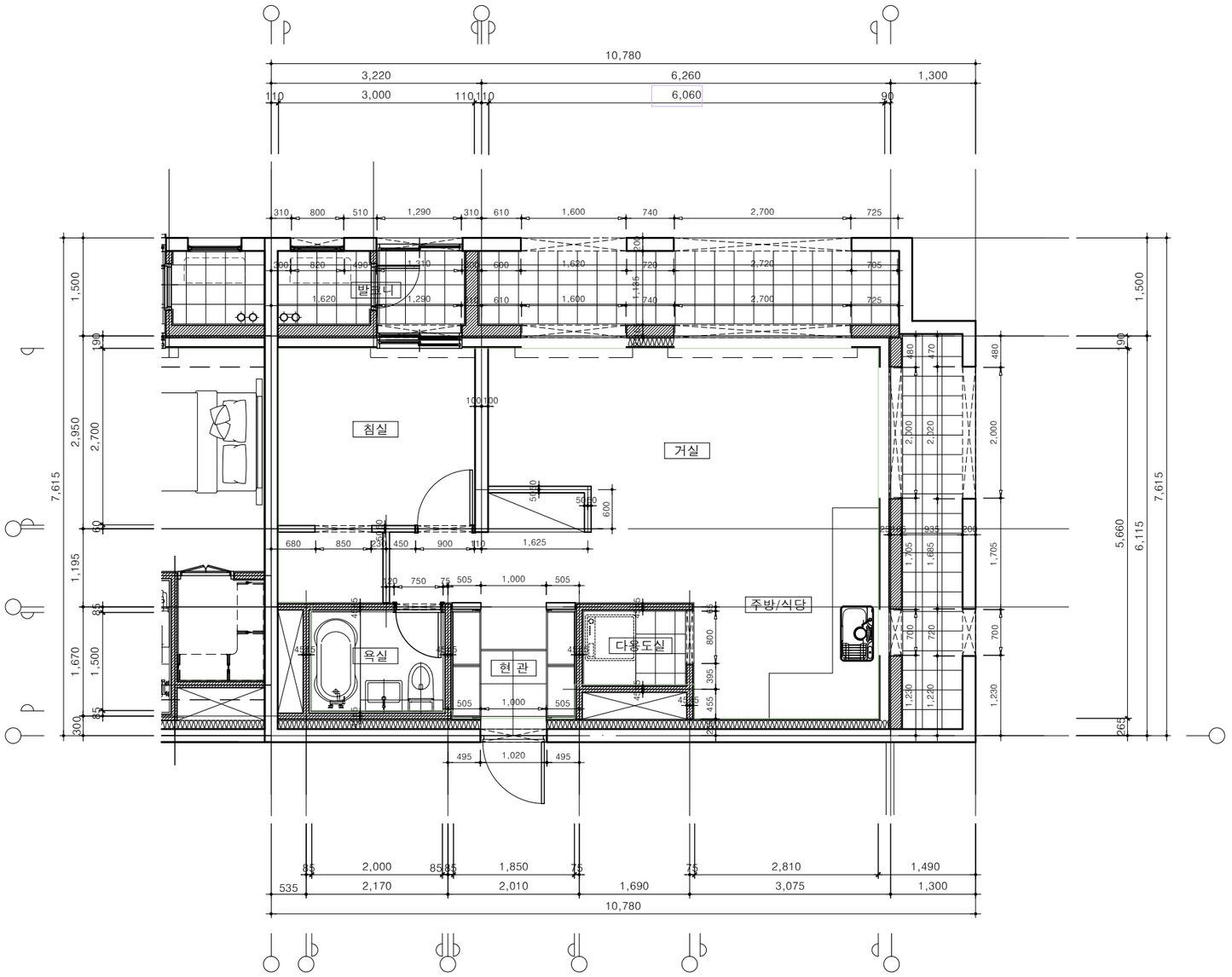

1

49E형 MC중심선도

SCALE : 1/80

PROJECT TITLE

신대방동 341-36번지
공동주택 신축공사

PROJECT NO.

(주) 건 축 사 사 무 소
테 마 공 간
THEME SPACE Co., Ltd.
서울시 강남구 대치동 909 - 3
진영빌딩 2층
TEL : 02. 558. 7066.
FAX : 02. 558. 7067.

NOTE

REVISION DATE.

DESIGNED BY

DRAWN BY

CHECKED BY

APPROVED BY

DATE.
2021. 10.

SCALE
A3 : 1/80

DRAWING TITLE
49E형
MC중심선도

DRAWING NO.

SHEET NO.
A03 - 035

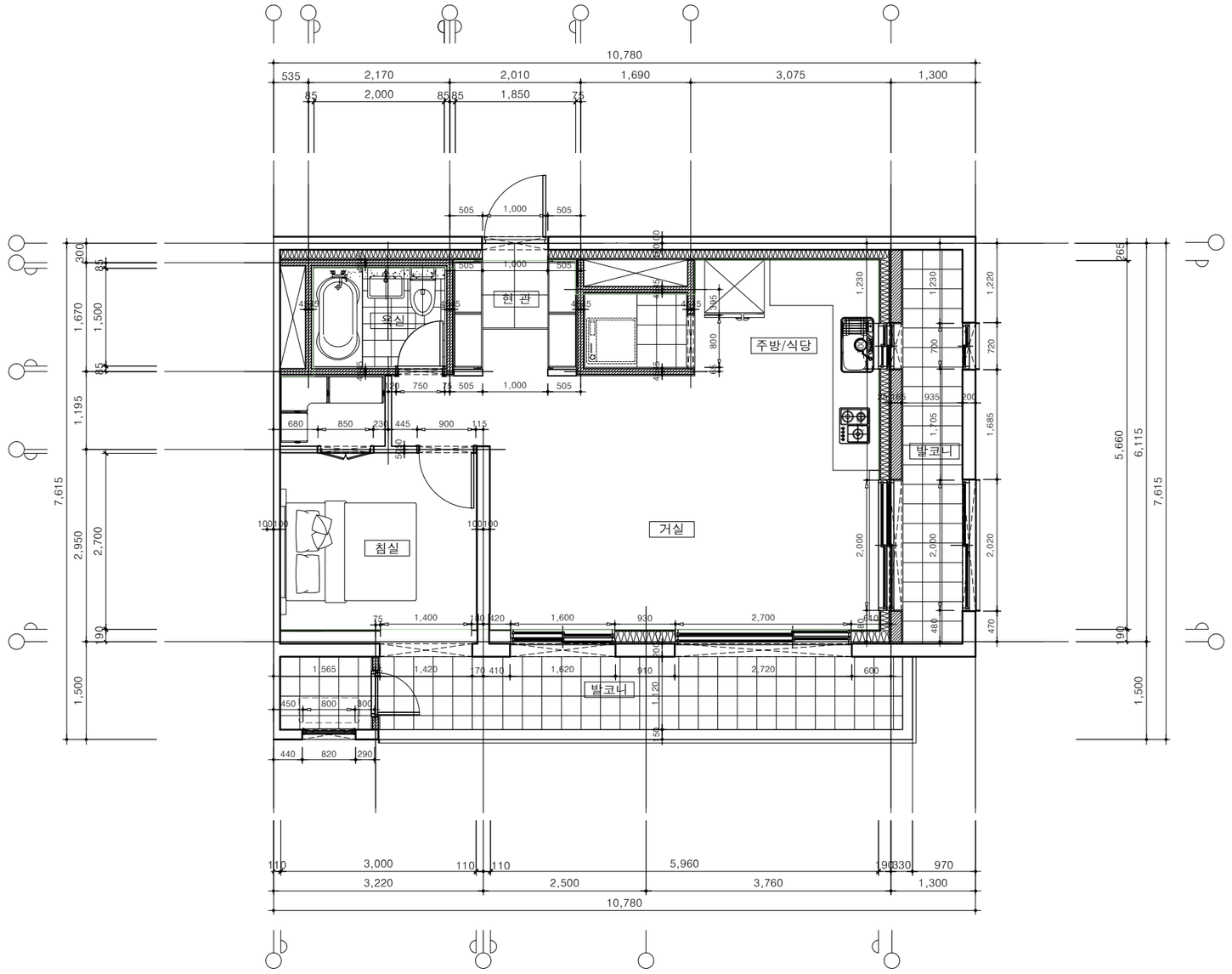

1 49A형 49E-1형

SCALE : 1/80

PROJECT TITLE

신대방동 341-36번지
공동주택 신축공사

PROJECT NO.

(주) 건 축 사 사 무 소
테 마 공 간
THEME SPACE Co., Ltd.
서울시 강남구 대치동 909 - 3
진영빌딩 2층
TEL : 02. 558. 7066.
FAX : 02. 558. 7067.

NOTE

REVISION DATE.

DESIGNED BY

DRAWN BY

CHECKED BY

APPROVED BY

DATE.
2021. 10.

SCALE
A3 : 1/80

DRAWING TITLE
49E-1형
MC중심선도

DRAWING NO.

SHEET NO.
A03 - 036

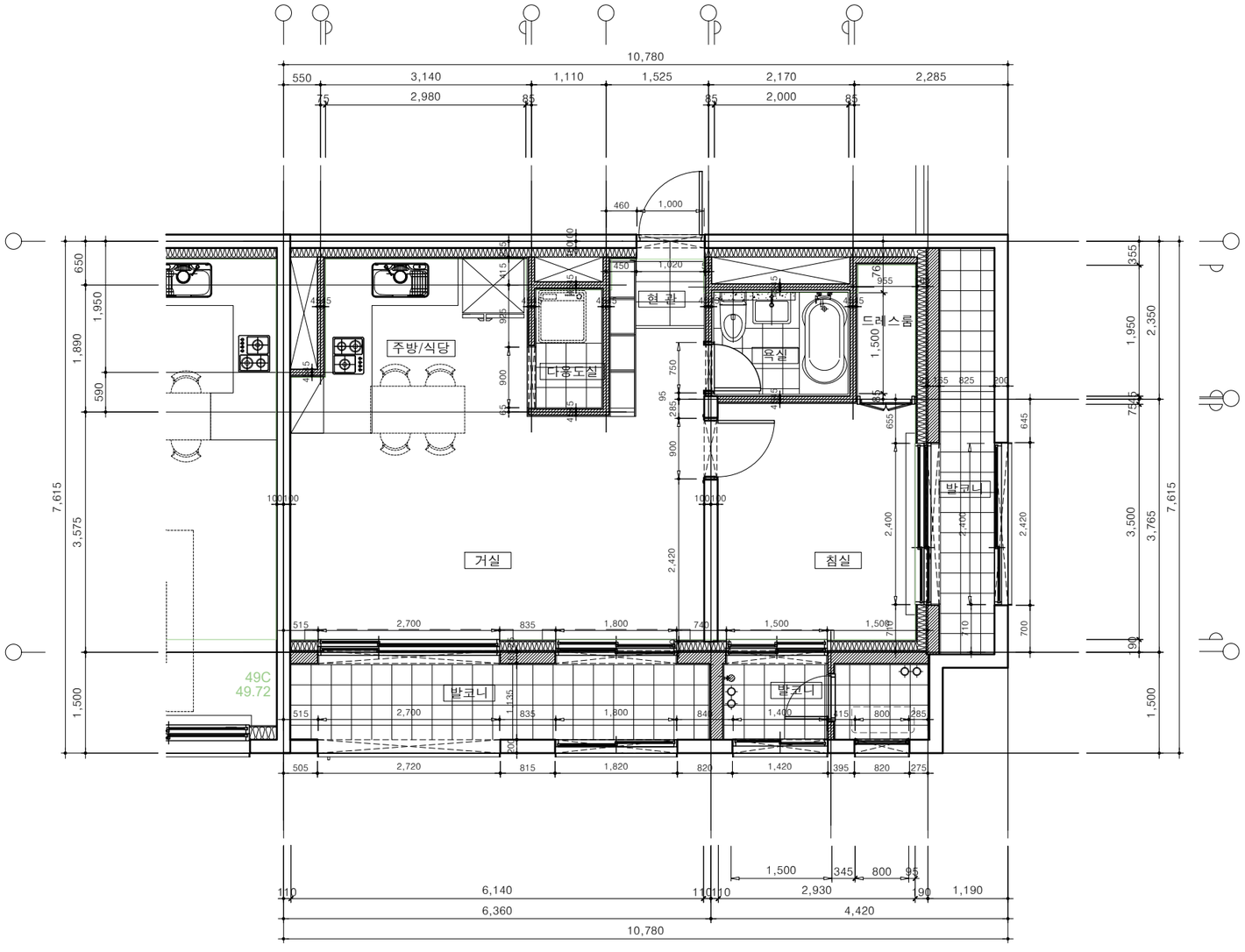

1

49F형 MC중심선도

SCALE : 1/80

PROJECT TITLE

신대방동 341-36번지
공동주택 신축공사

PROJECT NO.

(주) 건 축 사 사 무 소
테 마 공 간
THEME SPACE Co., Ltd.
서울시 강남구 대치동 909 - 3
진영빌딩 2층
TEL : 02. 558. 7066.
FAX : 02. 558. 7067.

NOTE

REVISION DATE.

DESIGNED BY

DRAWN BY

CHECKED BY

APPROVED BY

DATE.
2021. 10.

SCALE
A3 : 1/80

DRAWING TITLE
49F형
MC중심선도

DRAWING NO.

SHEET NO.
A03 - 037

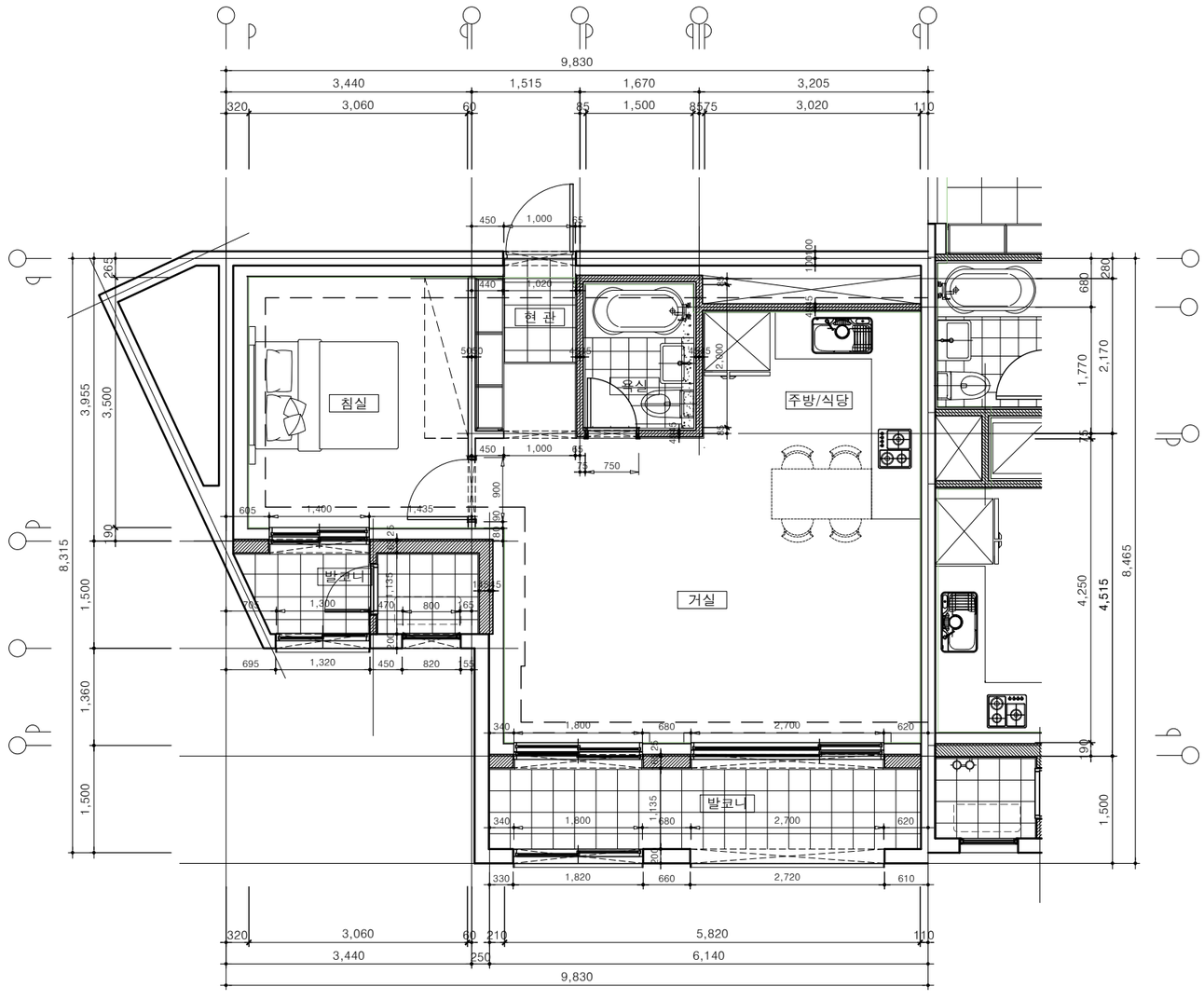

1 48형 MC중심선도

SCALE : 1/80

PROJECT TITLE

신대방동 341-36번지
공동주택 신축공사

PROJECT NO.

(주) 건 축 사 사 무 소
테 마 공 간
THEME SPACE Co., Ltd.
서울시 강남구 대치동 909 - 3
진영빌딩 2층
TEL : 02. 558. 7066.
FAX : 02. 558. 7067.

NOTE

REVISION DATE.

DESIGNED BY

DRAWN BY

CHECKED BY

APPROVED BY

DATE.
2021. 10.

SCALE
A3 : 1/80

DRAWING TITLE
48형
MC중심선도

DRAWING NO.

SHEET NO.
A03 - 038

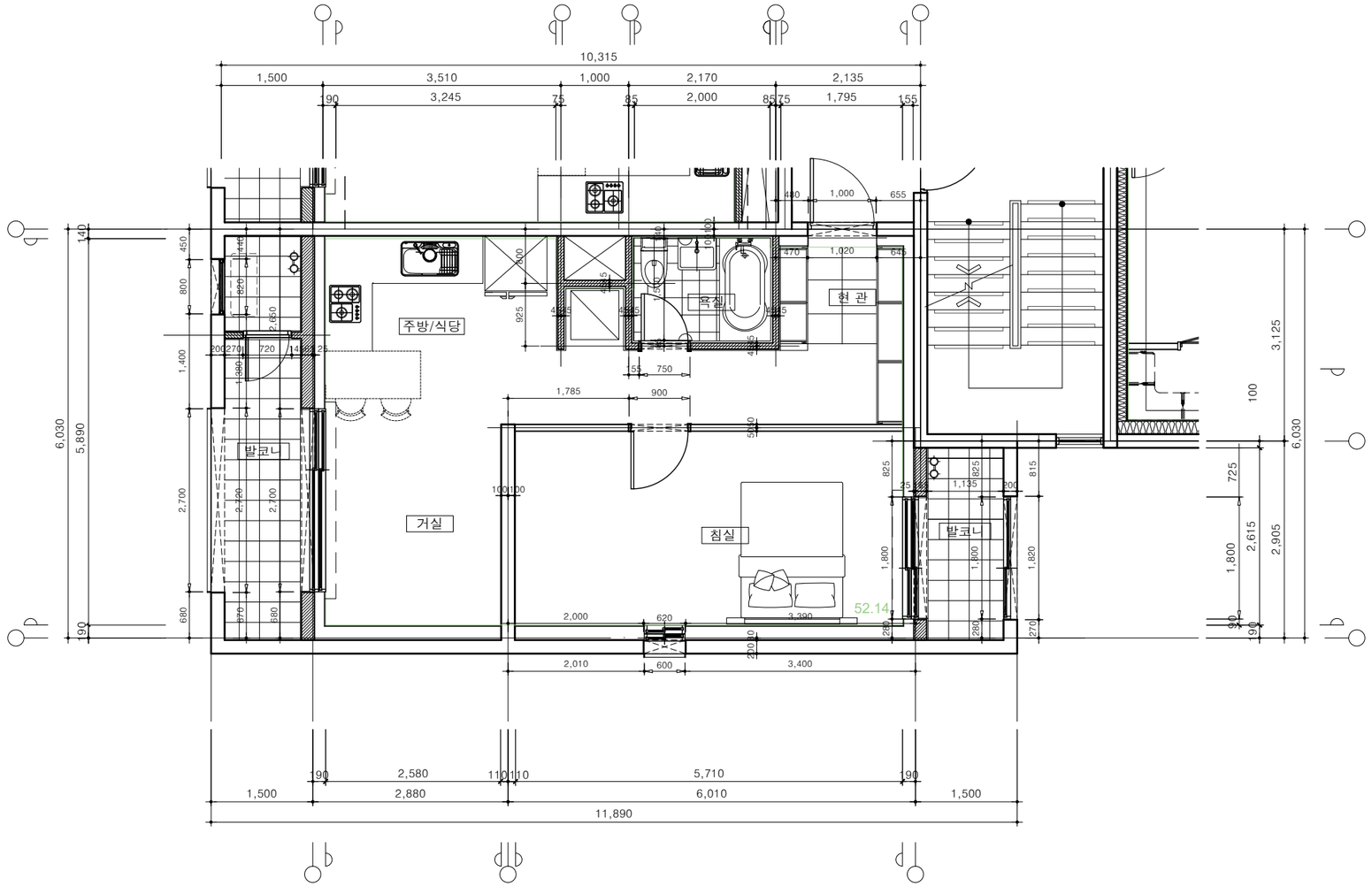

1 47형 MC중심선도

SCALE : 1/80

PROJECT TITLE

신대방동 341-36번지
공동주택 신축공사

PROJECT NO.

(주) 건 축 사 사 무 소
테 마 공 간
THEME SPACE Co., Ltd.
서울시 강남구 대치동 909 - 3
진영빌딩 2층
TEL : 02. 558. 7066.
FAX : 02. 558. 7067.

NOTE

REVISION DATE.

DESIGNED BY

DRAWN BY

CHECKED BY

APPROVED BY

DATE.
2021. 10.

SCALE
A3 : 1/80

DRAWING TITLE
47형
MC중심선도

DRAWING NO.

SHEET NO.
A03 - 039

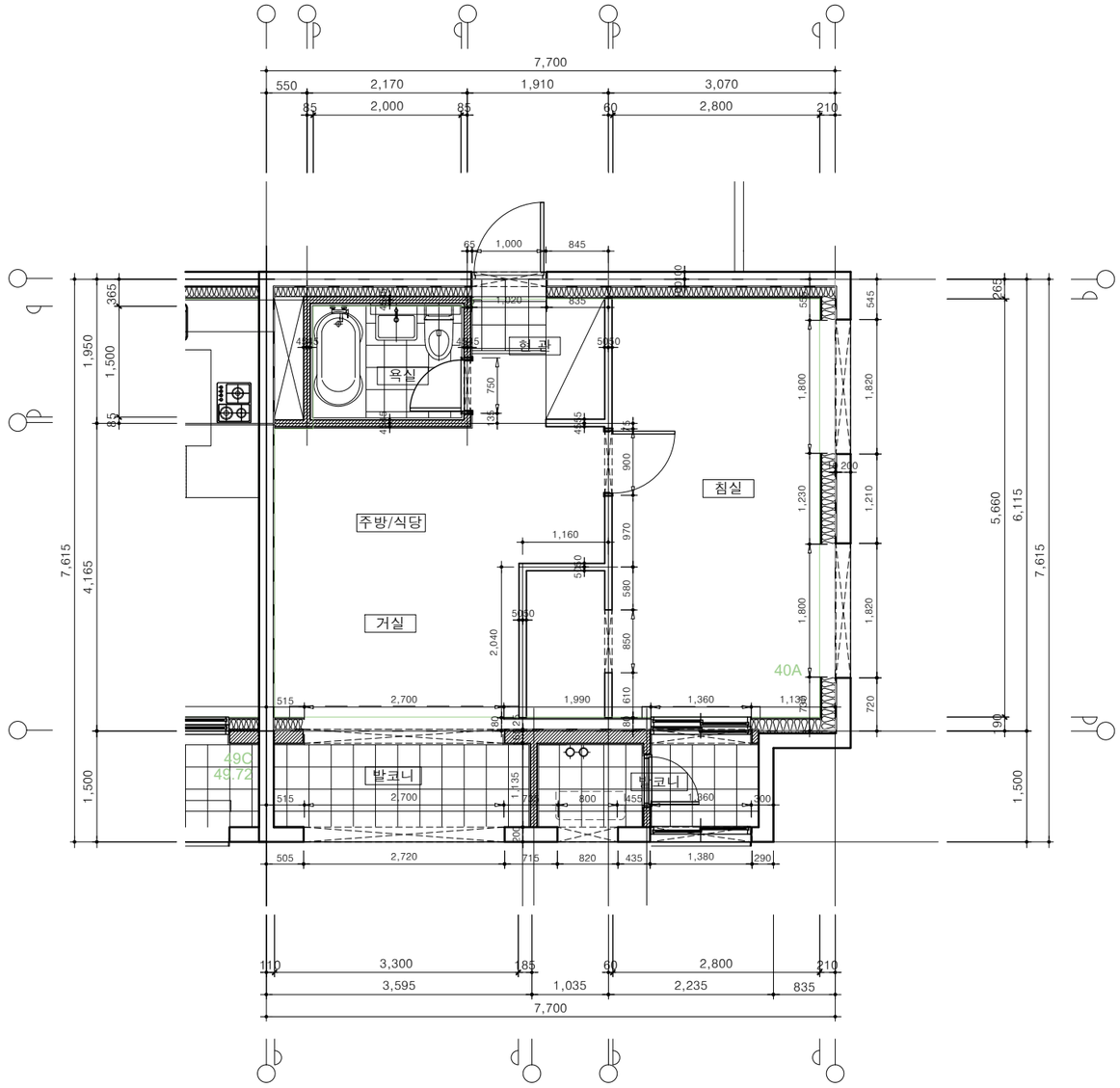

1

40A형 MC중심선도

SCALE : 1/80

PROJECT TITLE

신대방동 341-36번지
공동주택 신축공사

PROJECT NO.

(주) 건 축 사 사 무 소
테 마 공 간
THEME SPACE Co., Ltd.
서울시 강남구 대치동 909 - 3
진영빌딩 2층
TEL : 02. 558. 7066.
FAX : 02. 558. 7067.

NOTE

REVISION DATE.

DESIGNED BY

DRAWN BY

CHECKED BY

APPROVED BY

DATE.
2021. 10.

SCALE
A3 : 1/80

DRAWING TITLE
40A형
MC중심선도

DRAWING NO.

SHEET NO.
A03 - 040

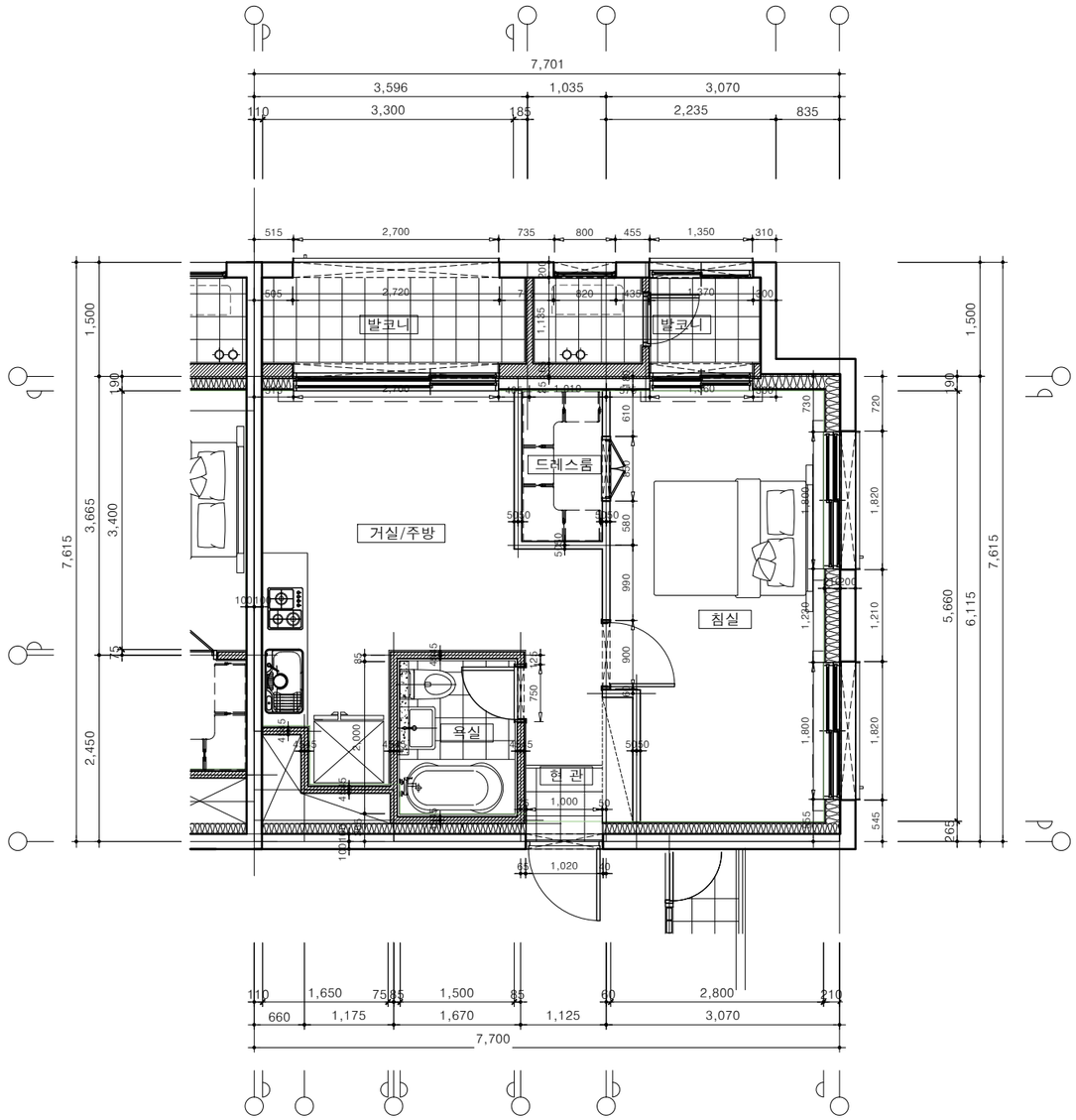

1 40B형 MC중심선도

SCALE : 1/80

PROJECT TITLE

신대방동 341-36번지
공동주택 신축공사

PROJECT NO.

(주) 건 축 사 사 무 소
테 마 공 간
THEME SPACE Co., Ltd.
서울시 강남구 대치동 909 - 3
진영빌딩 2층
TEL : 02. 558. 7066.
FAX : 02. 558. 7067.

NOTE

REVISION DATE.

DESIGNED BY

DRAWN BY

CHECKED BY

APPROVED BY

DATE.
2021. 10.

SCALE
A3 : 1/80

DRAWING TITLE
40B형
MC중심선도

DRAWING NO.

SHEET NO.
A03 - 041

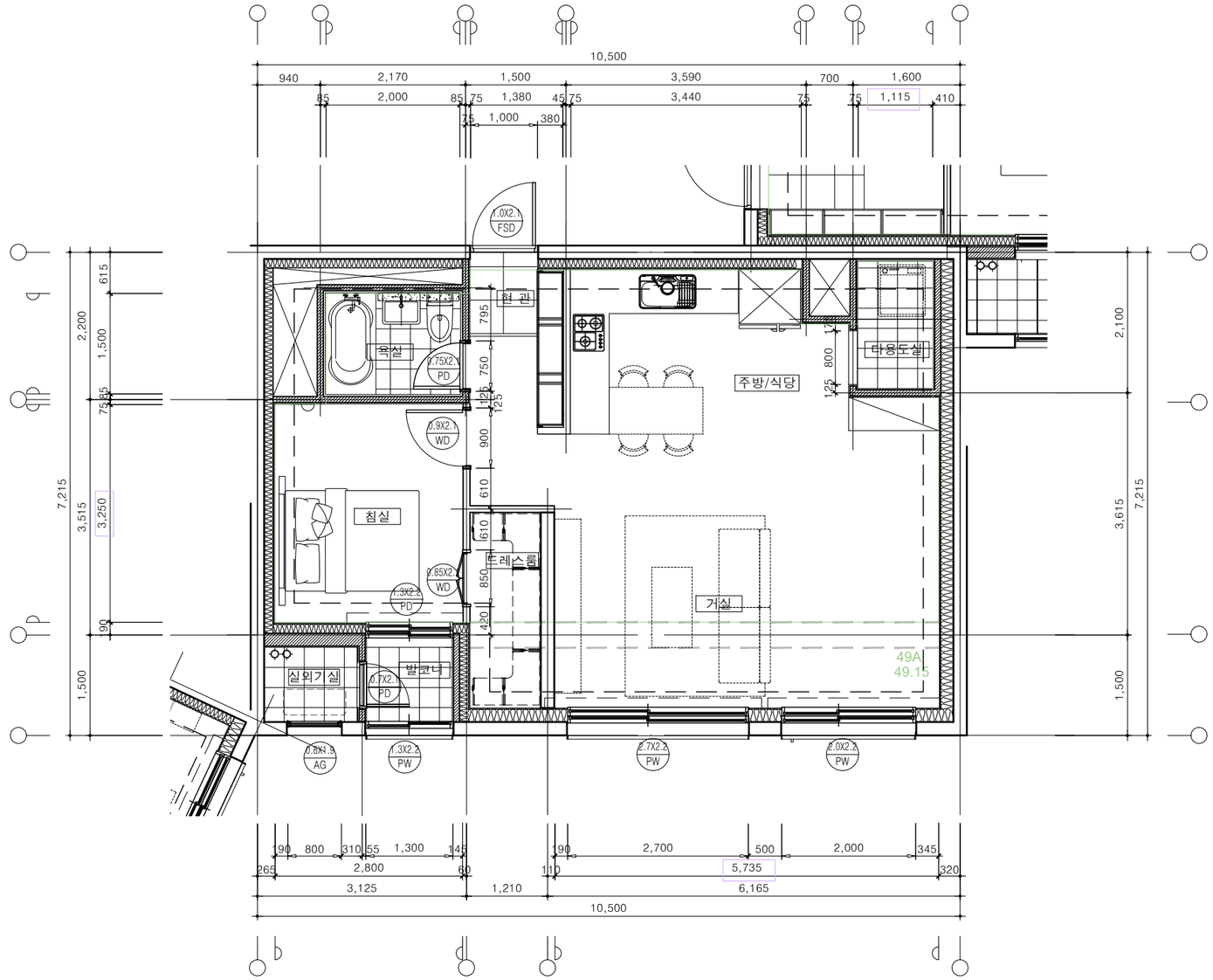

1

49A형 단위세대 평면도(확장형)

SCALE : 1/80

PROJECT TITLE

신대방동 341-36번지
공동주택 신축공사

PROJECT NO.

(주) 건 축 사 사 무 소
테 마 공 간
THEME SPACE Co., Ltd.
서울시 강남구 대치동 909 - 3
진영빌딩 2층
TEL : 02. 558. 7066.
FAX : 02. 558. 7067.

NOTE

REVISION DATE.

DESIGNED BY

DRAWN BY

CHECKED BY

APPROVED BY

DATE.
2021. 10.

SCALE
A3 : 1/80

DRAWING TITLE
49A형
단위세대 평면도(확장형)

DRAWING NO.

SHEET NO.
A03 - 012

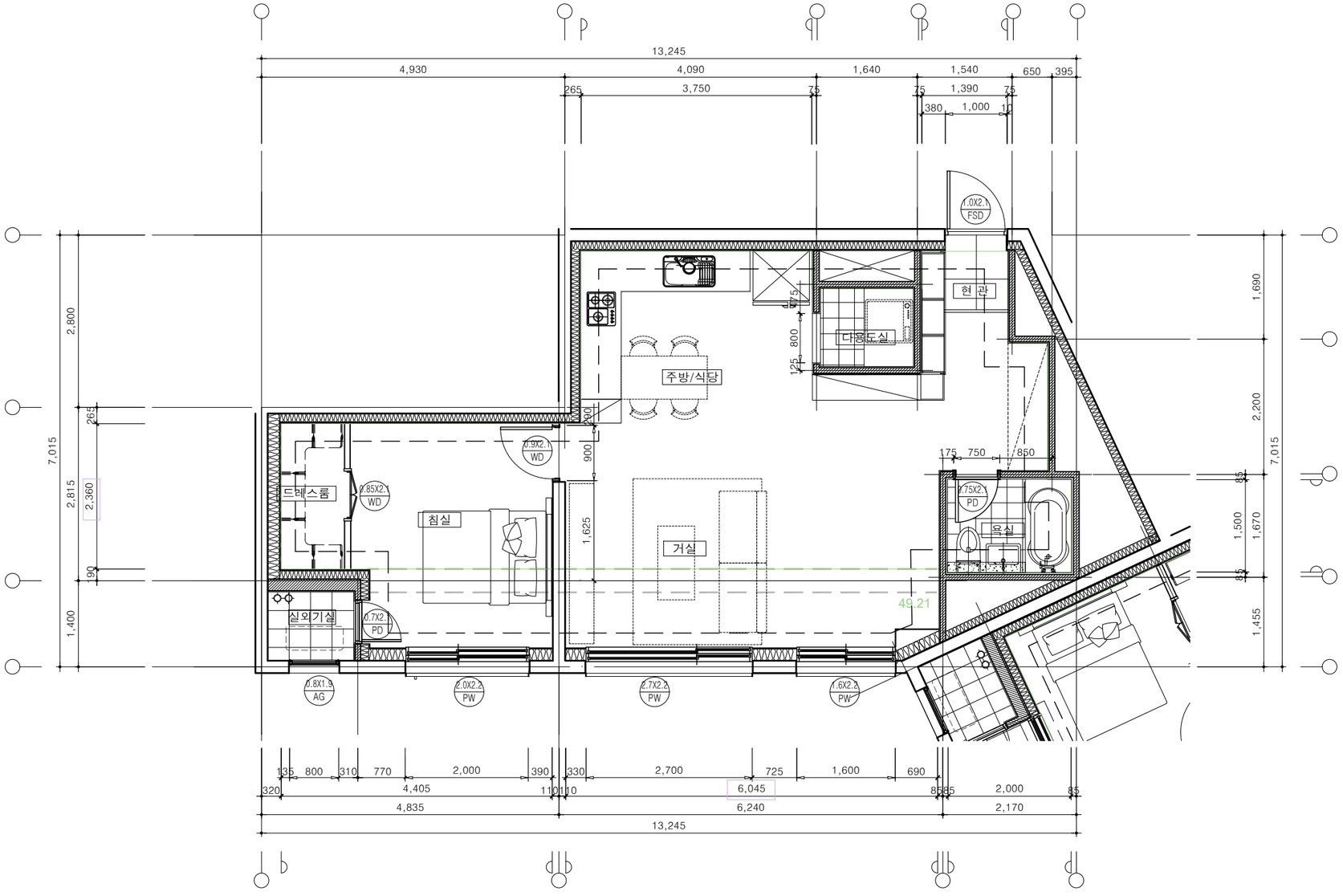

1

49B형 단위세대 평면도(확장형)

SCALE : 1/80

PROJECT TITLE

신대방동 341-36번지
공동주택 신축공사

PROJECT NO.

(주) 건 축 사 사 무 소
테 마 공 간
THEME SPACE Co., Ltd.
서울시 강남구 대치동 909 - 3
진영빌딩 2층
TEL : 02. 558. 7066.
FAX : 02. 558. 7067.

NOTE

REVISION DATE.

DESIGNED BY

DRAWN BY

CHECKED BY

APPROVED BY

DATE.
2021. 10.

SCALE
A3 : 1/80

DRAWING TITLE
49B형
단위세대 평면도(확장형)

DRAWING NO.

SHEET NO.
A03 - 013

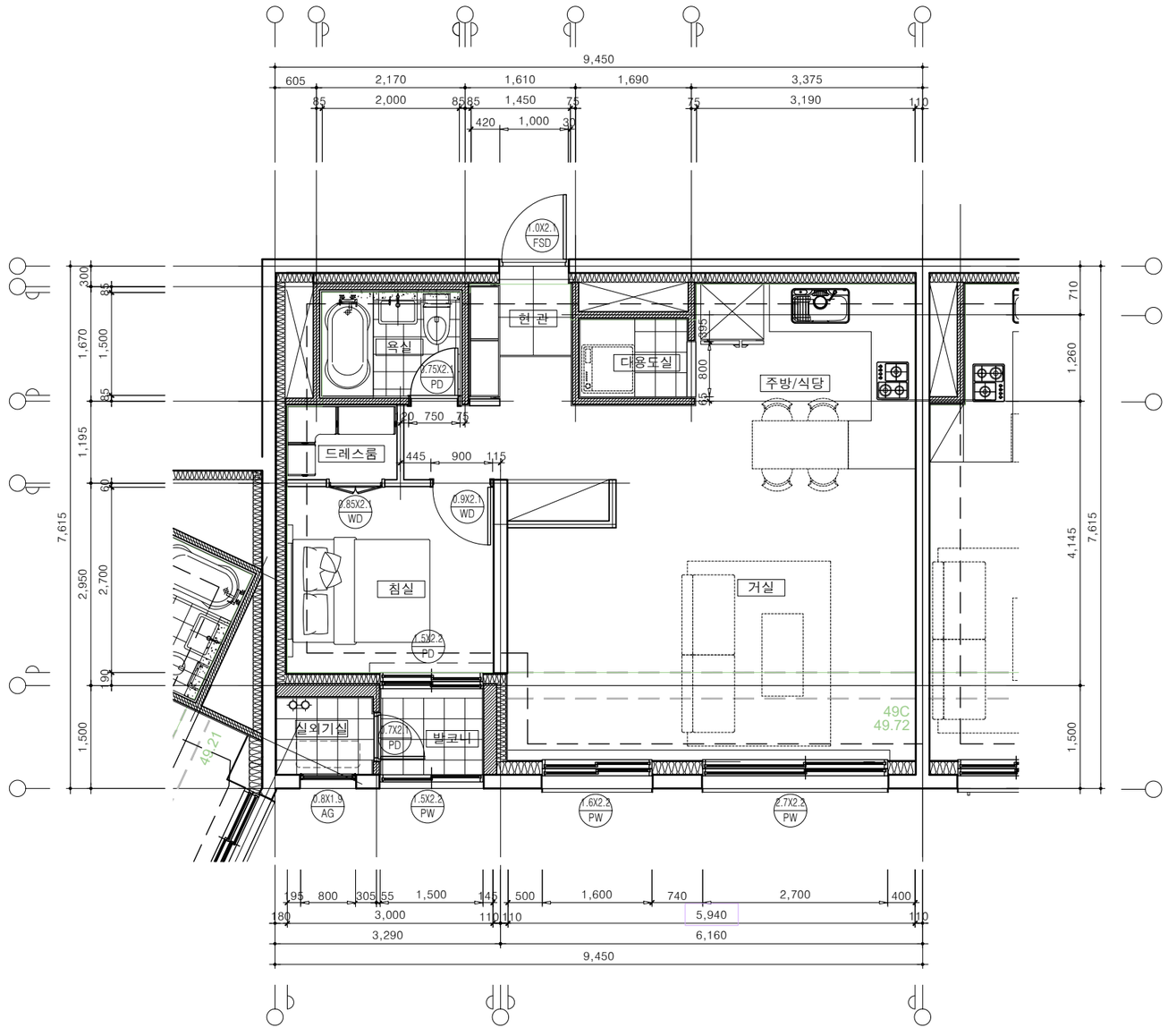

1

49C형 단위세대 평면도(확장형)

SCALE : 1/80

PROJECT TITLE

신대방동 341-36번지
공동주택 신축공사

PROJECT NO.

(주) 건 축 사 사 무 소
테 마 공 간
THEME SPACE Co., Ltd.
서울시 강남구 대치동 909 - 3
진영빌딩 2층
TEL : 02. 558. 7066.
FAX : 02. 558. 7067.

NOTE

REVISION DATE.

DESIGNED BY

DRAWN BY

CHECKED BY

APPROVED BY

DATE.
2021. 10.

SCALE
A3 : 1/80

DRAWING TITLE
49C형
단위세대 평면도(확장형)

DRAWING NO.

SHEET NO.
A03 - 014

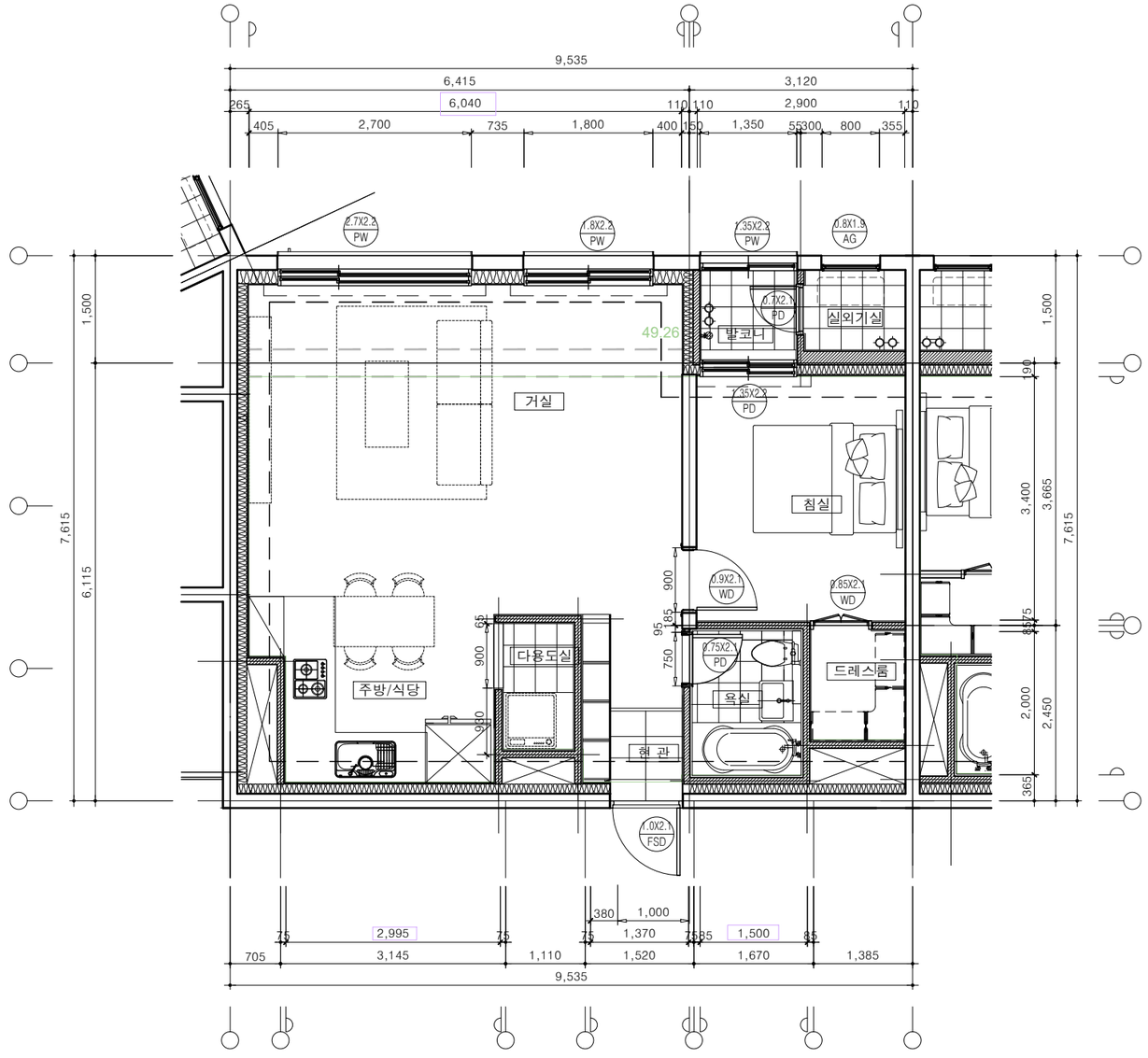

1

49D형 단위세대 평면도(확장형)

SCALE : 1/80

PROJECT TITLE

신대방동 341-36번지
공동주택 신축공사

PROJECT NO.

(주) 건 축 사 사 무 소
테 마 공 간
THEME SPACE Co., Ltd.
서울시 강남구 대치동 909 - 3
진영빌딩 2층
TEL : 02. 558. 7066.
FAX : 02. 558. 7067.

NOTE

REVISION DATE.

DESIGNED BY

DRAWN BY

CHECKED BY

APPROVED BY

DATE.
2021. 10.

SCALE
A3 : 1/80

DRAWING TITLE
49D형
단위세대 평면도(확장형)

DRAWING NO.

SHEET NO.
A03 - 015

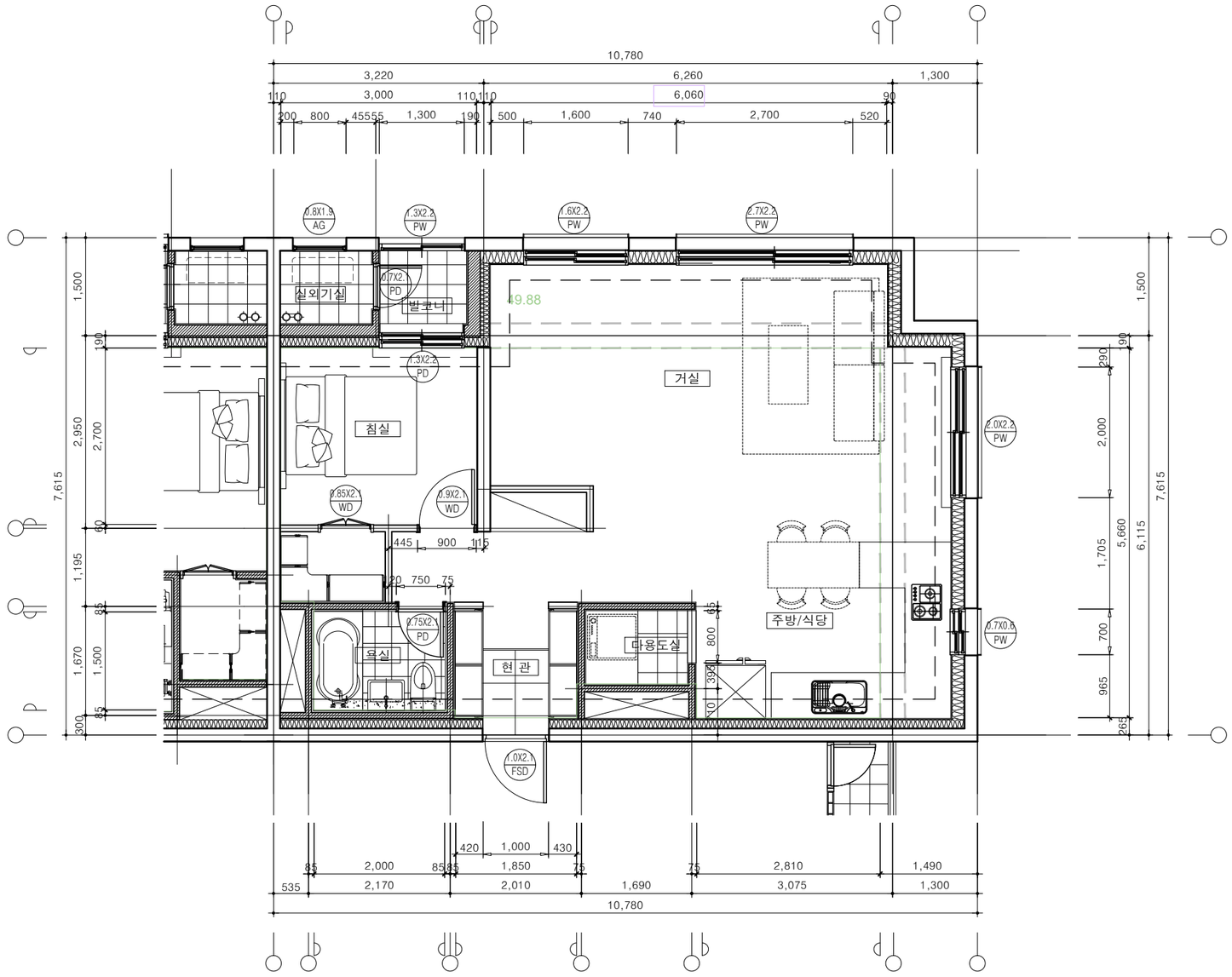

1

49E형 단위세대 평면도(확장형)

SCALE : 1/80

PROJECT TITLE

신대방동 341-36번지
공동주택 신축공사

PROJECT NO.

(주) 건 축 사 사 무 소
테 마 공 간
THEME SPACE Co., Ltd.
서울시 강남구 대치동 909 - 3
진영빌딩 2층
TEL : 02. 558. 7066.
FAX : 02. 558. 7067.

NOTE

REVISION DATE.

DESIGNED BY

DRAWN BY

CHECKED BY

APPROVED BY

DATE.
2021. 10.

SCALE
A3 : 1/80

DRAWING TITLE
49E형
단위세대 평면도(확장형)

DRAWING NO.

SHEET NO.
A03 - 016

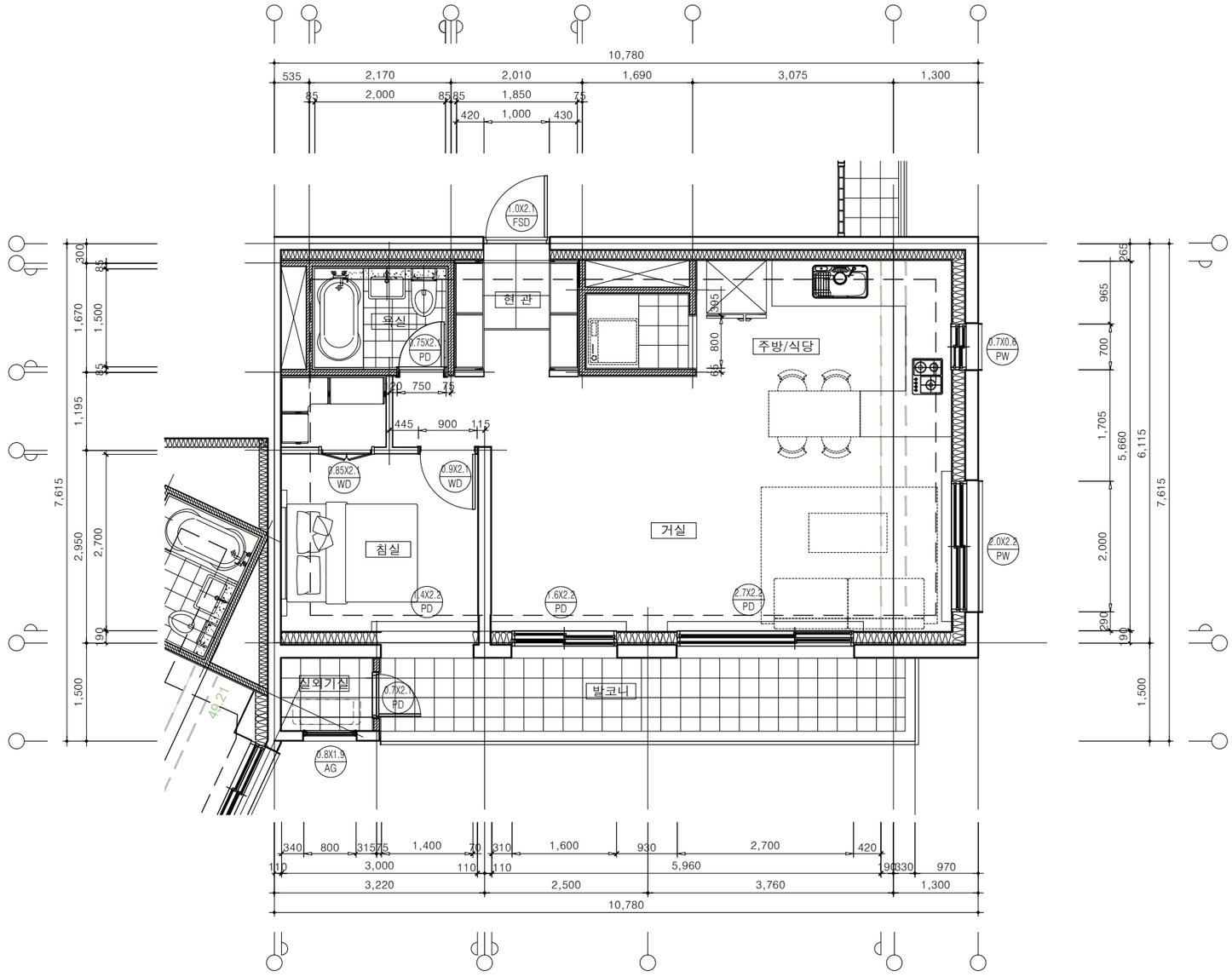

1

49E-1형 단위세대 평면도(확장형)

SCALE : 1/80

PROJECT TITLE

신대방동 341-36번지
공동주택 신축공사

PROJECT NO.

(주) 건 축 사 사 무 소
테 마 공 간
THEME SPACE Co., Ltd.
서울시 강남구 대치동 909 - 3
진영빌딩 2층
TEL : 02. 558. 7066.
FAX : 02. 558. 7067.

NOTE

REVISION DATE.

DESIGNED BY

DRAWN BY

CHECKED BY

APPROVED BY

DATE.
2021. 10.

SCALE
A3 : 1/80

DRAWING TITLE
49E-1형
단위세대 평면도(확장형)

DRAWING NO.

SHEET NO.
A03 - 017

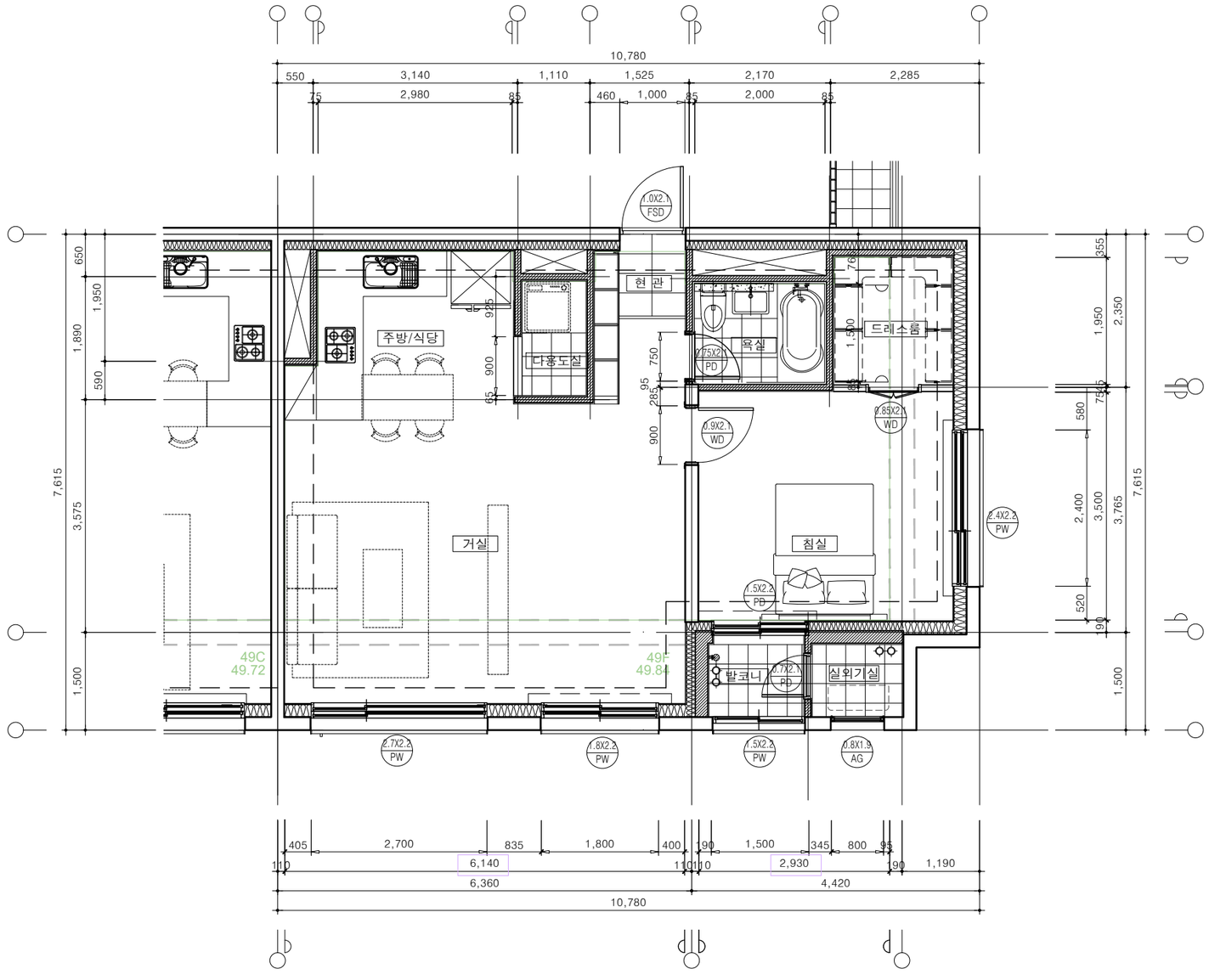

1

49F형 단위세대 평면도(확장형)

SCALE : 1/80

PROJECT TITLE

신대방동 341-36번지
공동주택 신축공사

PROJECT NO.

(주) 건 축 사 사 무 소
테 마 공 간
THEME SPACE Co., Ltd.
서울시 강남구 대치동 909 - 3
진영빌딩 2층
TEL : 02. 558. 7066.
FAX : 02. 558. 7067.

NOTE

REVISION DATE.

DESIGNED BY

DRAWN BY

CHECKED BY

APPROVED BY

DATE.
2021. 10.

SCALE
A3 : 1/80

DRAWING TITLE
49F형
단위세대 평면도(확장형)

DRAWING NO.

SHEET NO.
A03 - 018

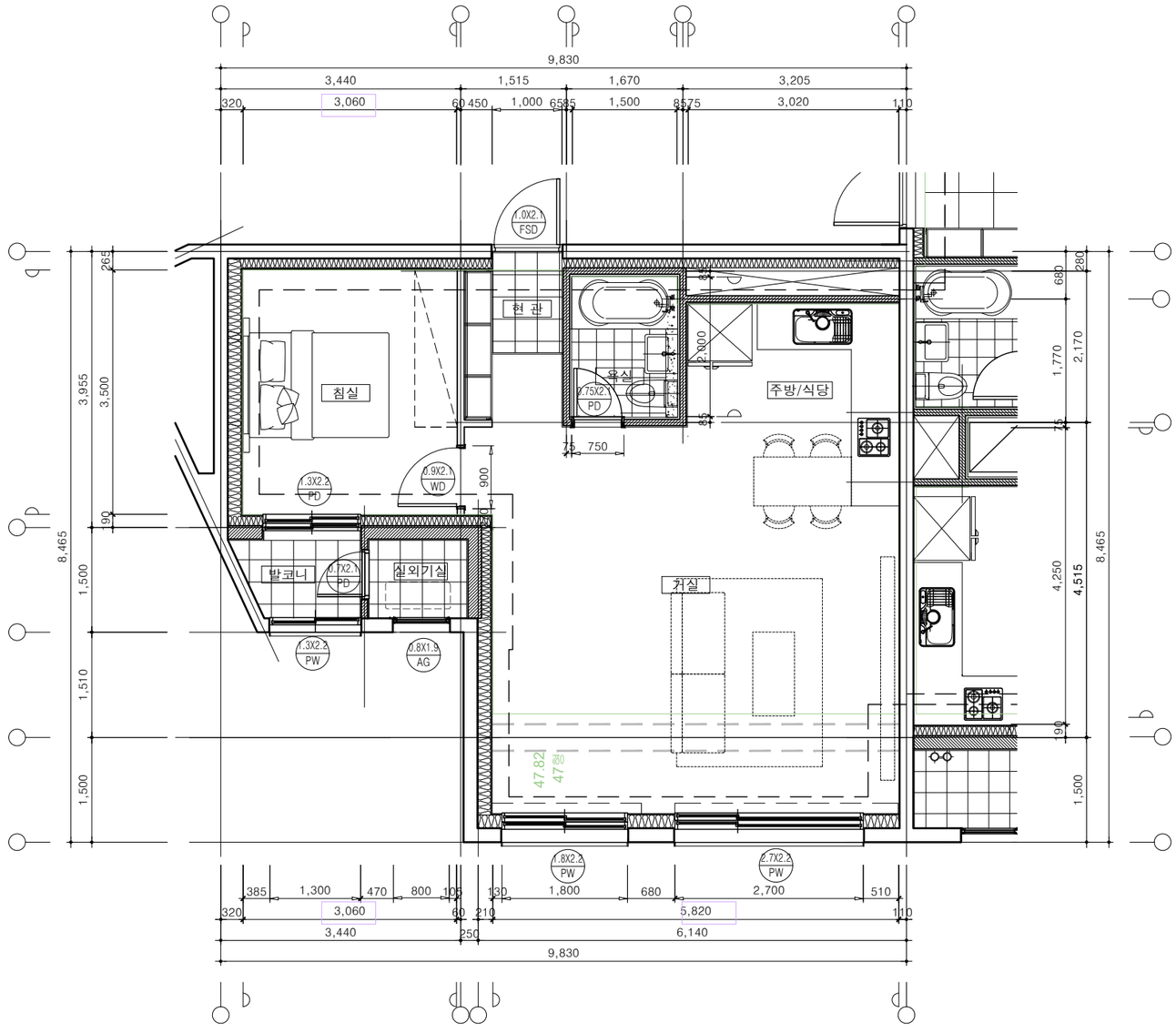

1

48형 단위세대 평면도(확장형)

SCALE : 1/80

PROJECT TITLE

신대방동 341-36번지
공동주택 신축공사

PROJECT NO.

(주) 건 축 사 사 무 소
테 마 공 간
THEME SPACE Co., Ltd.
서울시 강남구 대치동 909 - 3
진영빌딩 2층
TEL : 02. 558. 7066.
FAX : 02. 558. 7067.

NOTE

REVISION DATE.

DESIGNED BY

DRAWN BY

CHECKED BY

APPROVED BY

DATE.
2021. 10.

SCALE
A3 : 1/80

DRAWING TITLE
48형
단위세대 평면도(확장형)

DRAWING NO.

SHEET NO.
A03 - 019

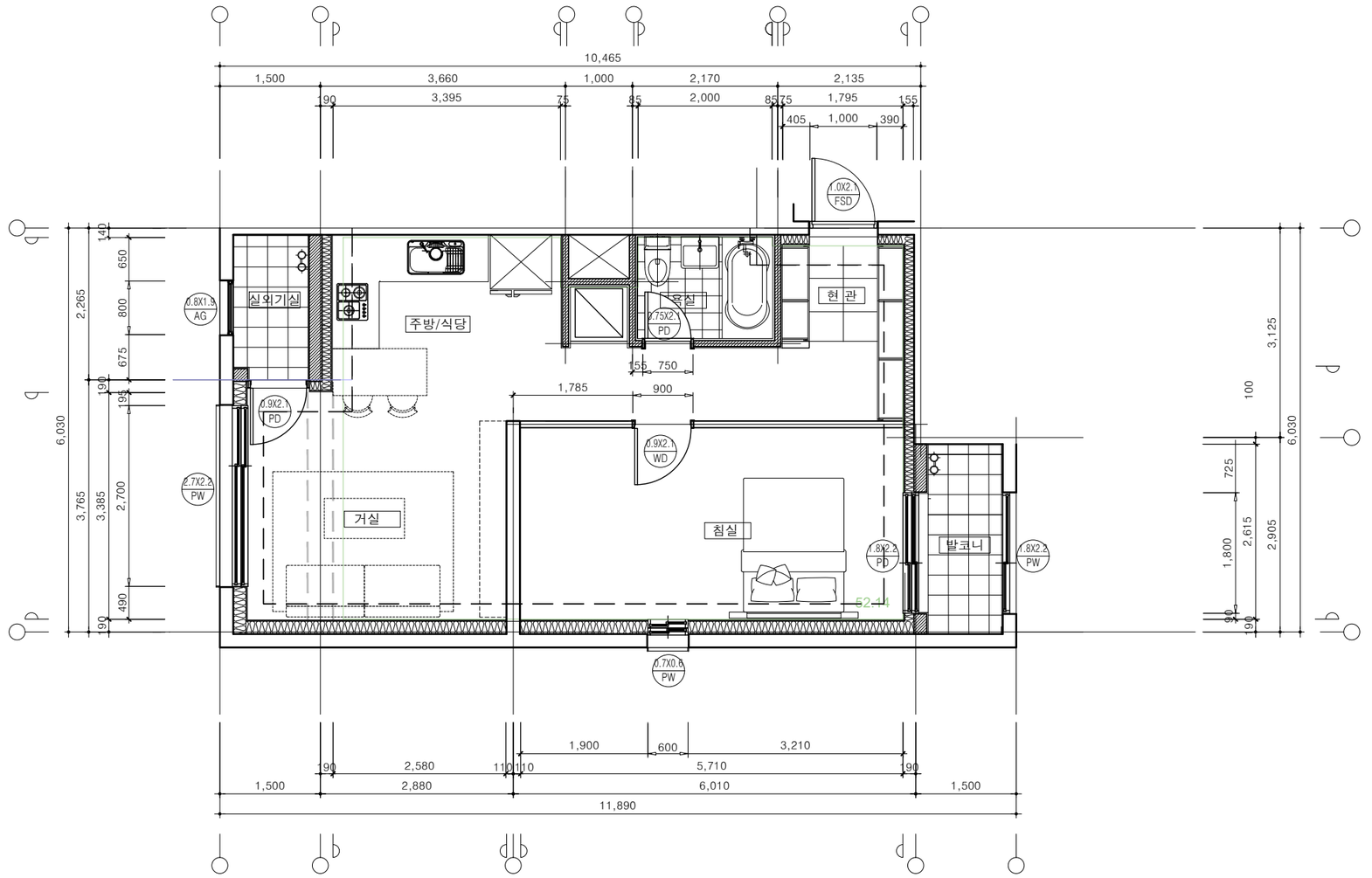

1

47형 단위세대 평면도(확장형)

SCALE : 1/80

PROJECT TITLE

신대방동 341-36번지
공동주택 신축공사

PROJECT NO.

(주) 건 축 사 사 무 소
테 마 공 간
THEME SPACE Co., Ltd.
서울시 강남구 대치동 909 - 3
진영빌딩 2층
TEL : 02. 558. 7066.
FAX : 02. 558. 7067.

NOTE

REVISION DATE.

DESIGNED BY

DRAWN BY

CHECKED BY

APPROVED BY

DATE.
2021. 10.

SCALE
A3 : 1/80

DRAWING TITLE
47형
단위세대 평면도(확장형)

DRAWING NO.

SHEET NO.
A03 - 020

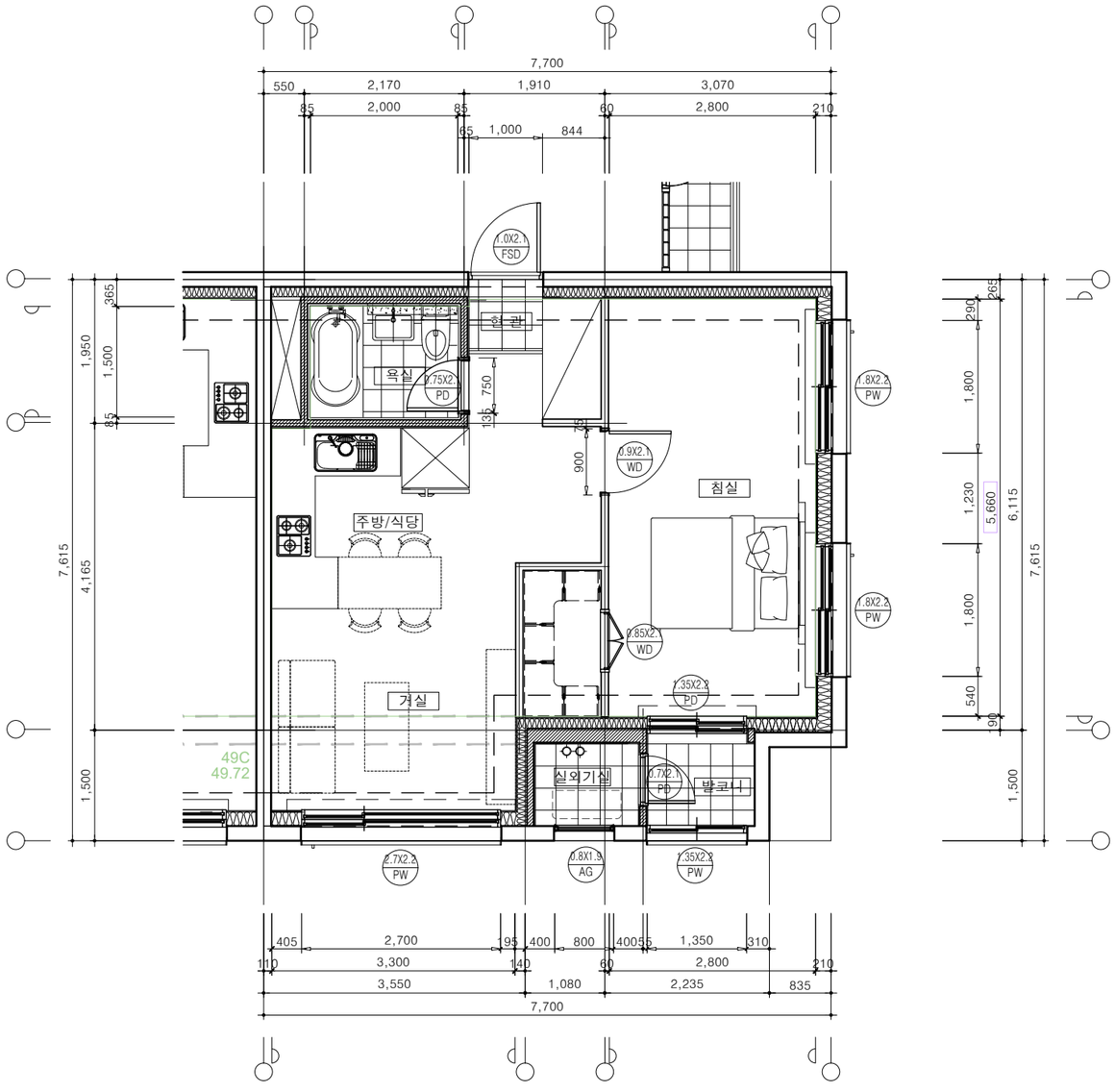

1 40A형 단위세대 평면도(확장형)

SCALE : 1/80

PROJECT TITLE

신대방동 341-36번지
공동주택 신축공사

PROJECT NO.

(주) 건 축 사 사 무 소
테 마 공 간
THEME SPACE Co., Ltd.
서울시 강남구 대치동 909 - 3
진영빌딩 2층
TEL : 02. 558. 7066.
FAX : 02. 558. 7067.

NOTE

REVISION DATE.

DESIGNED BY

DRAWN BY

CHECKED BY

APPROVED BY

DATE.
2021. 10.

SCALE
A3 : 1/80

DRAWING TITLE
40A형
단위세대 평면도(확장형)

DRAWING NO.

SHEET NO.
A03 - 021

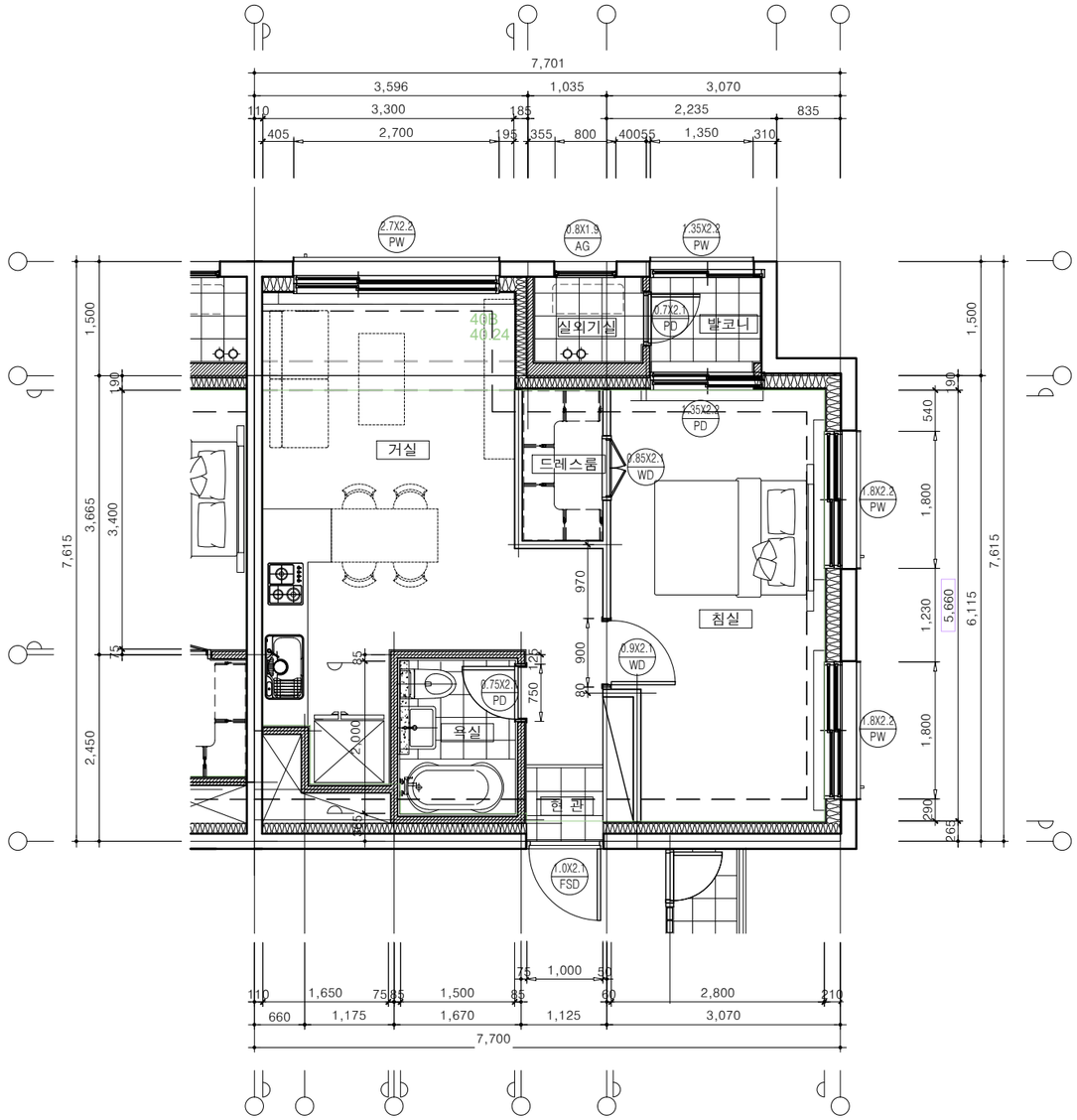

1 40B형 단위세대 평면도(확장형)

SCALE : 1/80

PROJECT TITLE

신대방동 341-36번지
공동주택 신축공사

PROJECT NO.

(주) 건 축 사 사 무 소
테 마 공 간
THEME SPACE Co., Ltd.
서울시 강남구 대치동 909 - 3
진영빌딩 2층
TEL : 02. 558. 7066.
FAX : 02. 558. 7067.

NOTE

REVISION DATE.

DESIGNED BY

DRAWN BY

CHECKED BY

APPROVED BY

DATE.
2021. 10.

SCALE
A3 : 1/80

DRAWING TITLE
40B형
단위세대 평면도(확장형)

DRAWING NO.

SHEET NO.
A03 - 022

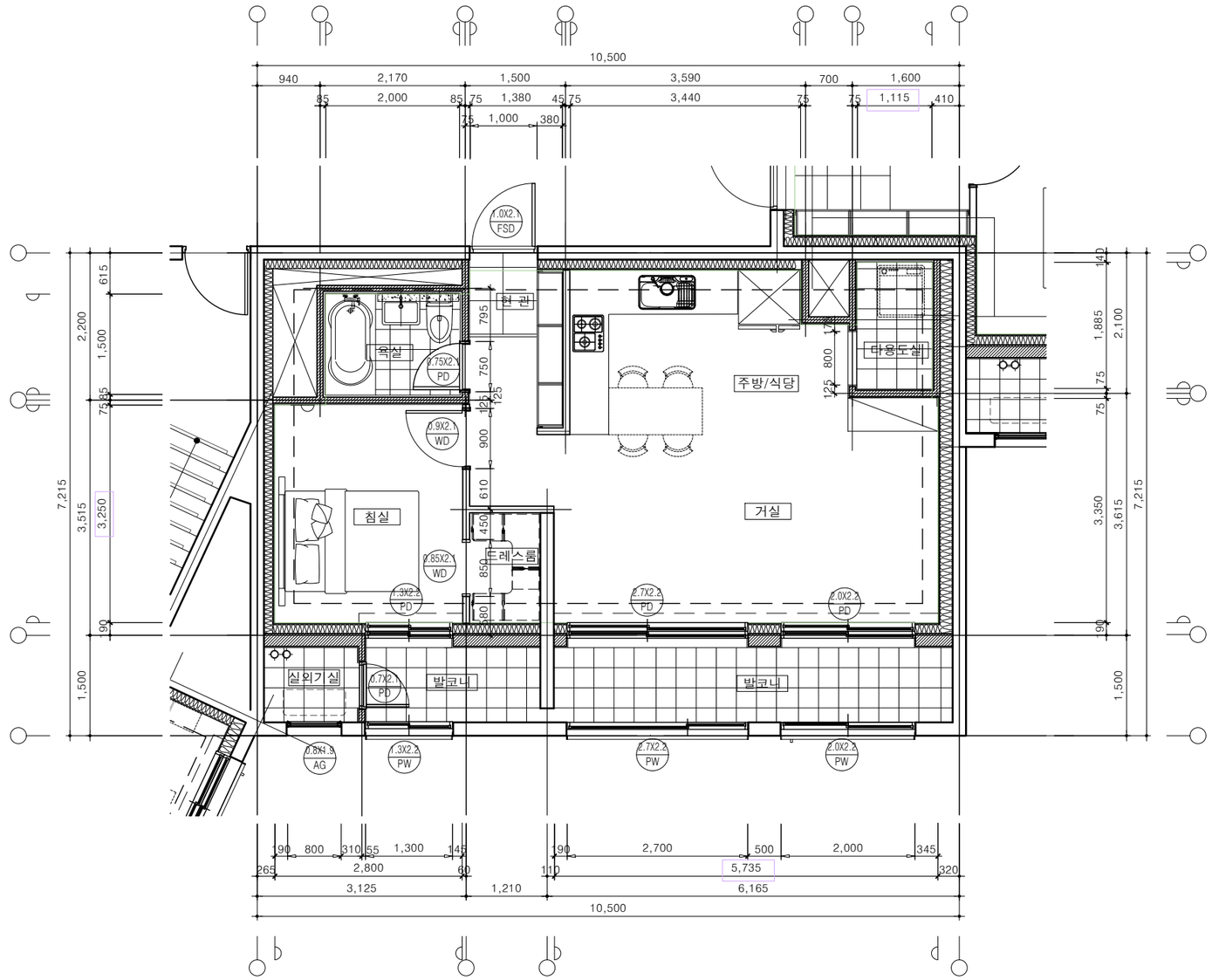

1

49A형 단위세대 평면도(기본형)

SCALE : 1/80

PROJECT TITLE

신대방동 341-36번지
공동주택 신축공사

PROJECT NO.

(주) 건 축 사 사 무 소
테 마 공 간
THEME SPACE Co., Ltd.
서울시 강남구 대치동 909 - 3
진영빌딩 2층
TEL : 02. 558. 7066.
FAX : 02. 558. 7067.

NOTE

REVISION DATE.

DESIGNED BY

DRAWN BY

CHECKED BY

APPROVED BY

DATE.
2021. 10.

SCALE
A3 : 1/80

DRAWING TITLE
49A형
단위세대 평면도(기본형)

DRAWING NO.

SHEET NO.
A03 - 001

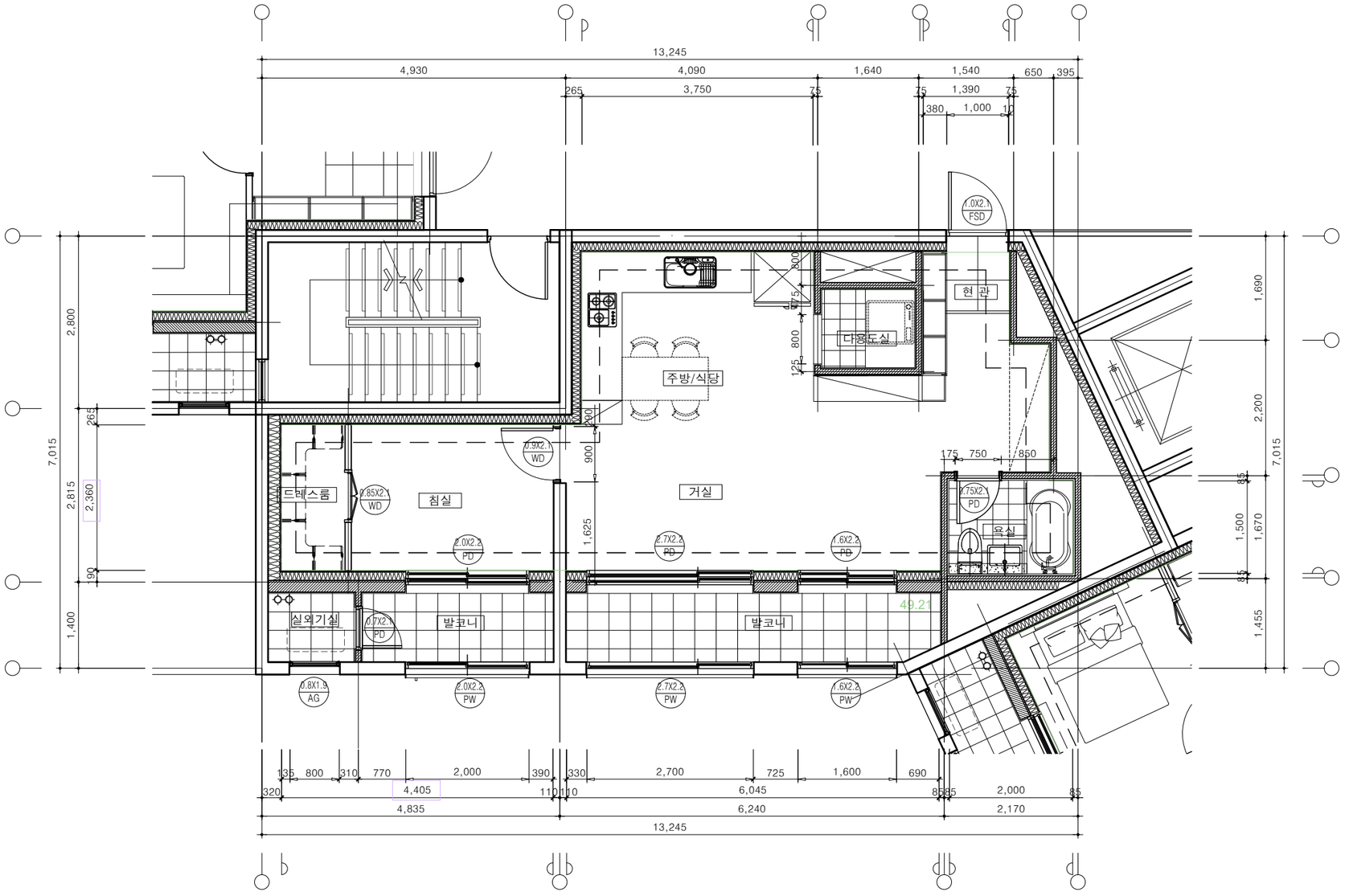

1

49B형 단위세대 평면도(기본형)

SCALE : 1/80

PROJECT TITLE

신대방동 341-36번지
공동주택 신축공사

PROJECT NO.

(주) 건 축 사 사 무 소
테 마 공 간
THEME SPACE Co., Ltd.
서울시 강남구 대치동 909 - 3
진영빌딩 2층
TEL : 02. 558. 7066.
FAX : 02. 558. 7067.

NOTE

REVISION DATE.

DESIGNED BY

DRAWN BY

CHECKED BY

APPROVED BY

DATE.
2021. 10.

SCALE
A3 : 1/80

DRAWING TITLE
49B형
단위세대 평면도(기본형)

DRAWING NO.

SHEET NO.
A03 - 002

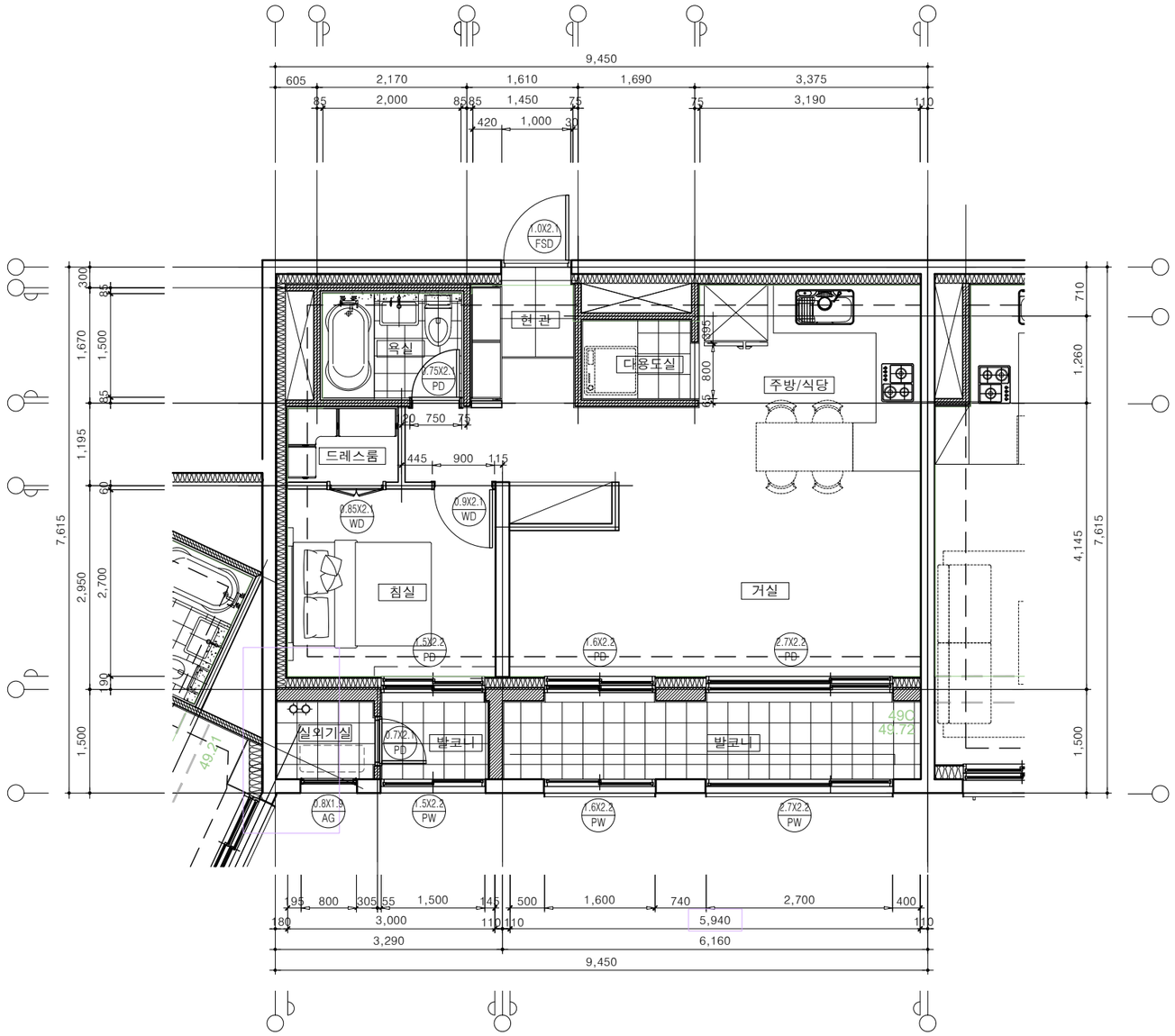

1

49C형 단위세대 평면도(기본형)

SCALE : 1/80

PROJECT TITLE

신대방동 341-36번지
공동주택 신축공사

PROJECT NO.

(주) 건 축 사 사 무 소
테 마 공 간
THEME SPACE Co., Ltd.
서울시 강남구 대치동 909 - 3
진영빌딩 2층
TEL : 02. 558. 7066.
FAX : 02. 558. 7067.

NOTE

REVISION DATE.

DESIGNED BY

DRAWN BY

CHECKED BY

APPROVED BY

DATE.
2021. 10.

SCALE
A3 : 1/80

DRAWING TITLE
49C형
단위세대 평면도(기본형)

DRAWING NO.

SHEET NO.
A03 - 003

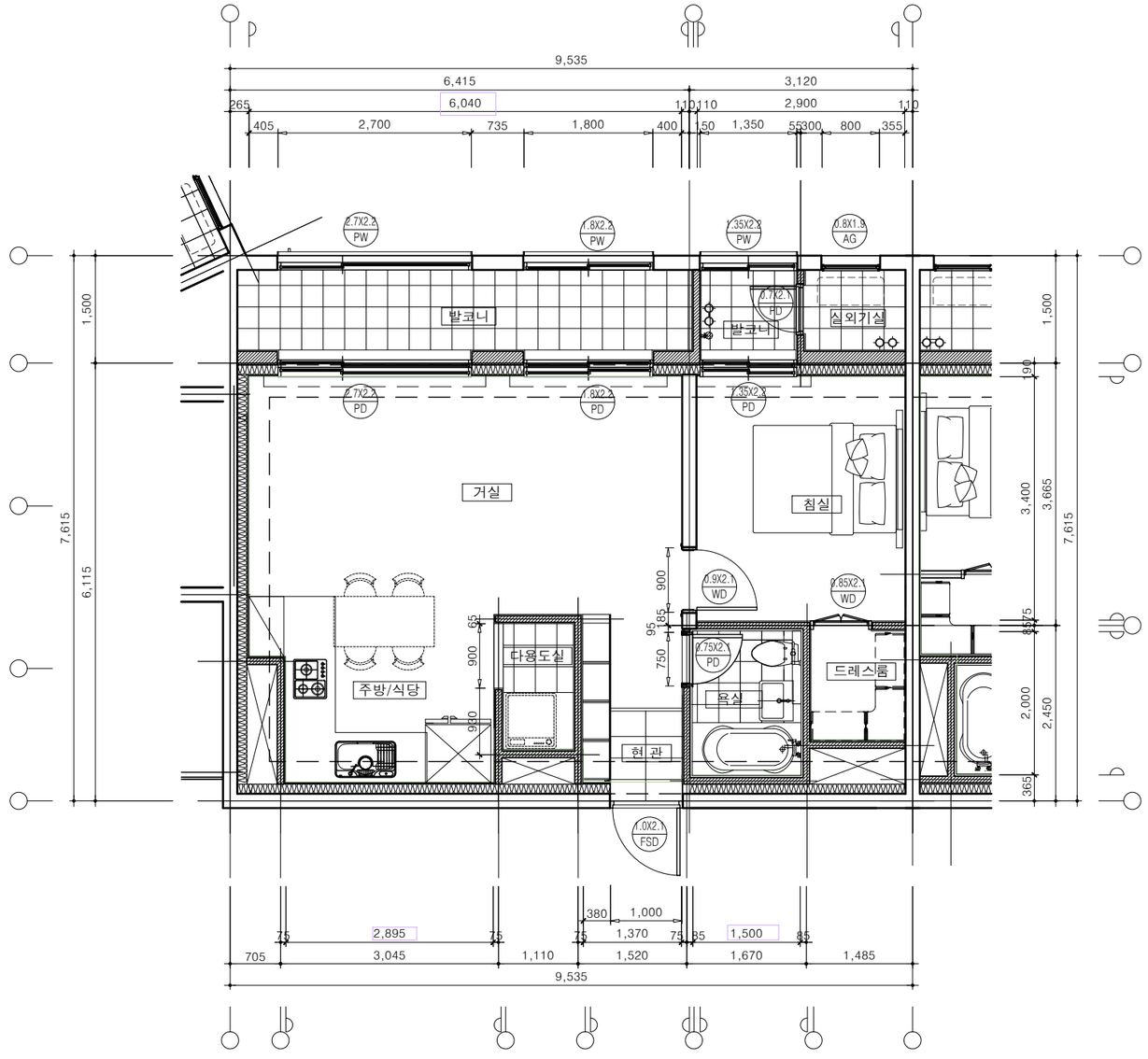

1

49D형 단위세대 평면도(기본형)

SCALE : 1/80

PROJECT TITLE

신대방동 341-36번지
공동주택 신축공사

PROJECT NO.

(주) 건 축 사 사 무 소
테 마 공 간
THEME SPACE Co., Ltd.
서울시 강남구 대치동 909 - 3
진영빌딩 2층
TEL : 02. 558. 7066.
FAX : 02. 558. 7067.

NOTE

REVISION DATE.

DESIGNED BY

DRAWN BY

CHECKED BY

APPROVED BY

DATE.
2021. 10.

SCALE
A3 : 1/80

DRAWING TITLE
49D형
단위세대 평면도(기본형)

DRAWING NO.

SHEET NO.
A03 - 004

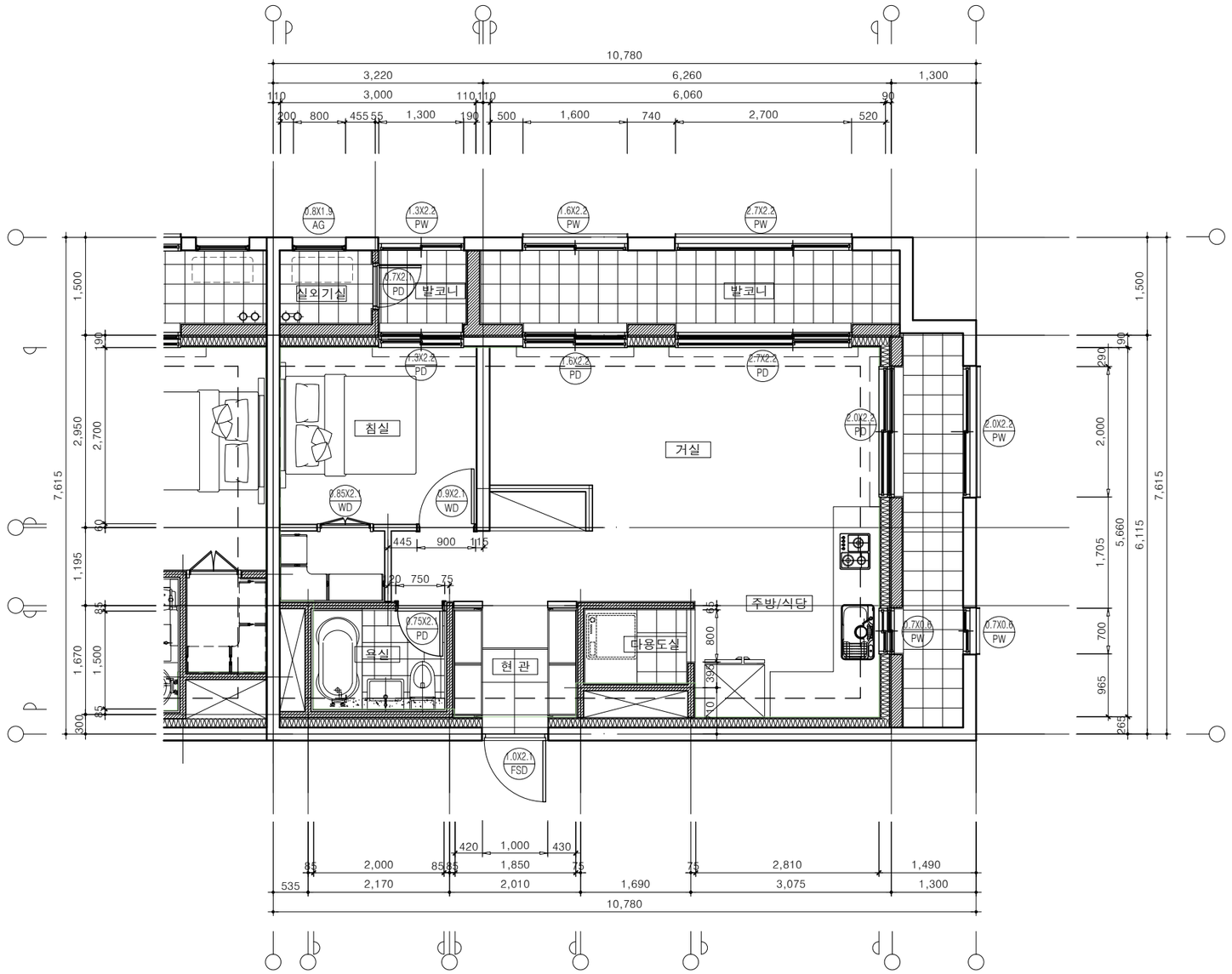

1

49E형 단위세대 평면도(기본형)

SCALE : 1/80

PROJECT TITLE

신대방동 341-36번지
공동주택 신축공사

PROJECT NO.

(주) 건 축 사 사 무 소
테 마 공 간
THEME SPACE Co., Ltd.
서울시 강남구 대치동 909 - 3
진영빌딩 2층
TEL : 02. 558. 7066.
FAX : 02. 558. 7067.

NOTE

REVISION DATE.

DESIGNED BY

DRAWN BY

CHECKED BY

APPROVED BY

DATE.
2021. 10.

SCALE
A3 : 1/80

DRAWING TITLE
49E형
단위세대 평면도(기본형)

DRAWING NO.

SHEET NO.
A03 - 005

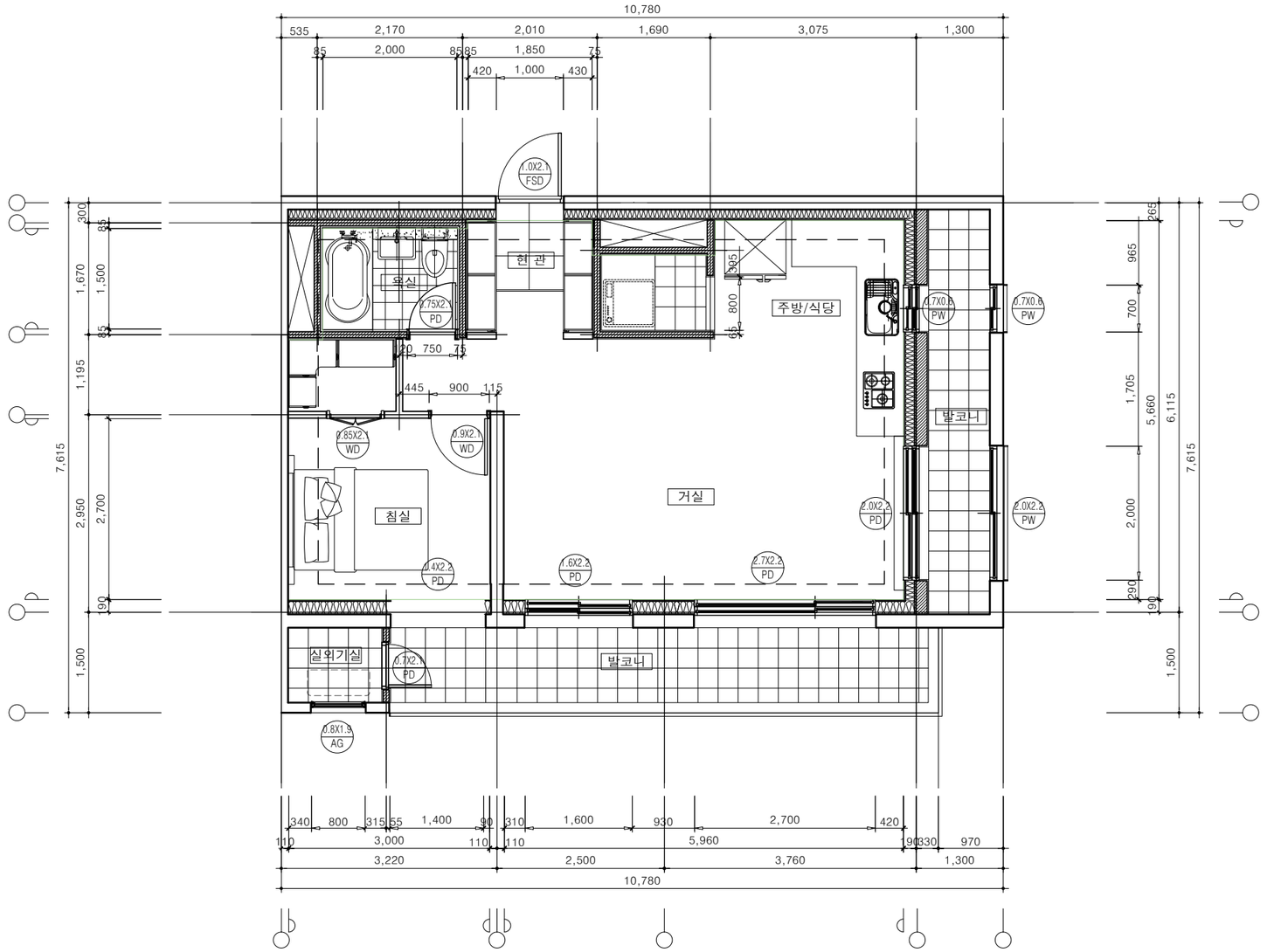

1

49E-1형 단위세대 평면도(기본형)

SCALE : 1/80

PROJECT TITLE

신대방동 341-36번지
공동주택 신축공사

PROJECT NO.

(주) 건 축 사 사 무 소
테 마 공 간
THEME SPACE Co., Ltd.
서울시 강남구 대치동 909 - 3
진영빌딩 2층
TEL : 02. 558. 7066.
FAX : 02. 558. 7067.

NOTE

REVISION DATE.

DESIGNED BY

DRAWN BY

CHECKED BY

APPROVED BY

DATE.
2021. 10.

SCALE
A3 : 1/80

DRAWING TITLE
49E-1형
단위세대 평면도(기본형)

DRAWING NO.

SHEET NO.
A03 - 006

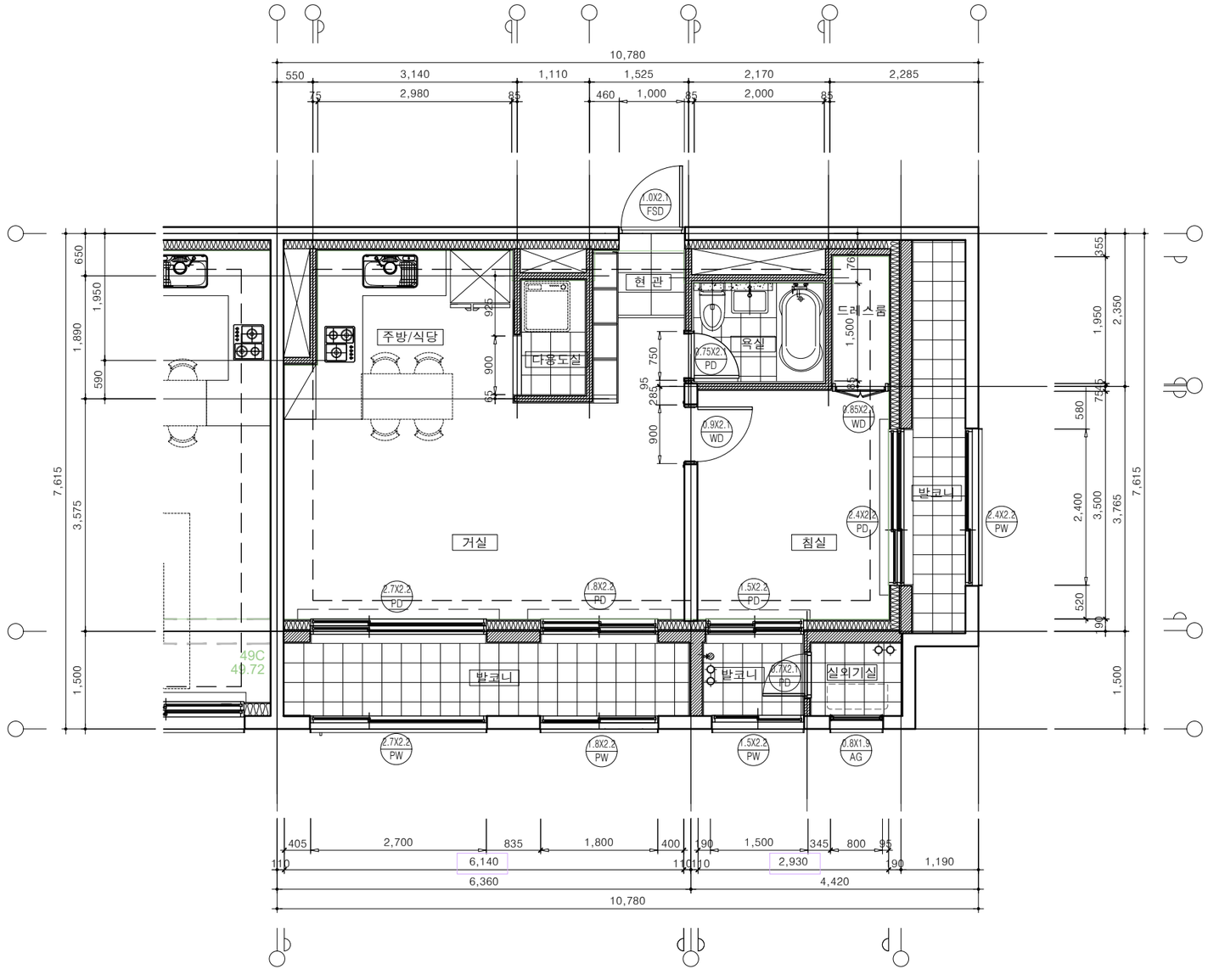

1

49F형 단위세대 평면도(기본형)

SCALE : 1/80

PROJECT TITLE

신대방동 341-36번지
공동주택 신축공사

PROJECT NO.

(주) 건 축 사 사 무 소
테 마 공 간
THEME SPACE Co., Ltd.
서울시 강남구 대치동 909 - 3
진영빌딩 2층
TEL : 02. 558. 7066.
FAX : 02. 558. 7067.

NOTE

REVISION DATE.

DESIGNED BY

DRAWN BY

CHECKED BY

APPROVED BY

DATE.
2021. 10.

SCALE
A3 : 1/80

DRAWING TITLE
49F형
단위세대 평면도(기본형)

DRAWING NO.

SHEET NO.
A03 - 007

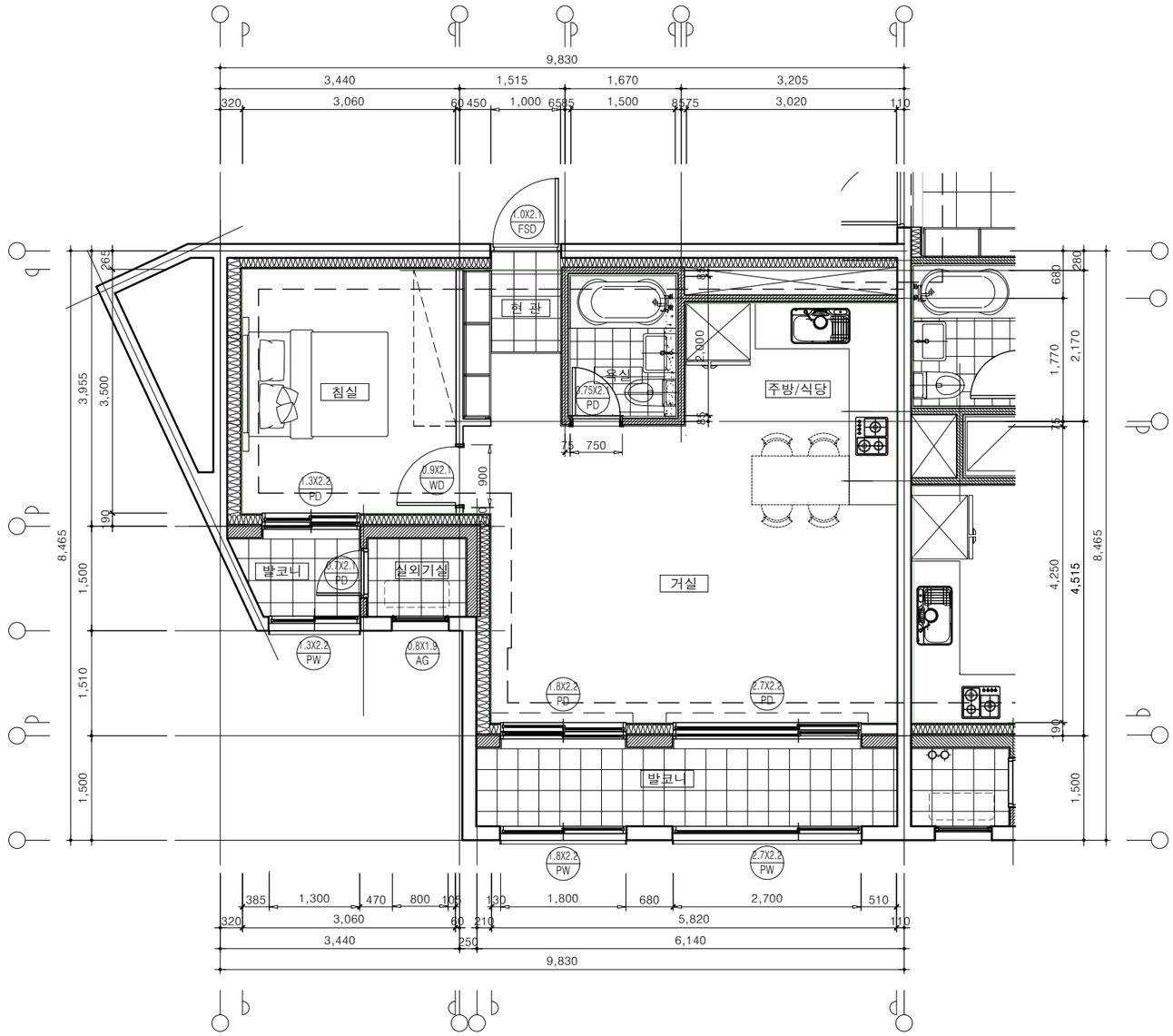

1

48형 단위세대 평면도(기본형)

SCALE : 1/80

PROJECT TITLE

신대방동 341-36번지
공동주택 신축공사

PROJECT NO.

(주) 건 축 사 사 무 소
테 마 공 간
THEME SPACE Co., Ltd.
서울시 강남구 대치동 909 - 3
진영빌딩 2층
TEL : 02. 558. 7066.
FAX : 02. 558. 7067.

NOTE

REVISION DATE.

DESIGNED BY

DRAWN BY

CHECKED BY

APPROVED BY

DATE.
2021. 10.

SCALE
A3 : 1/80

DRAWING TITLE
48형
단위세대 평면도(기본형)

DRAWING NO.

SHEET NO.
A03 - 008

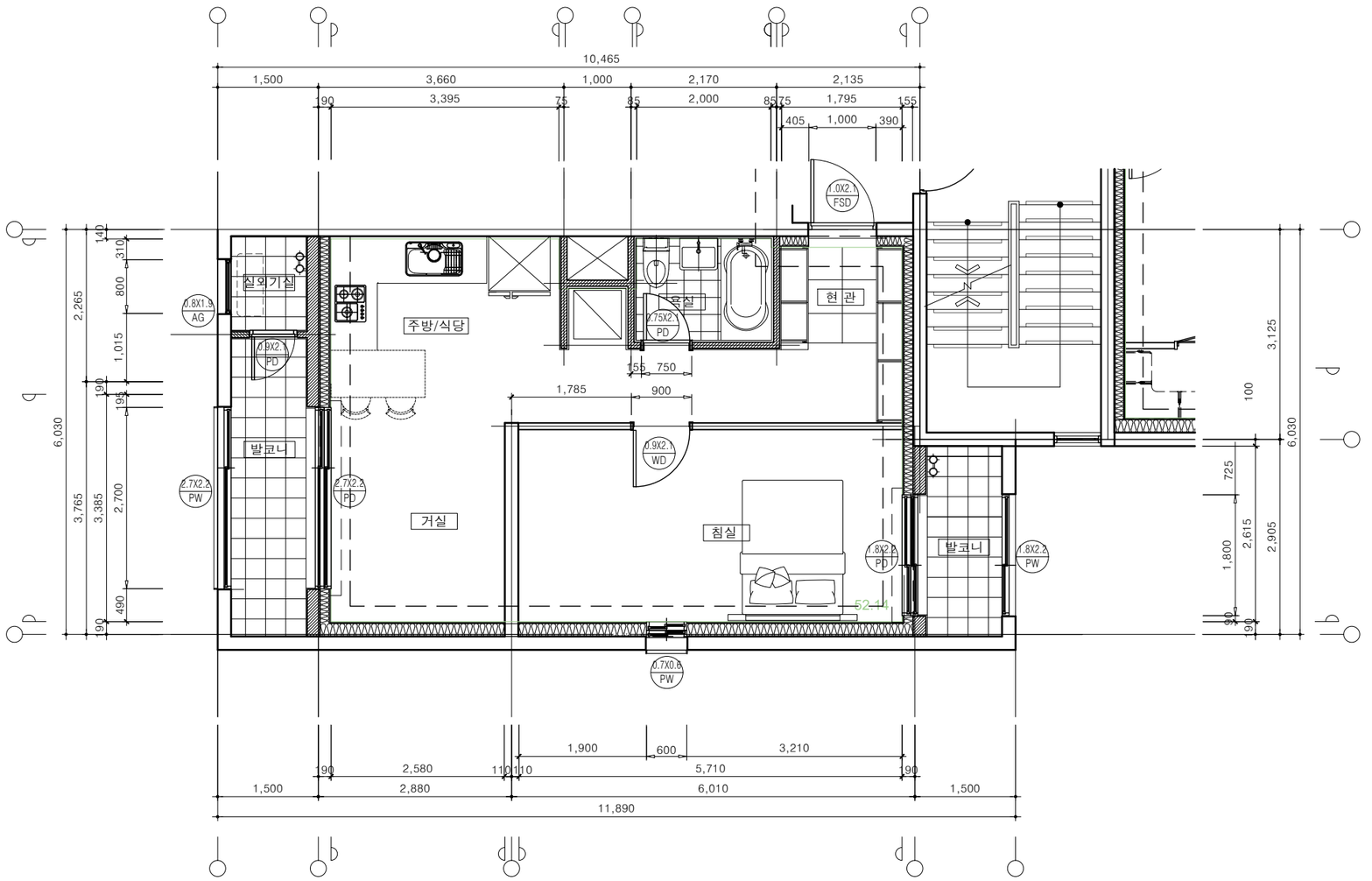

1 47형 단위세대 평면도(기본형)

SCALE : 1/80

PROJECT TITLE

신대방동 341-36번지
공동주택 신축공사

PROJECT NO.

(주) 건 축 사 사 무 소
테 마 공 간
THEME SPACE Co., Ltd.
서울시 강남구 대치동 909 - 3
진영빌딩 2층
TEL : 02. 558. 7066.
FAX : 02. 558. 7067.

NOTE

REVISION DATE.

DESIGNED BY

DRAWN BY

CHECKED BY

APPROVED BY

DATE.
2021. 10.

SCALE
A3 :

DRAWING TITLE
47형
단위세대 평면도(기본형)

DRAWING NO.

SHEET NO.
A03 - 009

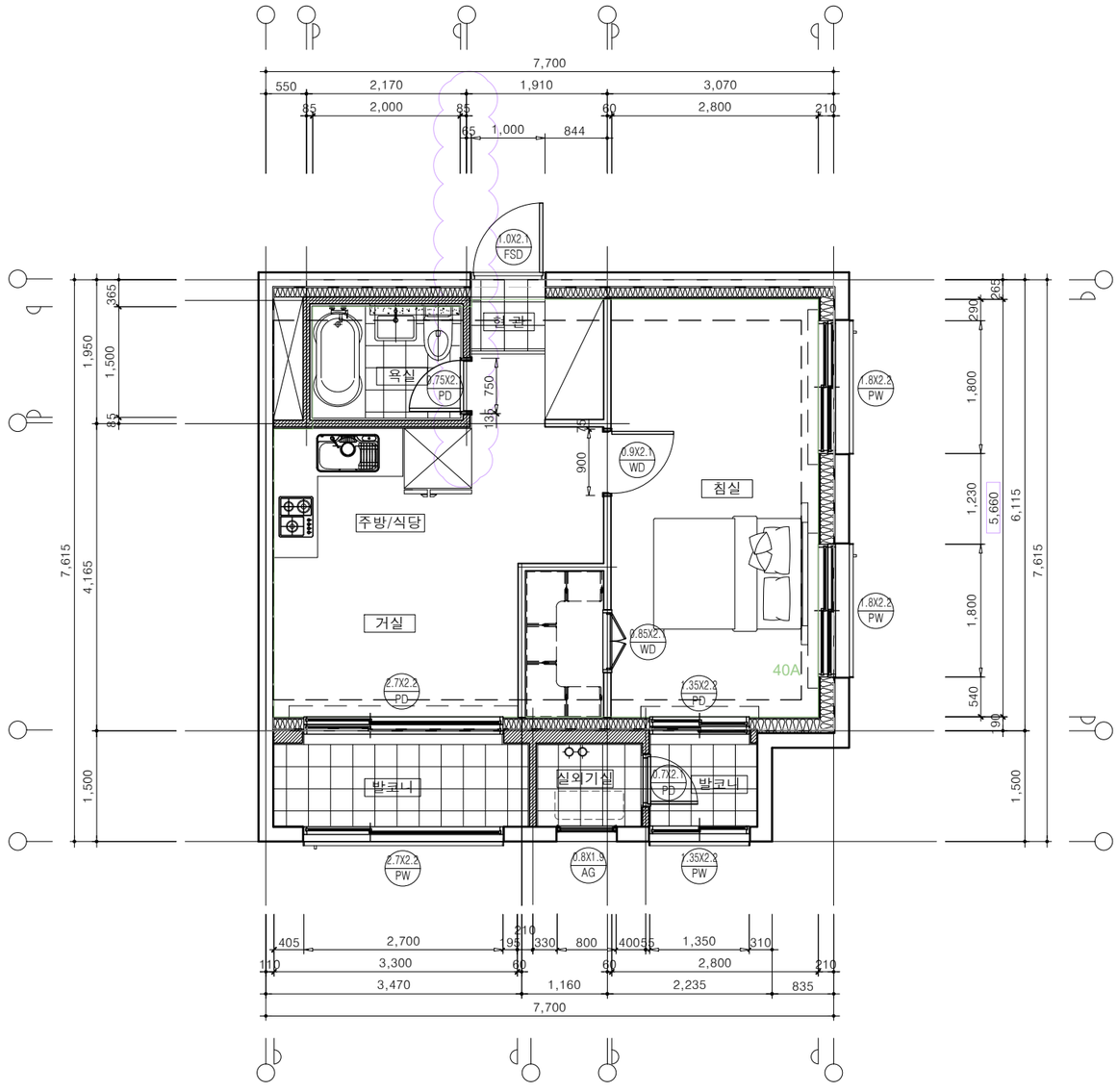

1

40A형 단위세대 평면도(기본형)

SCALE : 1/80

PROJECT TITLE

신대방동 341-36번지
공동주택 신축공사

PROJECT NO.

(주) 건 축 사 사 무 소
테 마 공 간
THEME SPACE Co., Ltd.
서울시 강남구 대치동 909 - 3
진영빌딩 2층
TEL : 02. 558. 7066.
FAX : 02. 558. 7067.

NOTE

REVISION DATE.

DESIGNED BY

DRAWN BY

CHECKED BY

APPROVED BY

DATE.
2021. 10.

SCALE
A3 : 1/80

DRAWING TITLE
40A형
단위세대 평면도(기본형)

DRAWING NO.

SHEET NO.
A03 - 010

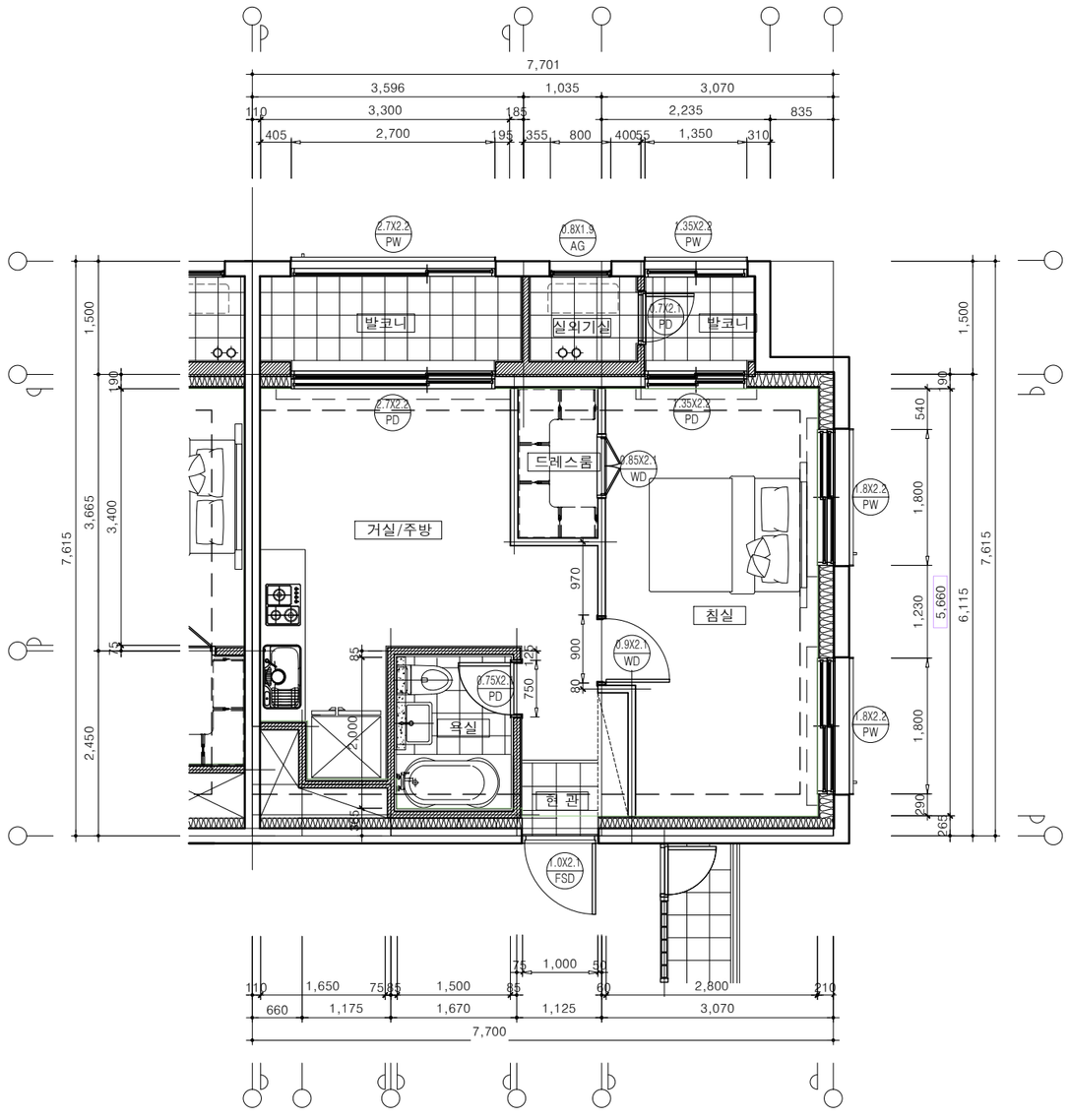

1

40B형 단위세대 평면도(기본형)

SCALE : 1/80

PROJECT TITLE

신대방동 341-36번지
공동주택 신축공사

PROJECT NO.

(주) 건 축 사 사 무 소
테 마 공 간
THEME SPACE Co., Ltd.
서울시 강남구 대치동 909 - 3
진영빌딩 2층
TEL : 02. 558. 7066.
FAX : 02. 558. 7067.

NOTE

REVISION DATE.

DESIGNED BY

DRAWN BY

CHECKED BY

APPROVED BY

DATE.
2021. 10.

SCALE
A3 : 1/80

DRAWING TITLE
40B형
단위세대 평면도(기본형)

DRAWING NO.

SHEET NO.
A03 - 011

PROJECT TITLE	신대방동 341-36번지 공동주택 신축공사
PROJECT NO.	
(주)건축사사무소 테마공간 THEME SPACE Co., Ltd.	서울시 강남구 대치동 909-3 신영빌딩 2층 TEL : 02. 558. 7066. FAX : 02. 558. 7067.
NOTE	
REVISION DATE.	
DESIGNED BY / DRAWN BY / CHECKED BY / APPROVED BY	
DATE.	2021. 10.
SCALE	A3 : 1/100
DRAWING TITLE	종단면도-1
DRAWING NO.	
SHEET NO.	A04 - 001

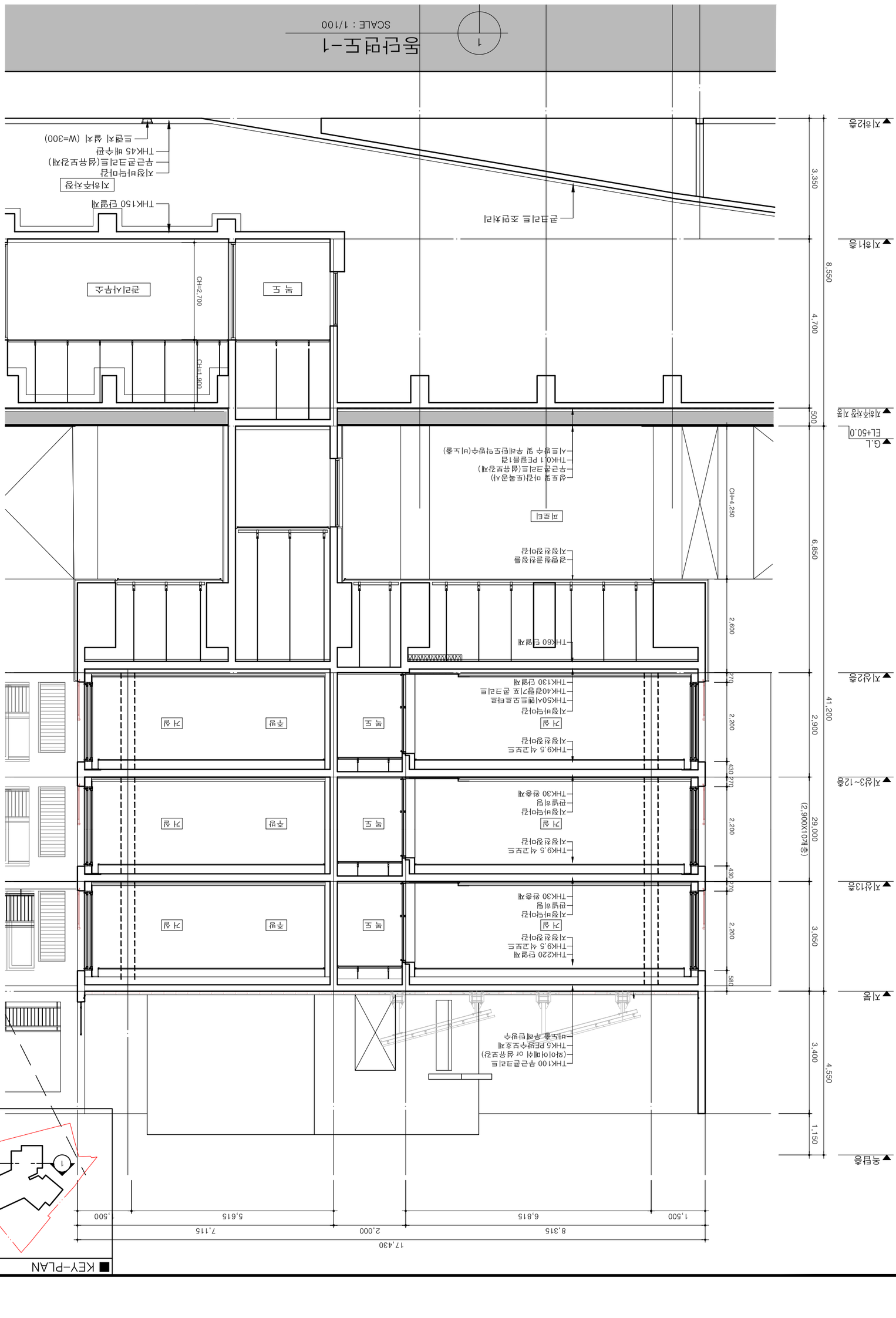

■ KEY-PLAN

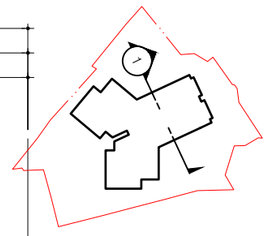

17,280
7,615 2,050 7,615
1,500 6,115 6,115 1,500

옥탑층
지붕
지상13층
지상3~12층
지상2층
G.L
EL+50.0
지하주차장 지붕
지하1층
지하2층

1,150
4,550
3,400
3,050
29,000
(2,900X10개층)
2,900
41,200
6,850
500
4,700
8,550
3,350

580
2,200
270
430
2,200
270
430
2,200
270
2,600
CH=4,250

THK100 무근콘크리트
(와이어메쉬 or 섬유보강)
THK5 PE방수보호제
비노출 옥내탑방수

THK220 단열재
THK9.5 석고보드
지정천장마감
거 실
지정바닥마감
판넬히팅
THK30 완충재

복 도
주방
거 실
테라스

THK9.5 석고보드
지정천장마감
거 실
지정바닥마감
판넬히팅
THK30 완충재

THK9.5 석고보드
지정천장마감
거 실
지정바닥마감
THK50시멘트모르타르
THK40경량기포 콘크리트
THK130 단열재

THK60 단열재

경량철골천정틀
지정천장마감

피로티

성토및 마감(토목공사)
무근콘크리트(섬유보강재)
THK0.1 PE필름1겹

지정마감

지하주차장

에폭시페인트
무근콘크리트(섬유보강재)

지정마감

지하주차장

지정바닥마감
무근콘크리트(섬유보강재)
THK45 배수판

1 동단면도-2
SCALE : 1/100

PROJECT TITLE
신대방동 341-36번지
공동주택 신축공사

PROJECT NO.

(주)건축사사무소
테마공간
THEME SPACE Co., Ltd.
서울시 강남구 대치동 909-3
선영빌딩 2층
TEL : 02. 558. 7066.
FAX : 02. 558. 7067.

NOTE

REVISION DATE.

DESIGNED BY
DRAWN BY
CHECKED BY
APPROVED BY

DATE. 2021. 10.

SCALE A3 : 1/100

DRAWING TITLE 동단면도-2

DRAWING NO.

SHEET NO. A04-002

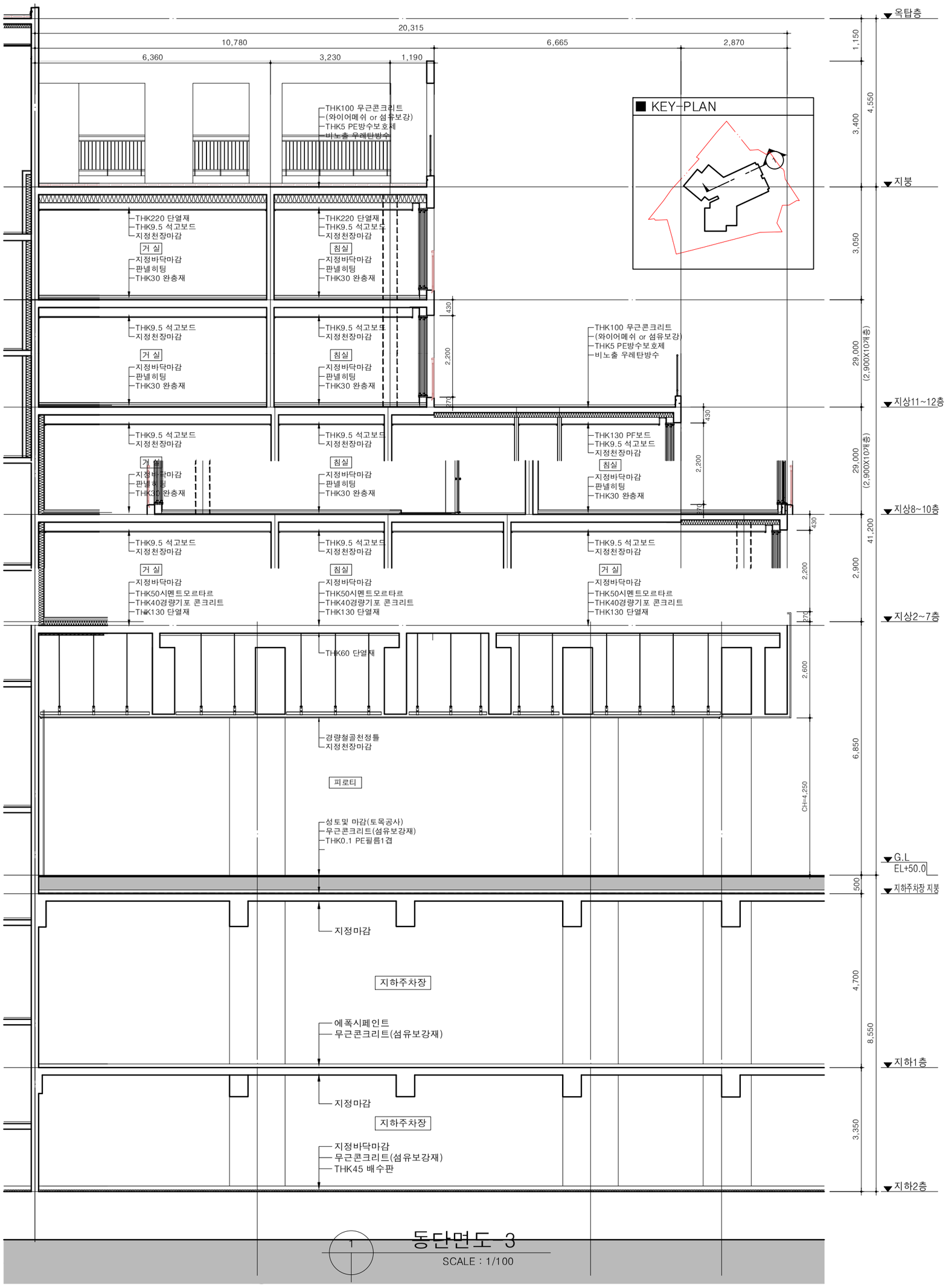

동단면도-3

SCALE : 1/100

PROJECT TITLE	신대방동 341-36번지 공동주택 신축공사
PROJECT NO.	
(주)건축사사무소	테마공간 THEME SPACE Co., Ltd. 서울시 강남구 대치동 909-3 전영빌딩 2층 TEL : 02. 558. 7066. FAX : 02. 558. 7067.
NOTE	
REVISION DATE.	
DESIGNED BY	
DRAWN BY	
CHECKED BY	
APPROVED BY	
DATE.	2021. 10.
SCALE	A3 : 1/100
DRAWING TITLE	동단면도-3
DRAWING NO.	
SHEET NO.	A04-003

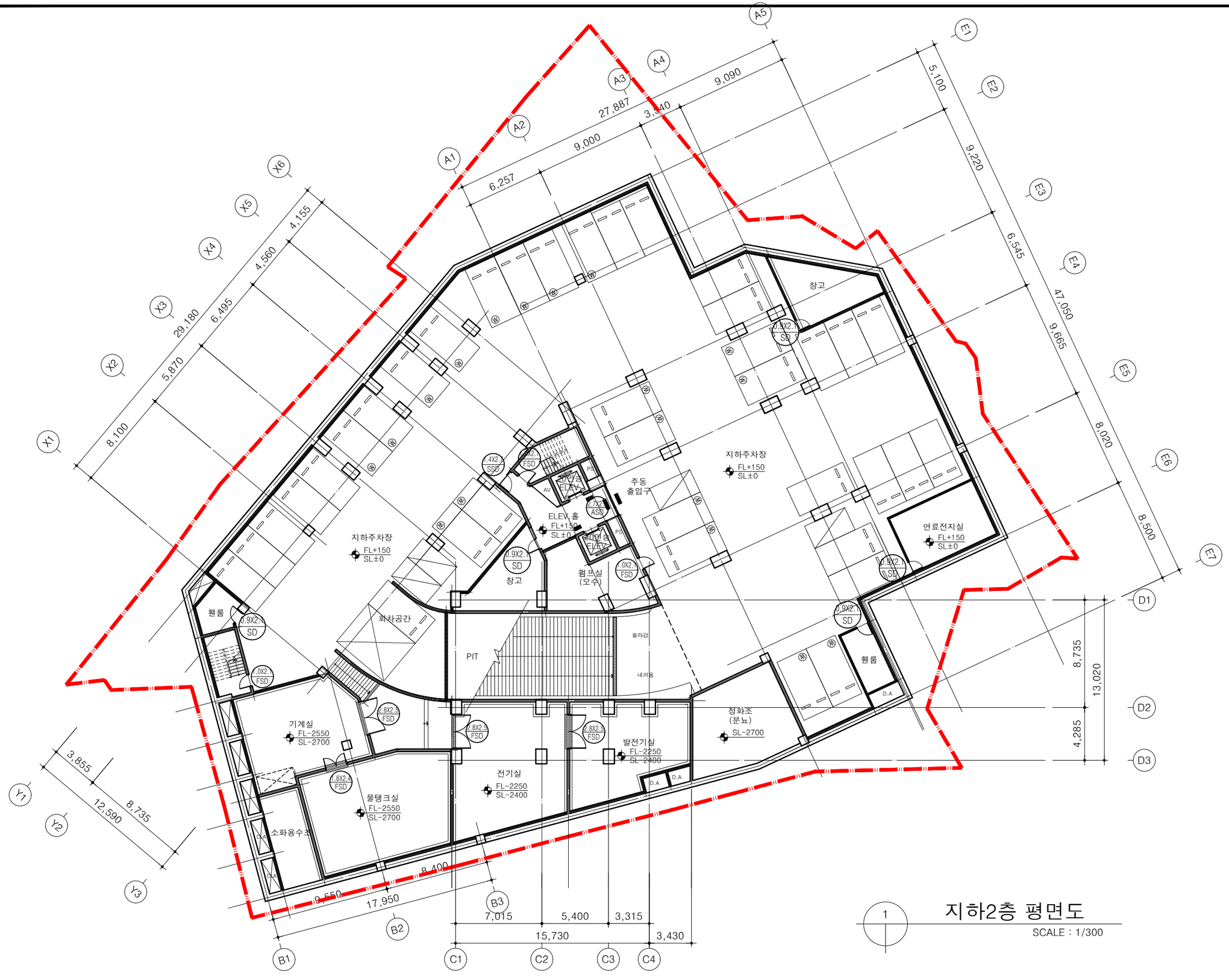

1 지하2층 평면도

SCALE : 1/300

PROJECT TITLE

신대방동 341-36번지
공동주택 신축공사

PROJECT NO.

(주) 건 축 사 사 무 소
테 마 공 간
THEME SPACE Co., Ltd.
서울시 강남구 대치동 909 - 3
진영빌딩 2층
TEL : 02. 558. 7066.
FAX : 02. 558. 7067.

NOTE

REVISION DATE.

DESIGNED BY

DRAWN BY

CHECKED BY

APPROVED BY

DATE.
2021. 10.

SCALE
A3 : 1/300

DRAWING TITLE
지하2층 평면도

DRAWING NO.

SHEET NO.
A05 - 001

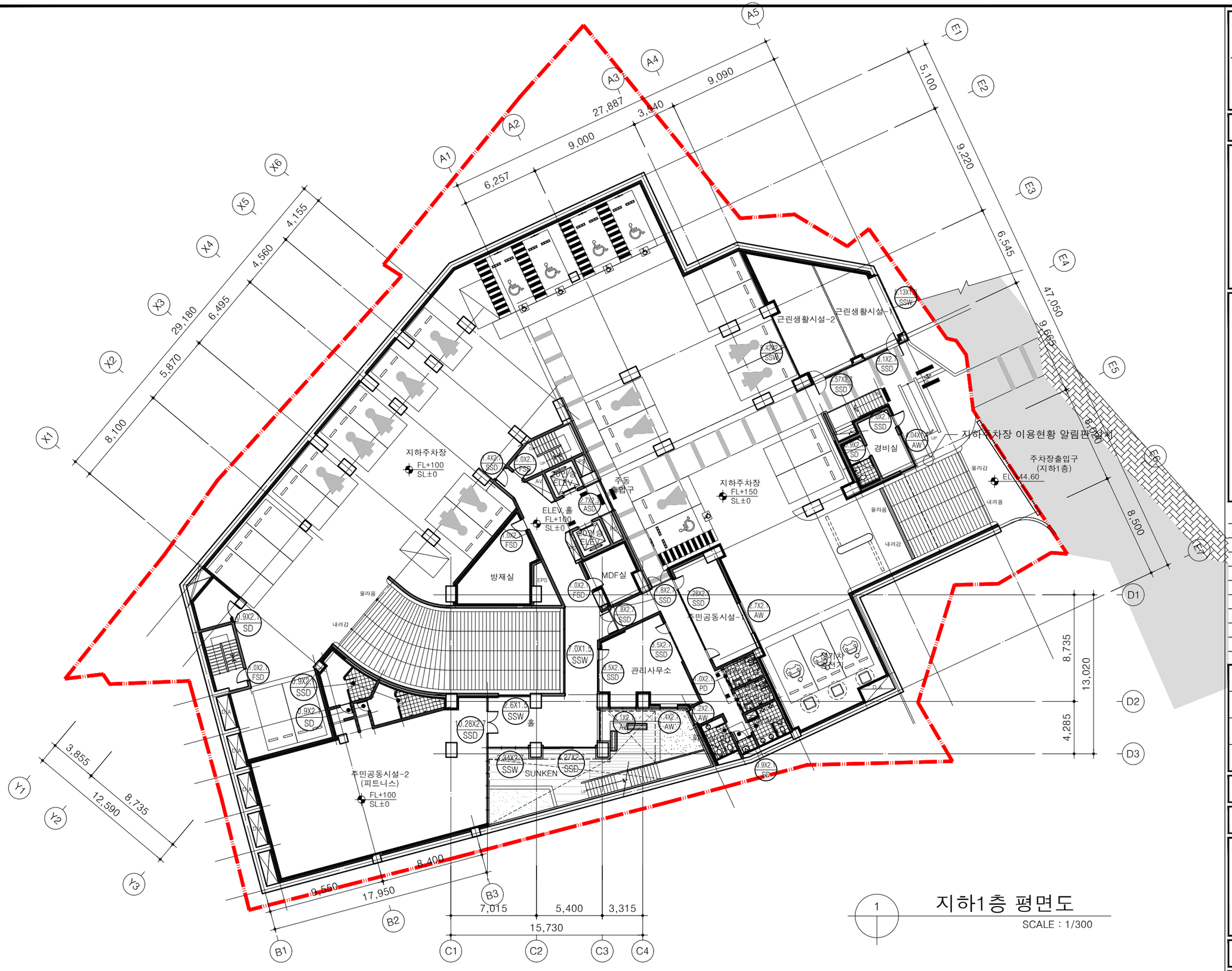

1 지하1층 평면도

SCALE : 1/300

PROJECT TITLE

신대방동 341-36번지
공동주택 신축공사

PROJECT NO.

(주) 건 축 사 사 무 소

테 마 공 간

THEME SPACE Co., Ltd.

서울시 강남구 대치동 909 - 3
진영빌딩 2층

TEL : 02. 558. 7066.
FAX : 02. 558. 7067.

NOTE

REVISION DATE.

DESIGNED BY

DRAWN BY

CHECKED BY

APPROVED BY

DATE.
2021. 10.

SCALE
A3 : 1/300

DRAWING TITLE
지하1층 평면도

DRAWING NO.

SHEET NO.
A05 - 002

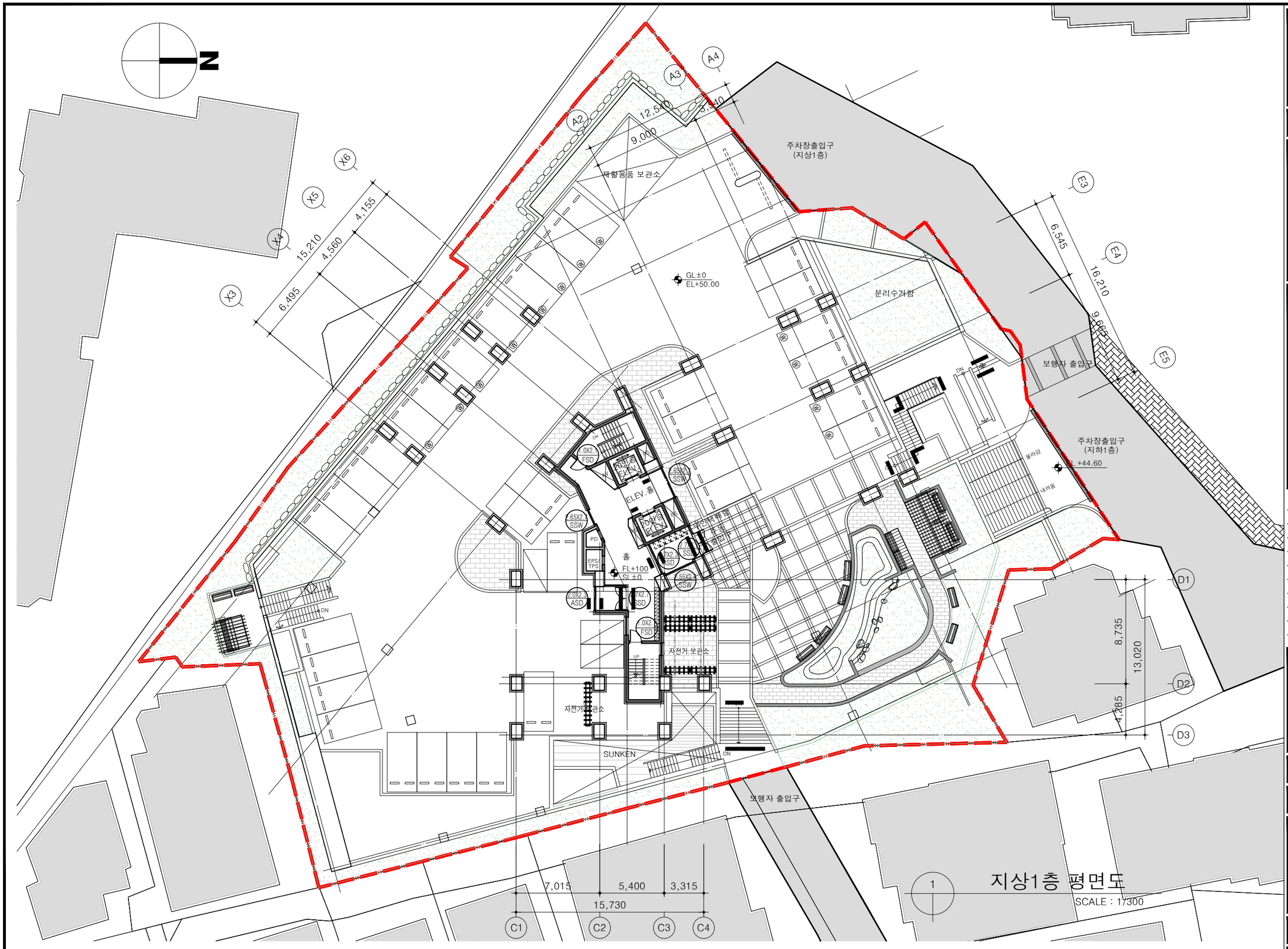

PROJECT TITLE

신대방동 341-36번지
공동주택 신축공사

PROJECT NO.

(주) 건 축 사 사 무 소
테 마 공 간
THEME SPACE Co., Ltd.
서울시 강남구 대치동 909 - 3
진영빌딩 2층
TEL : 02. 558. 7066.
FAX : 02. 558. 7067.

NOTE

REVISION DATE.

DESIGNED BY

DRAWN BY

CHECKED BY

APPROVED BY

DATE.
2021. 10.

SCALE
A3 : 1/300

DRAWING TITLE
지상1층 평면도

DRAWING NO.

SHEET NO.
A05 - 003

1 지상 2층 평면도

SCALE : 1/200

PROJECT TITLE

신대방동 341-36번지
공동주택 신축공사

PROJECT NO.

(주) 건 축 사 사 무 소
테 마 공 간
THEME SPACE Co., Ltd.
서울시 강남구 대치동 909 - 3
진영빌딩 2층
TEL : 02. 558. 7066.
FAX : 02. 558. 7067.

NOTE

REVISION DATE.

DESIGNED BY

DRAWN BY

CHECKED BY

APPROVED BY

DATE.
2021. 10.

SCALE
A3 : 1/200

DRAWING TITLE
지상 2층 평면도

DRAWING NO.

SHEET NO.
A05 - 004

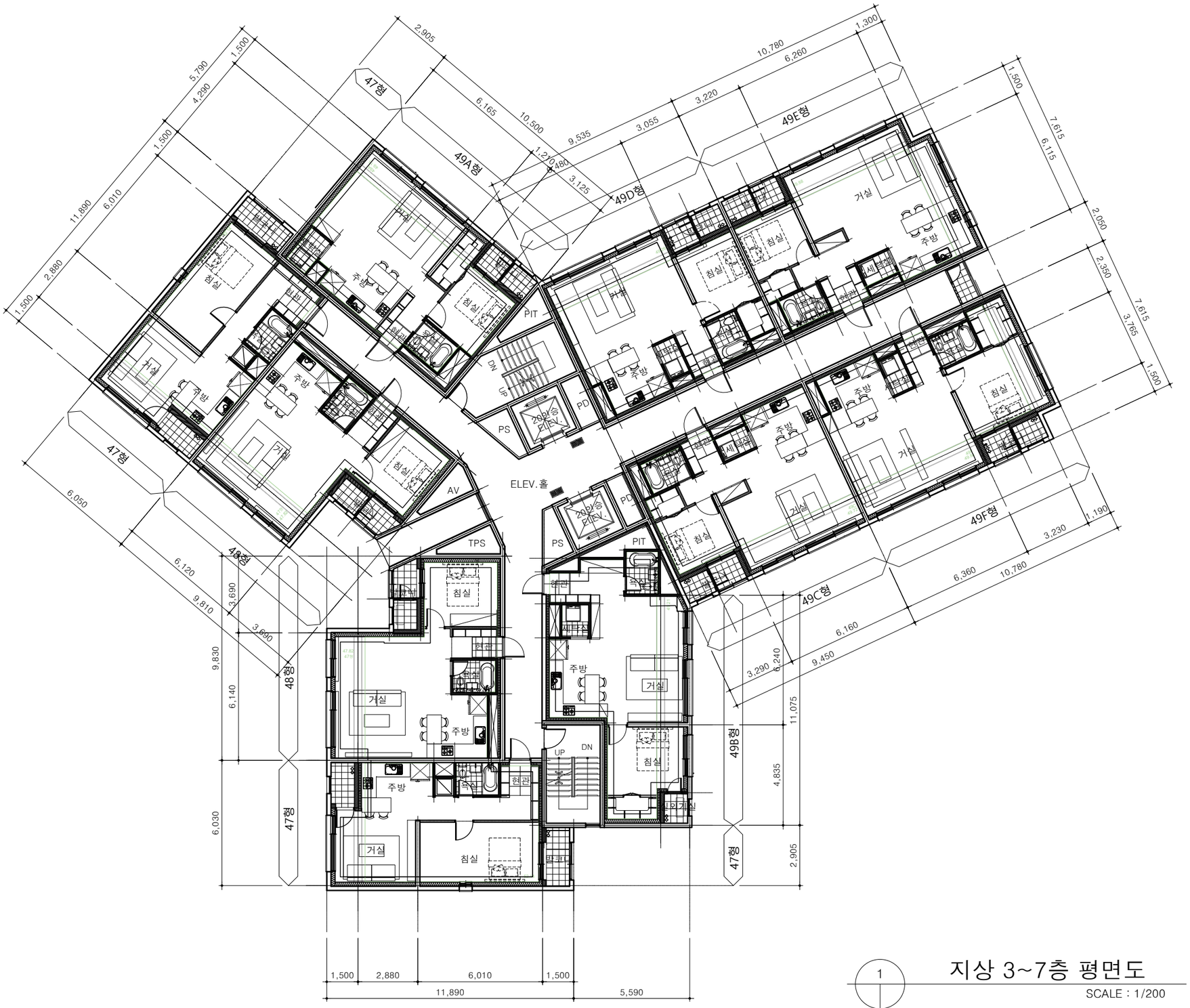

1 지상 3~7층 평면도

SCALE : 1/200

PROJECT TITLE

신대방동 341-36번지
공동주택 신축공사

PROJECT NO.

(주) 건 축 사 사 무 소
테 마 공 간
THEME SPACE Co., Ltd.
서울시 강남구 대치동 909 - 3
진영빌딩 2층
TEL : 02. 558. 7066.
FAX : 02. 558. 7067.

NOTE

REVISION DATE.

DESIGNED BY

DRAWN BY

CHECKED BY

APPROVED BY

DATE.
2021. 10.

SCALE
A3 : 1/200

DRAWING TITLE
지상 3~7층 평면도

DRAWING NO.

SHEET NO.
A05 - 005

1 지상 8~10층 평면도

SCALE : 1/200

PROJECT TITLE

신대방동 341-36번지
공동주택 신축공사

PROJECT NO.

(주) 건 축 사 사 무 소
테 마 공 간
THEME SPACE Co., Ltd.
서울시 강남구 대치동 909 - 3
진영빌딩 2층
TEL : 02. 558. 7066.
FAX : 02. 558. 7067.

NOTE

REVISION DATE.

DESIGNED BY

DRAWN BY

CHECKED BY

APPROVED BY

DATE.
2021. 10.

SCALE
A3 : 1/200

DRAWING TITLE
지상 8~10층 평면도

DRAWING NO.

SHEET NO.
A05 - 006

1 지상 11~12층 평면도

SCALE : 1/200

PROJECT TITLE

신대방동 341-36번지
공동주택 신축공사

PROJECT NO.

(주) 건 축 사 사 무 소
테 마 공 간
THEME SPACE Co., Ltd.
서울시 강남구 대치동 909 - 3
진영빌딩 2층
TEL : 02. 558. 7066.
FAX : 02. 558. 7067.

NOTE

REVISION DATE.

DESIGNED BY

DRAWN BY

CHECKED BY

APPROVED BY

DATE.
2021. 10.

SCALE
A3 : 1/200

DRAWING TITLE
지상 11~12층 평면도

DRAWING NO.

SHEET NO.
A05 - 007

1 지상 13층 평면도

SCALE : 1/200

PROJECT TITLE

신대방동 341-36번지
공동주택 신축공사

PROJECT NO.

(주) 건 축 사 사 무 소
테 마 공 간
THEME SPACE Co., Ltd.
서울시 강남구 대치동 909 - 3
진영빌딩 2층
TEL : 02. 558. 7066.
FAX : 02. 558. 7067.

NOTE

REVISION DATE.

DESIGNED BY

DRAWN BY

CHECKED BY

APPROVED BY

DATE.
2021. 10.

SCALE
A3 : 1/200

DRAWING TITLE
지상 13층 평면도

DRAWING NO.

SHEET NO.
A05 - 008

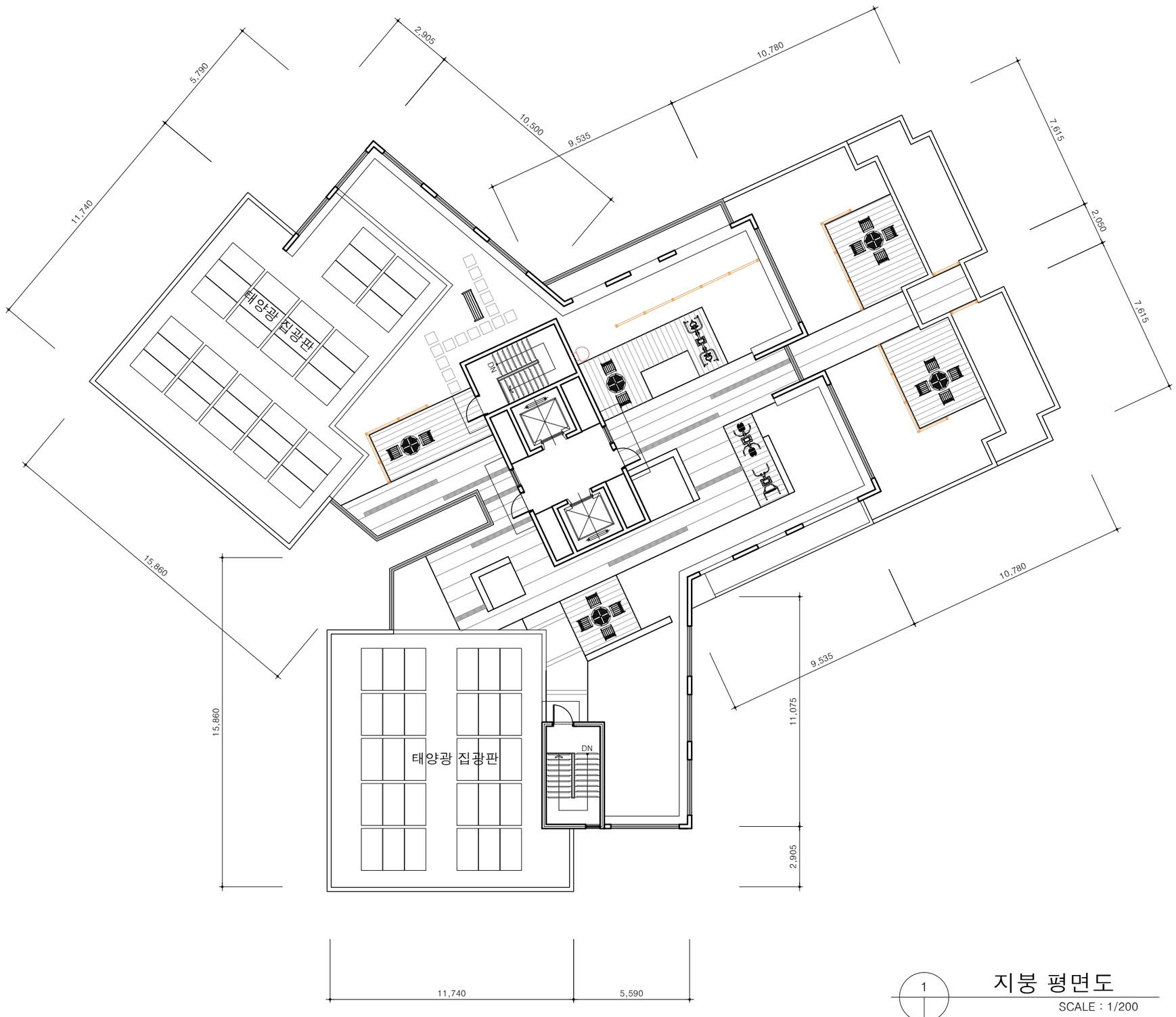

1 지붕 평면도

SCALE : 1/200

PROJECT TITLE

신대방동 341-36번지
공동주택 신축공사

PROJECT NO.

(주) 건 축 사 사 무 소
테 마 공 간
THEME SPACE Co., Ltd.
서울시 강남구 대치동 909 - 3
진영빌딩 2층
TEL : 02. 558. 7066.
FAX : 02. 558. 7067.

NOTE

REVISION DATE.

DESIGNED BY

DRAWN BY

CHECKED BY

APPROVED BY

DATE.
2021. 10.

SCALE
A3 : 1/200

DRAWING TITLE
지붕 평면도

DRAWING NO.

SHEET NO.
A05 - 009

1 옥탑층 평면도

SCALE : 1/200

PROJECT TITLE

신대방동 341-36번지
공동주택 신축공사

PROJECT NO.

(주) 건 축 사 사 무 소
테 마 공 간
THEME SPACE Co., Ltd.
서울시 강남구 대치동 909 - 3
진영빌딩 2층
TEL : 02. 558. 7066.
FAX : 02. 558. 7067.

NOTE

REVISION DATE.

DESIGNED BY

DRAWN BY

CHECKED BY

APPROVED BY

DATE.
2021. 10.

SCALE
A3 : 1/200

DRAWING TITLE
옥탑층 평면도

DRAWING NO.

SHEET NO.
A05 - 010

■ KEY-MAP

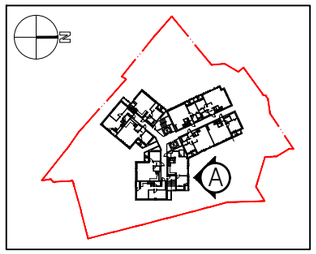

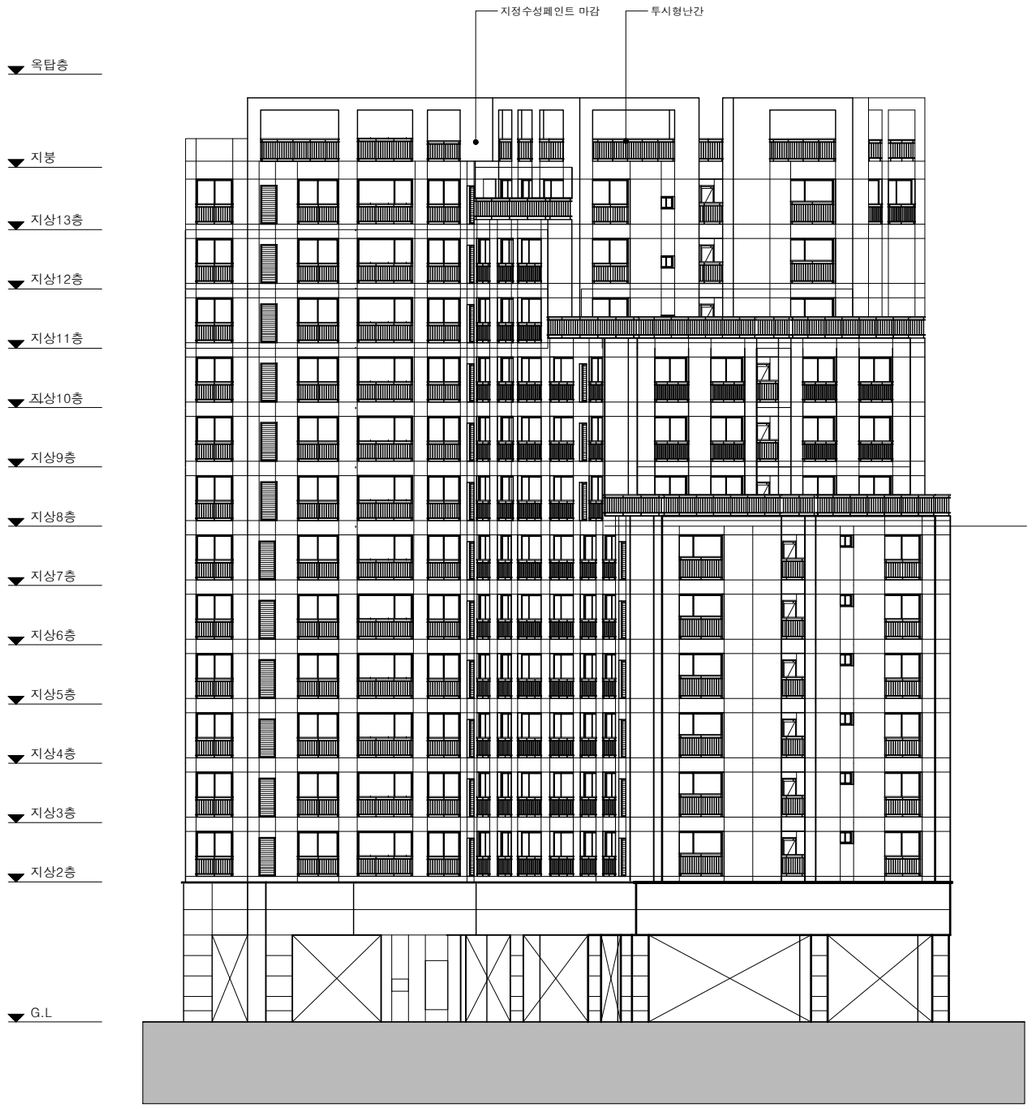

1 'A'부분 입면도

SCALE : 1/300

■ KEY-MAP

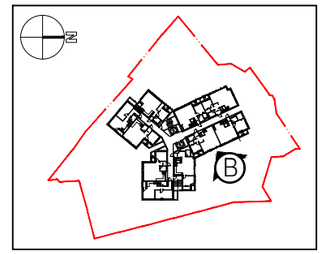

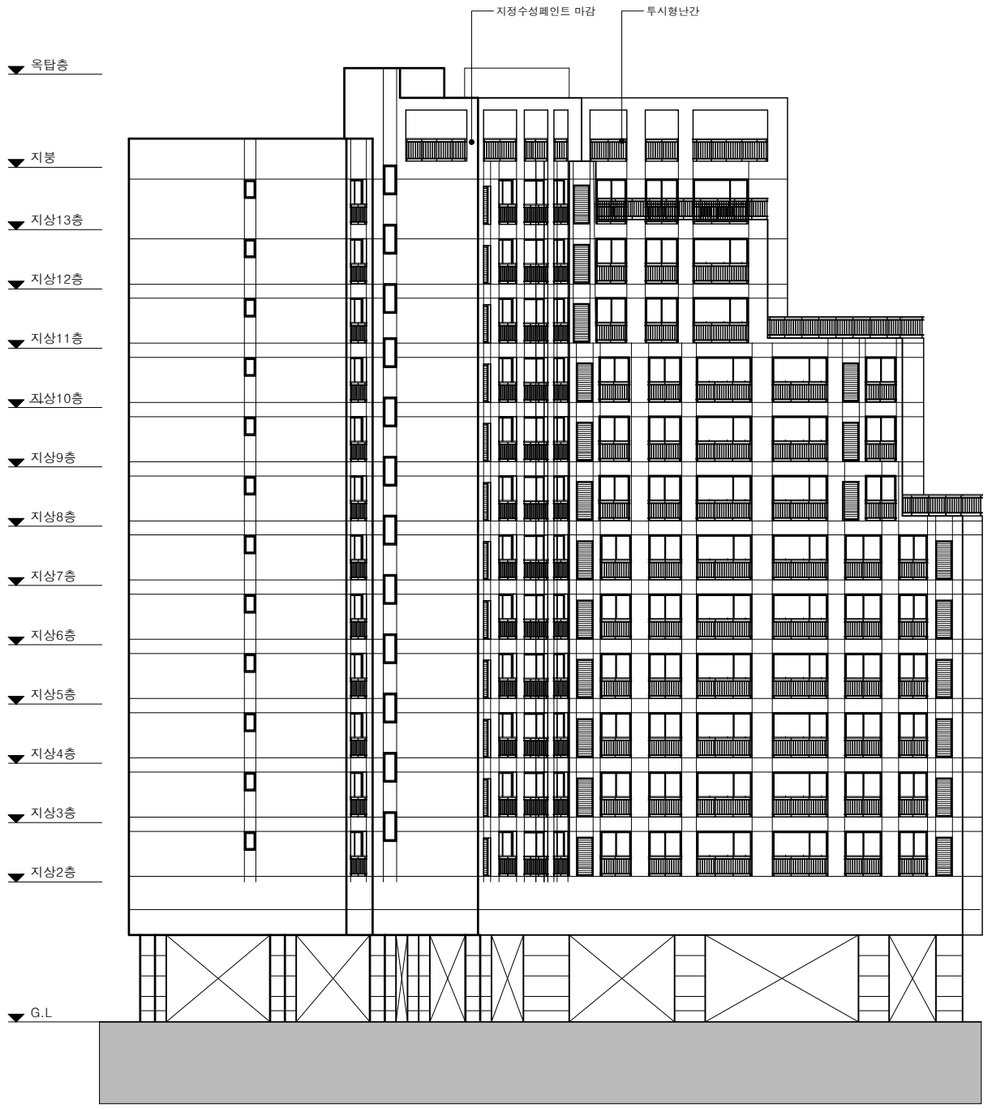

1 'B'부분 입면도

SCALE : 1/300

PROJECT TITLE

신대방동 341-36번지
공동주택 신축공사

PROJECT NO.

(주) 건 축 사 사 무 소
테 마 공 간
space
THEME SPACE Co., Ltd.
서울시 강남구 대치동 909 - 3
진영빌딩 2층
TEL : 02. 558. 7066.
FAX : 02. 558. 7067.

NOTE

REVISION DATE.

DESIGNED BY

DRAWN BY

CHECKED BY

APPROVED BY

DATE.
2021. 10.

SCALE
A3 :1/120

DRAWING TITLE
입면도 - 1

DRAWING NO.

SHEET NO.
A06 - 001

■ KEY-MAP

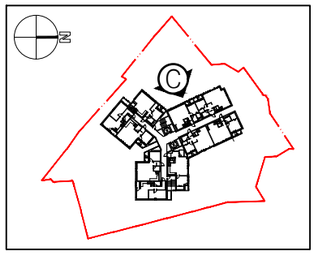

1 'C'부분 입면도
SCALE : 1/300

■ KEY-MAP

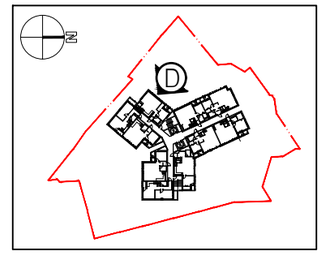

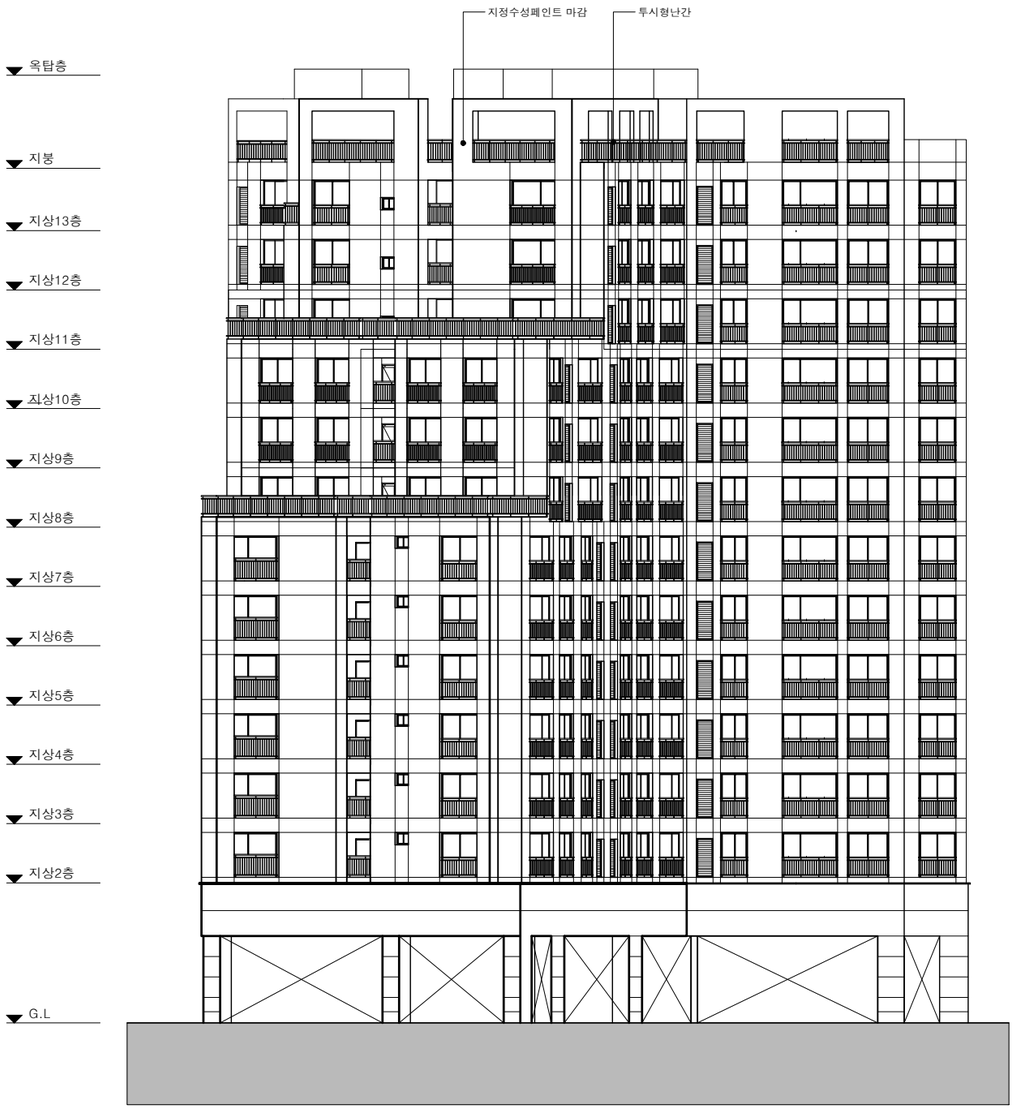

1 'D'부분 입면도
SCALE : 1/300

PROJECT TITLE
신대방동 341-36번지
공동주택 신축공사

PROJECT NO.

(주) 건 축 사 사 무 소
테 마 공 간
THEME SPACE Co., Ltd.
서울시 강남구 대치동 909 - 3
진영빌딩 2층
TEL : 02. 558. 7066.
FAX : 02. 558. 7067.

NOTE

REVISION DATE.

DESIGNED BY

DRAWN BY

CHECKED BY

APPROVED BY

DATE.
2021. 10.

SCALE
A3 :1/120

DRAWING TITLE
입면도 - 2

DRAWING NO.

SHEET NO.
A06- 002

■ KEY-MAP

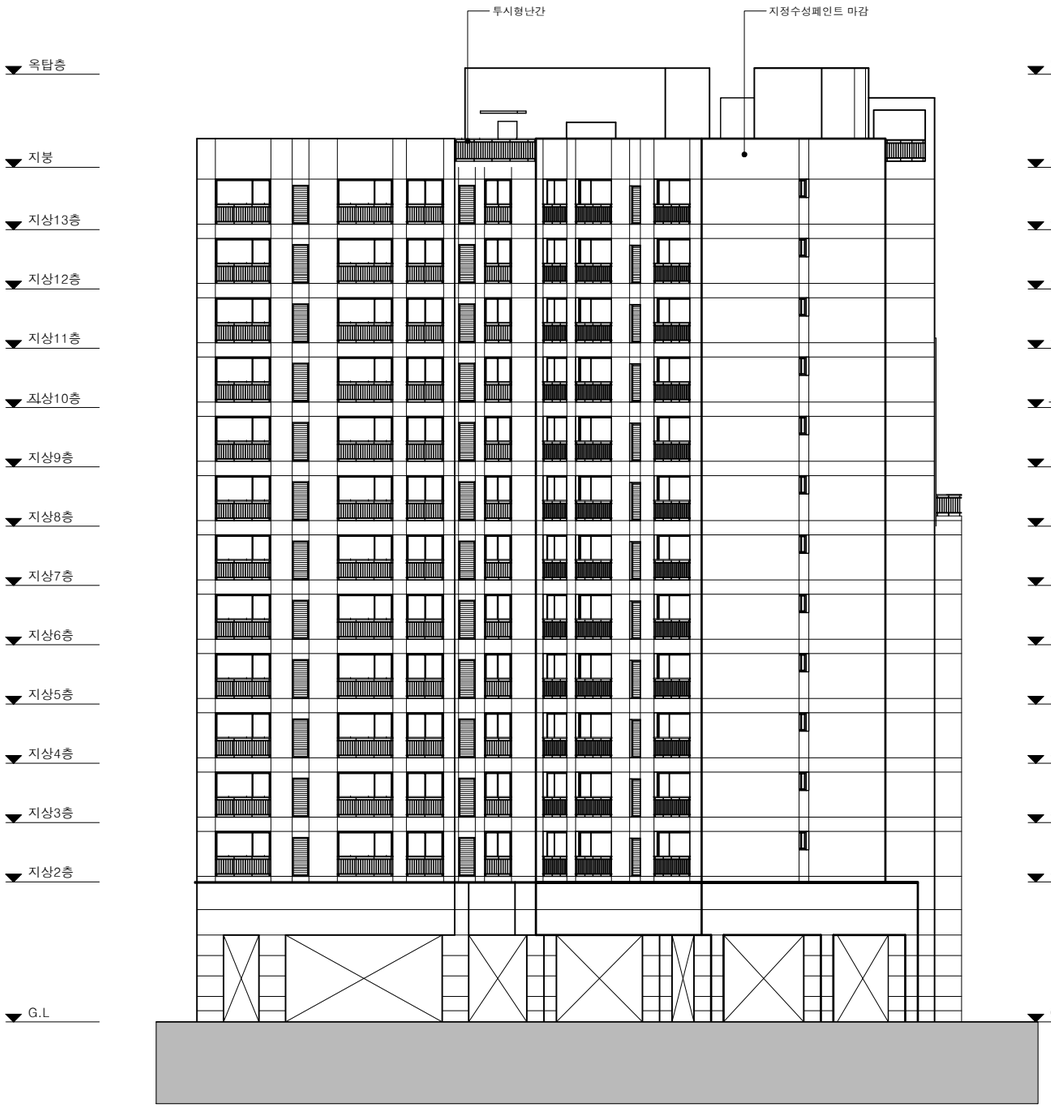

1 'E'부분 입면도

SCALE : 1/300

■ KEY-MAP

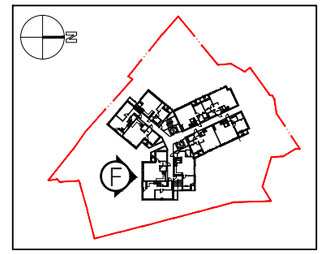

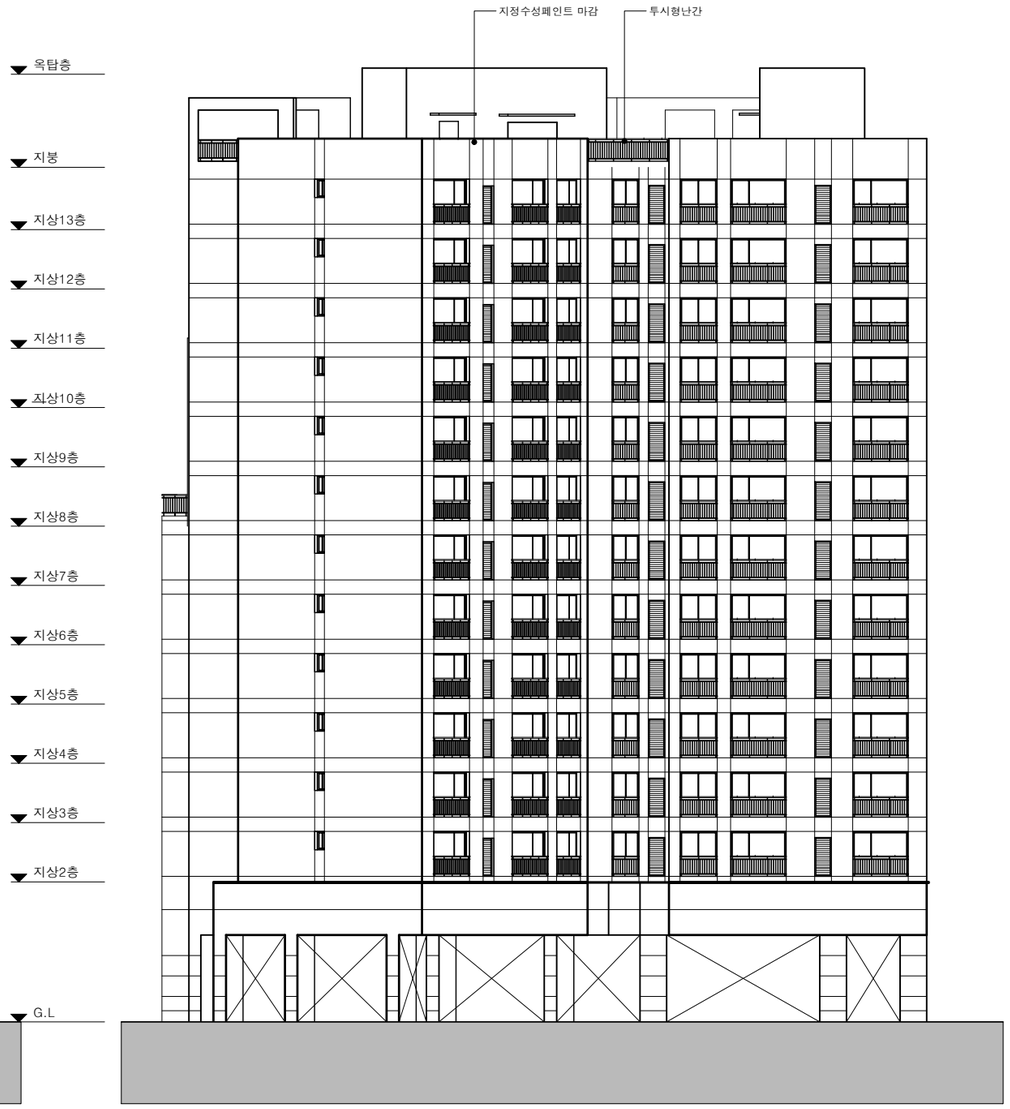

1 'F'부분 입면도

SCALE : 1/300

PROJECT TITLE

신대방동 341-36번지
공동주택 신축공사

PROJECT NO.

(주) 건 축 사 사 무 소
테 마 공 간
space
THEME SPACE Co., Ltd.
서울시 강남구 대치동 909 - 3
진영빌딩 2층
TEL : 02. 558. 7066.
FAX : 02. 558. 7067.

NOTE

REVISION DATE.

DESIGNED BY

DRAWN BY

CHECKED BY

APPROVED BY

DATE.
2021. 10.

SCALE
A3 :1/120

DRAWING TITLE
입면도 - 3

DRAWING NO.

SHEET NO.
A06- 003

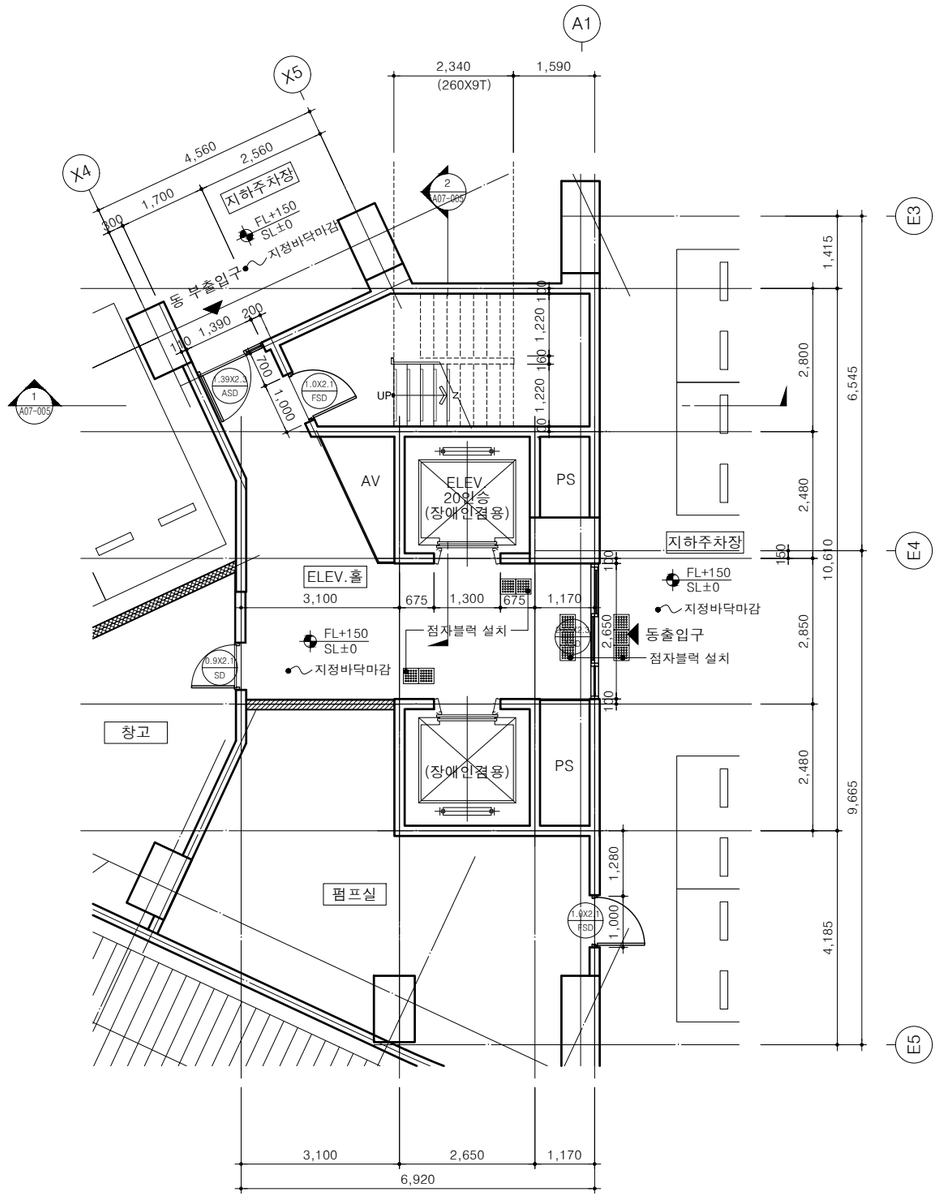

1 코아#1 지하 2층 평면도

SCALE : 1/120

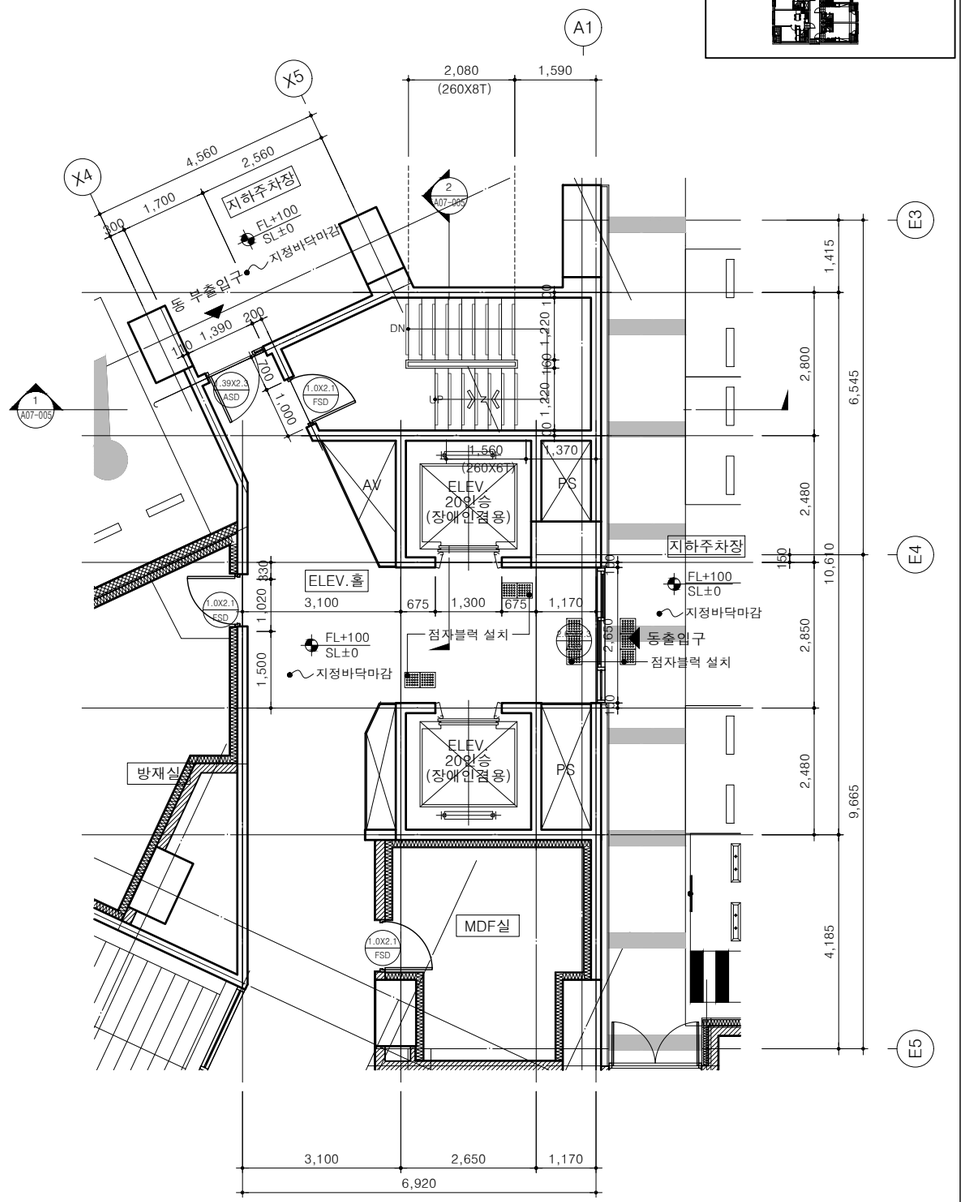

2 코아#1 지하 1층 평면도

SCALE : 1/120

■ K E Y - P L A N

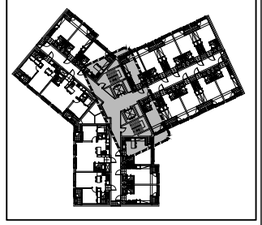

PROJECT TITLE

신대방동 341-36번지
공동주택 신축공사

PROJECT NO.

(주) 건 축 사 사 무 소
테 마 공 간
THEME SPACE Co., Ltd.
서울시 강남구 대치동 909 - 3
진영빌딩 2층
TEL : 02. 558. 7066.
FAX : 02. 558. 7067.

NOTE

REVISION DATE.

DESIGNED BY

DRAWN BY

CHECKED BY

APPROVED BY

DATE.
2021. 10.

SCALE
A3 : 1/120

DRAWING TITLE
코아#1 지하 2층
, 지하 1층 평면도

DRAWING NO.

SHEET NO.
A07 - 001

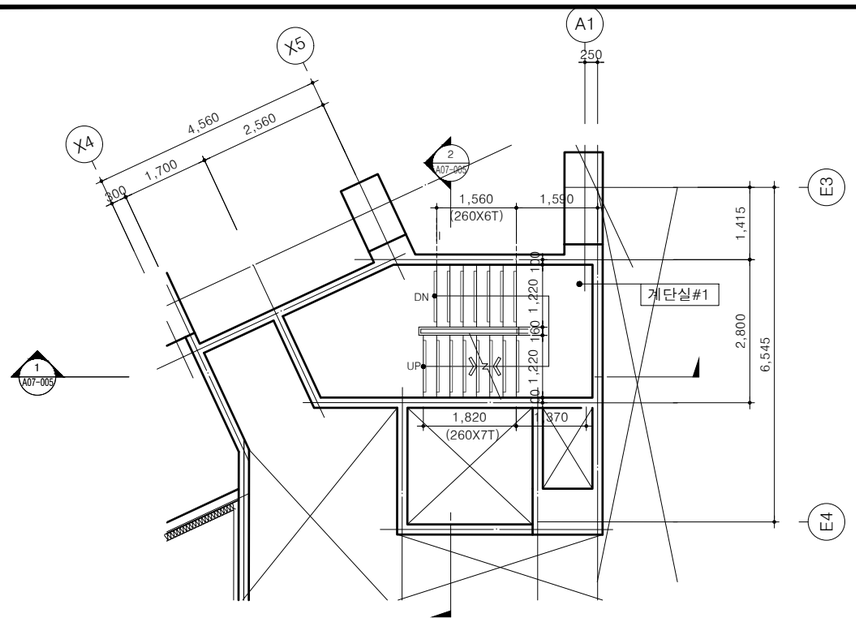

1

코아#1 지하1 중층 평면도

SCALE : 1/120

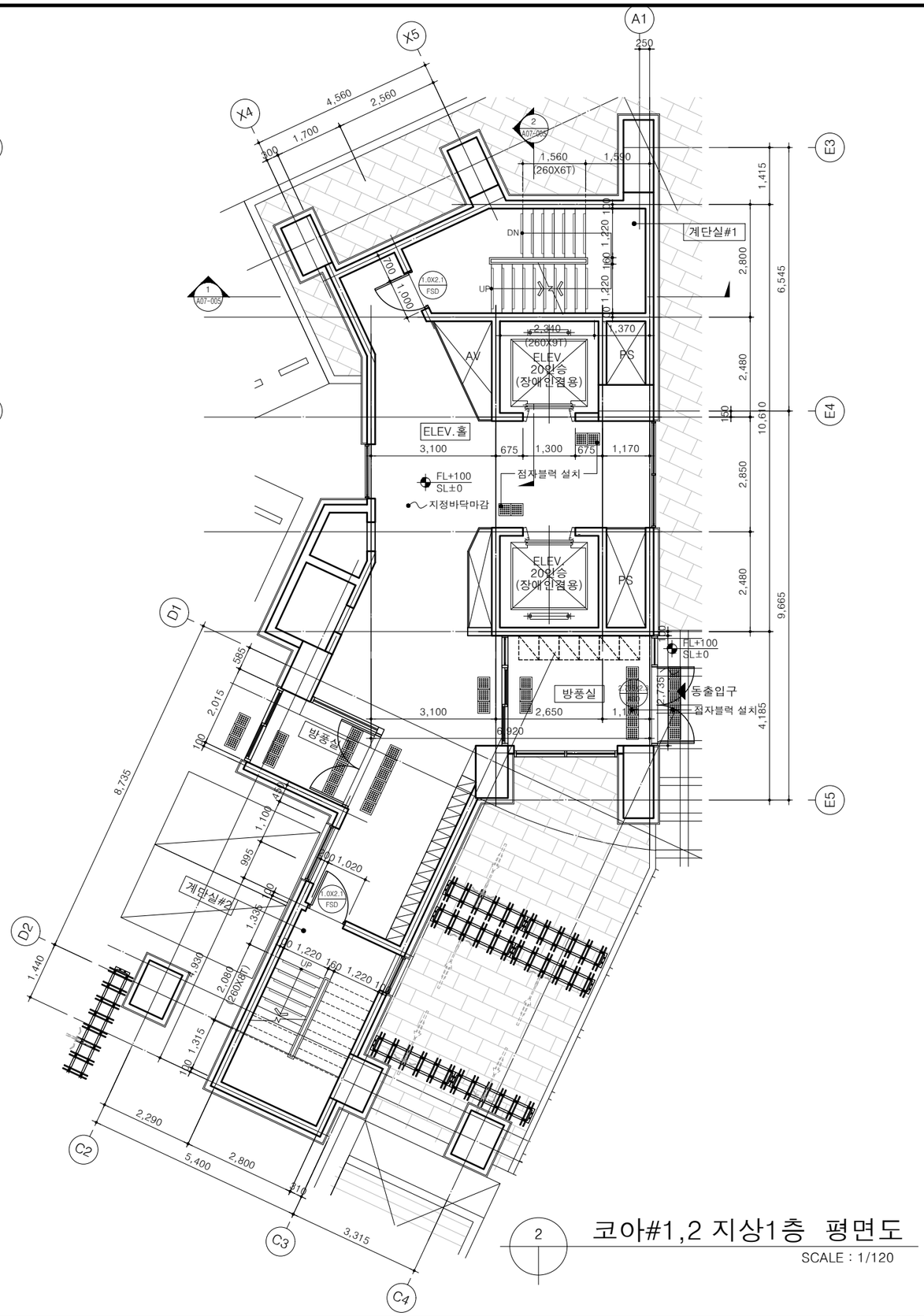

2

코아#1,2 지상1층 평면도

SCALE : 1/120

PROJECT TITLE

신대방동 341-36번지
공동주택 신축공사

PROJECT NO.

(주) 건 축 사 사 무 소
테 마 공 간
THEME SPACE Co., Ltd.
서울시 강남구 대치동 909 - 3
진영빌딩 2층
TEL : 02. 558. 7066.
FAX : 02. 558. 7067.

NOTE

REVISION DATE.

DESIGNED BY

DRAWN BY

CHECKED BY

APPROVED BY

DATE.
2021. 10.

SCALE
A3 : 1/120

DRAWING TITLE
코아#1,2 지상1층 평면도

DRAWING NO.

SHEET NO.
A07 - 002

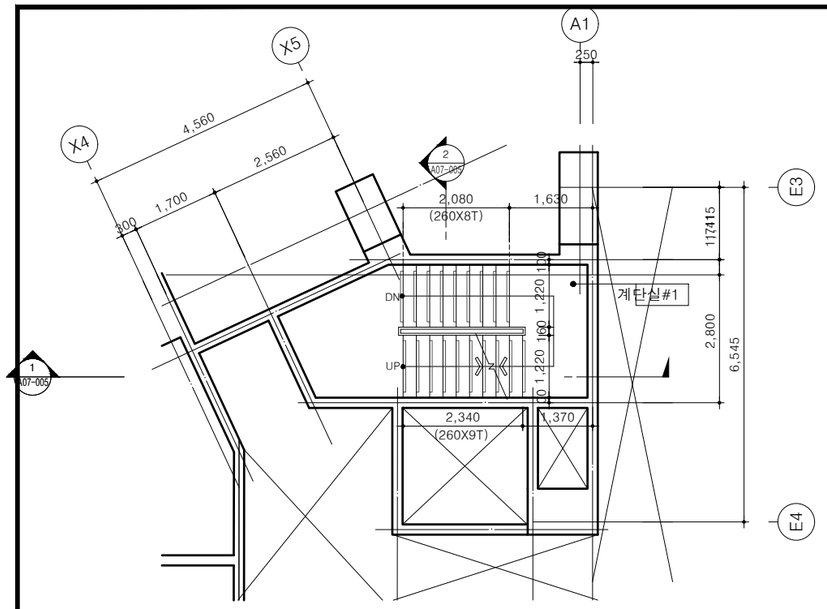

1 코아#1 지상1 중층 평면도

SCALE : 1/120

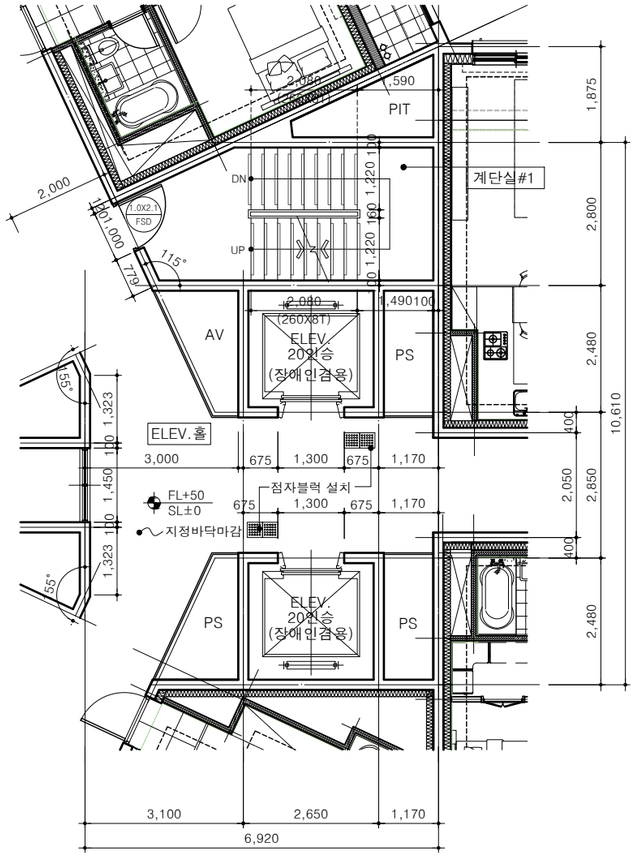

2 코아#1 2층 평면도

SCALE : 1/120

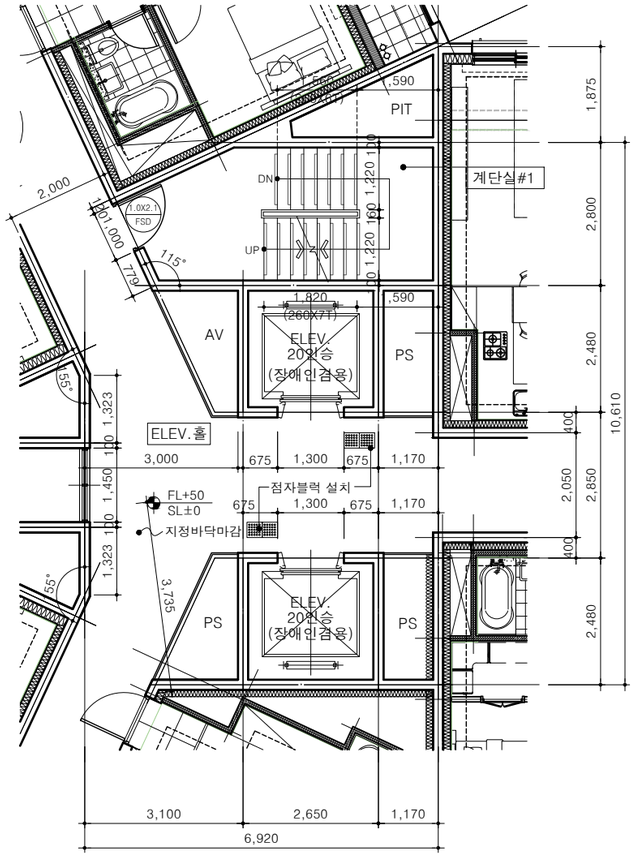

3 코아#1 3~10층 평면도

SCALE : 1/120

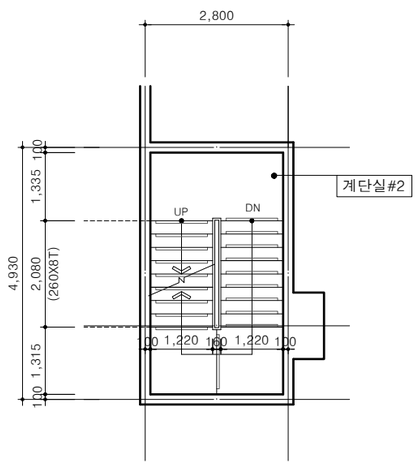

4 코아#2 지상1 중층 평면도

SCALE : 1/120

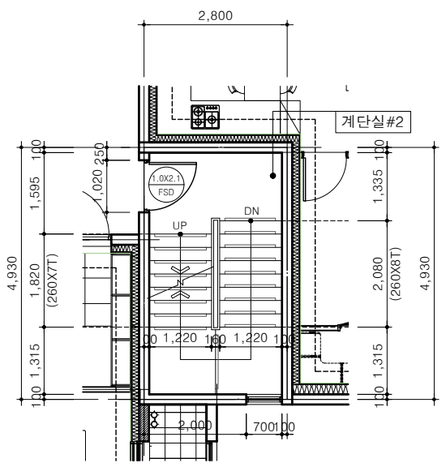

5 코아#2 2층 평면도

SCALE : 1/120

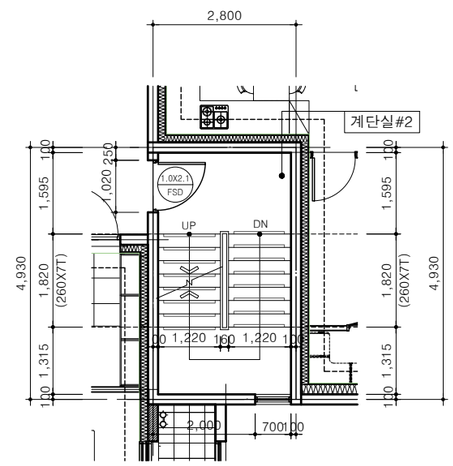

6 코아#2 3~13층 평면도

SCALE : 1/120

PROJECT TITLE

신대방동 341-36번지
공동주택 신축공사

PROJECT NO.

(주) 건 축 사 사 무 소
테 마 공 간
space
THEME SPACE Co., Ltd.
서울시 강남구 대치동 909 - 3
진영빌딩 2층
TEL : 02. 558. 7066.
FAX : 02. 558. 7067.

NOTE

REVISION DATE.

DESIGNED BY

DRAWN BY

CHECKED BY

APPROVED BY

DATE.
2021. 10.

SCALE
A3 : 1/120

DRAWING TITLE
코아#1,2
지상 1층,
2~13층평면도

DRAWING NO.

SHEET NO.
A07 - 003

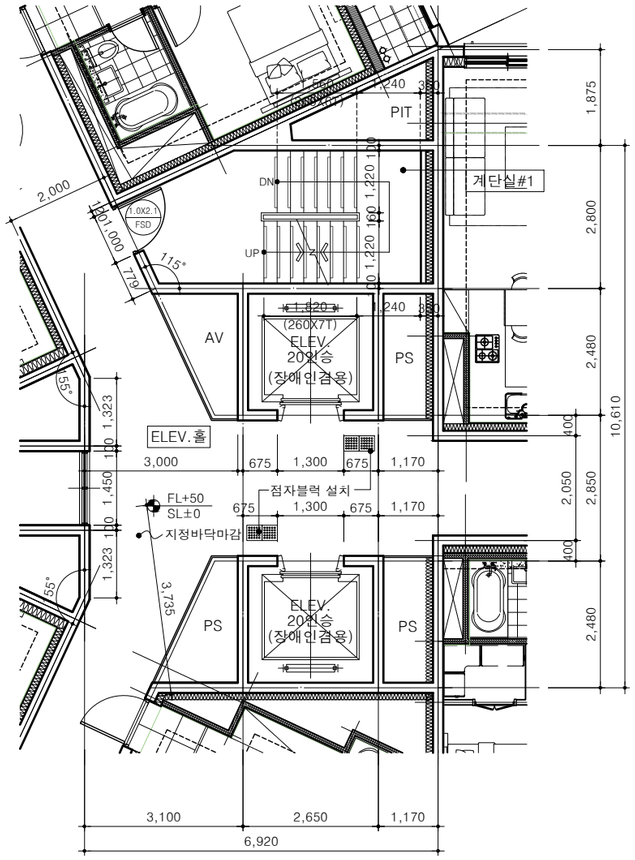

1 코아#1 11~13층 평면도

SCALE : 1/120

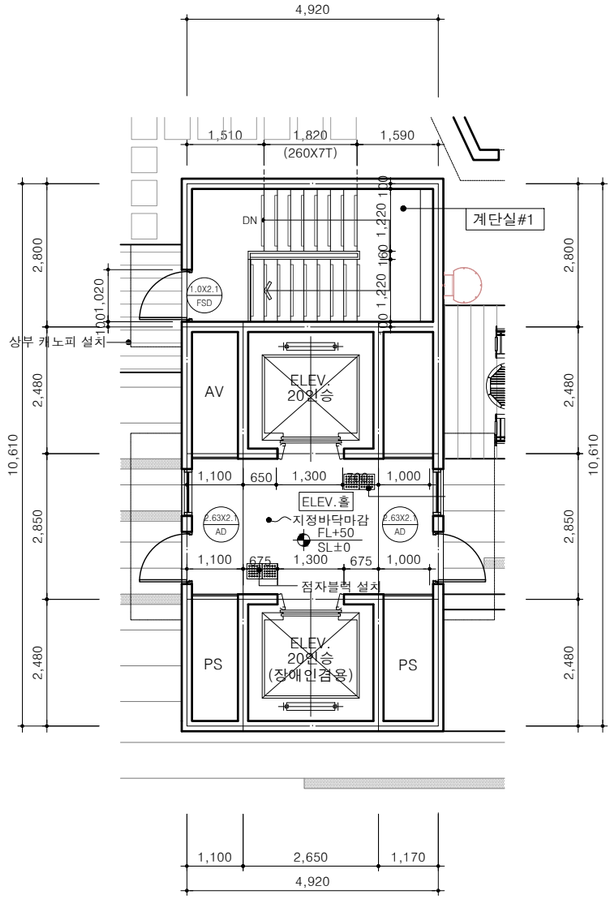

2 코아#1 지붕 평면도

SCALE : 1/120

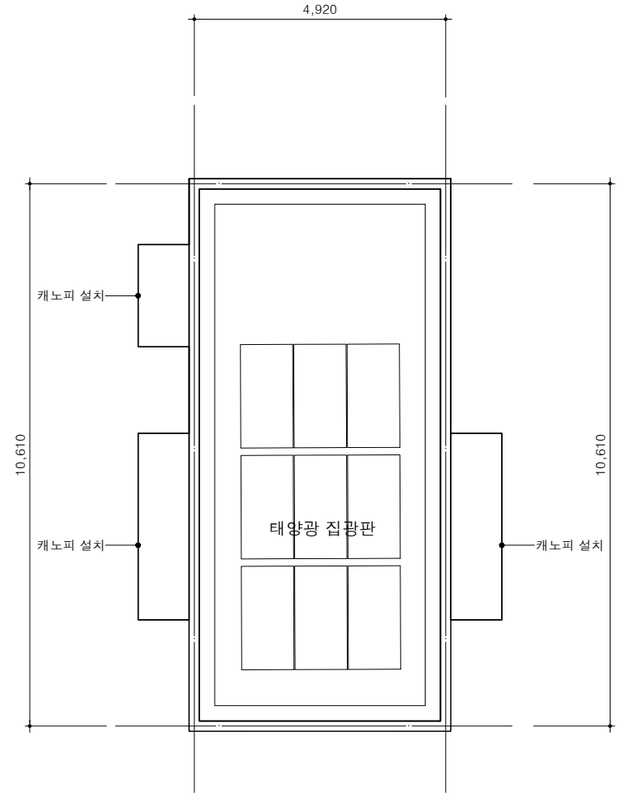

3 코아#1 옥탑층 평면도

SCALE : 1/120

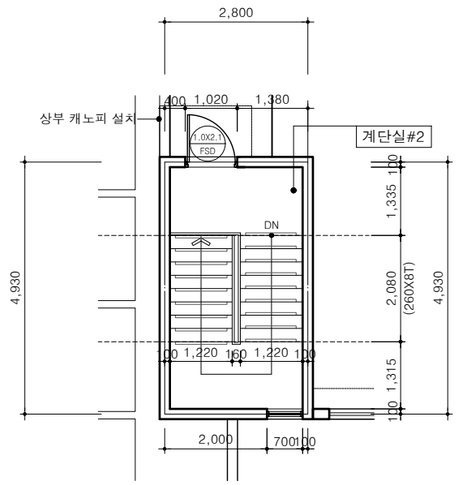

4 코아#2 지붕 평면도

SCALE : 1/120

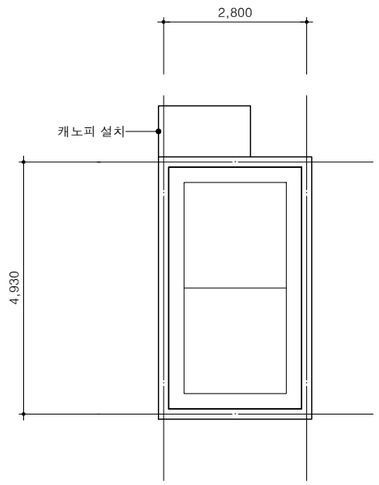

5 코아#2 옥탑층 평면도

SCALE : 1/120

PROJECT TITLE

신대방동 341-36번지
공동주택 신축공사

PROJECT NO.

(주) 건 축 사 사 무 소

테 마 공 간

THEME SPACE Co., Ltd.

서울시 강남구 대치동 909 - 3
진영빌딩 2층

TEL : 02. 558. 7066.
FAX : 02. 558. 7067.

NOTE

REVISION DATE.

DESIGNED BY

DRAWN BY

CHECKED BY

APPROVED BY

DATE.
2021. 10.

SCALE
A3 : 1/120

DRAWING TITLE

코아#1,2
지붕, 옥탑층평면도

DRAWING NO.

SHEET NO.
A07 - 004

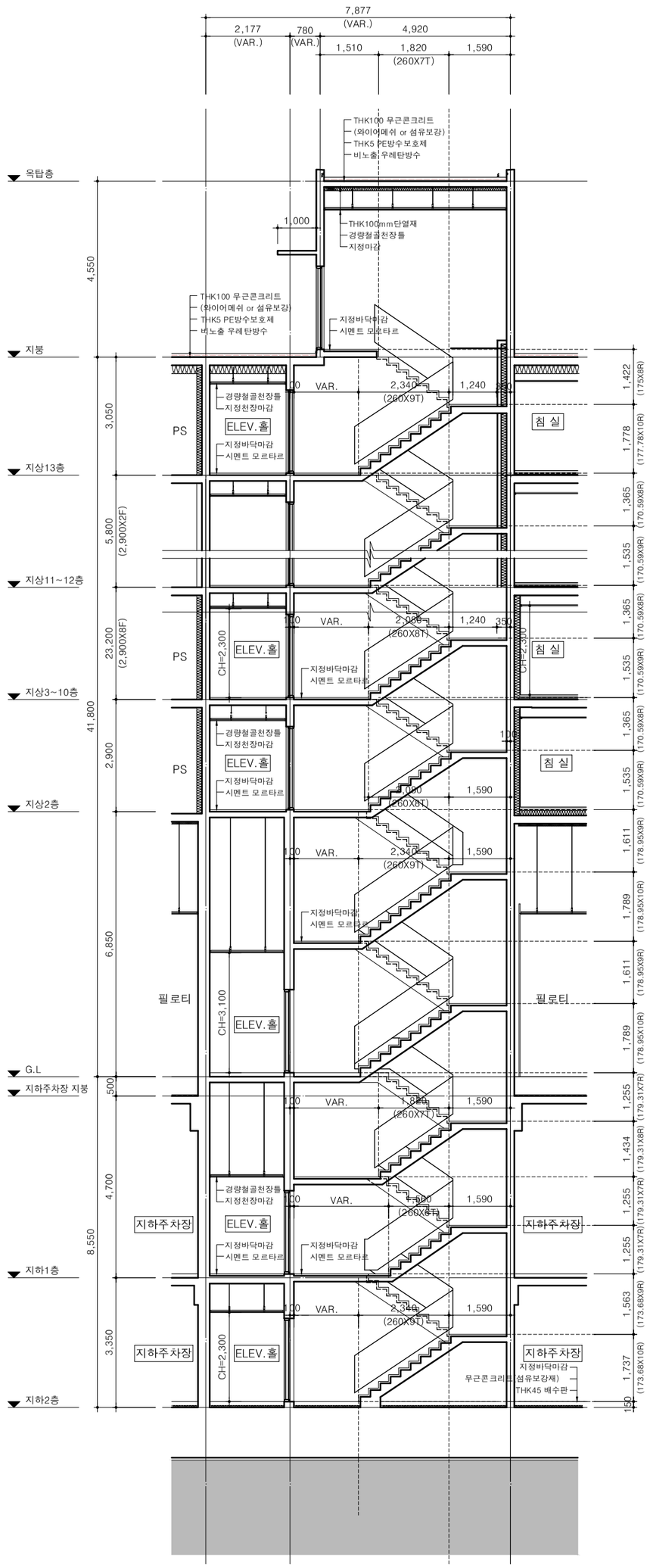

1 코아#1 계단 단면도-1

SCALE : 1/120

2 코아#1 ELEV.단면도-2

SCALE : 1/120

PROJECT TITLE
신대방동 341-36번지
공동주택 신축공사

PROJECT NO.

(주)건축사사무소
테마공간
THEME SPACE Co., Ltd.
서울시 강남구 대치동 909-3
건영빌딩 2층
TEL : 02. 558. 7066.
FAX : 02. 558. 7067.

NOTE

REVISION DATE.

DESIGNED BY

DRAWN BY

CHECKED BY

APPROVED BY

DATE.
2021. 10.

SCALE
A3 : 1/120

DRAWING TITLE
코아#1 계단 및
ELEV.단면도

DRAWING NO.

SHEET NO.
A07 - 005

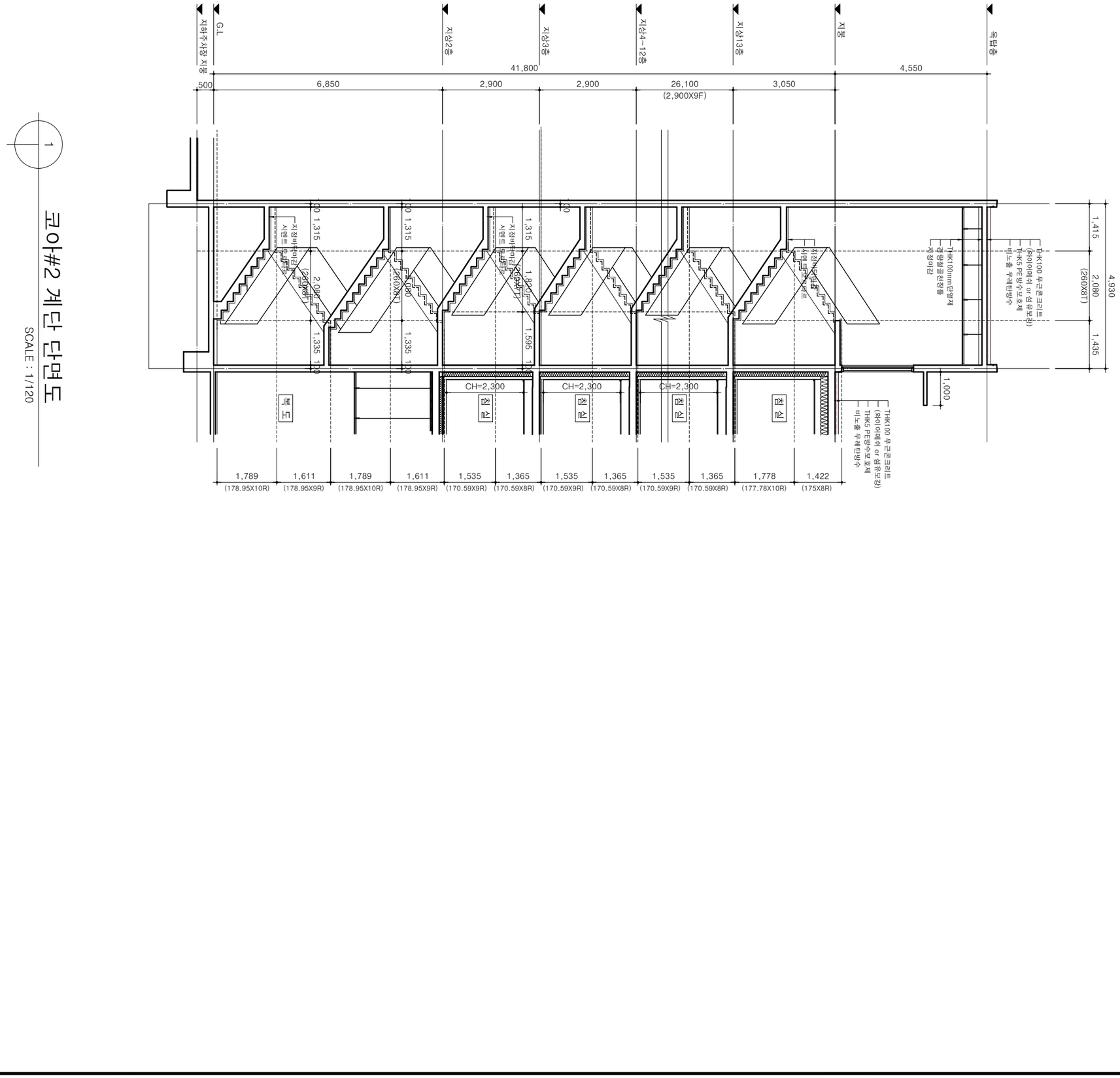

1

코아#2 계단 단면도

SCALE : 1/120

PROJECT TITLE	신대방동 341-36번지 공동주택 신축공사
PROJECT NO.	
	(주)건축사사무소 태마공간
	THEME SPACE Co., Ltd. 서울시 강남구 대치동 909-3 진양빌딩 2층 TEL : 02. 558. 7066. FAX : 02. 558. 7067.
NOTE	
REVISION DATE.	
SHEET NO.	A07 - 006
DRAWING NO.	
DRAWING TITLE	코아#2 계단 및 ELEV. 단면도
SCALE	A3 : 1/120
DATE.	2021. 10.
APPROVED BY	
CHECKED BY	
DRAWN BY	
DESIGNED BY	

형 태	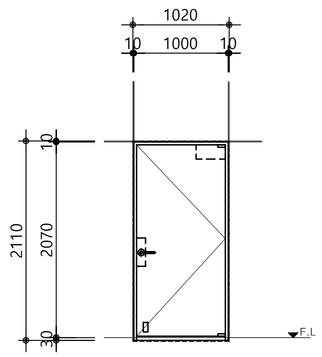	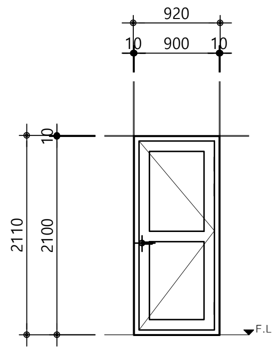	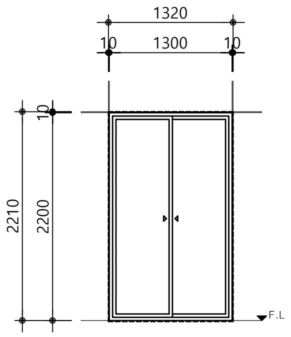	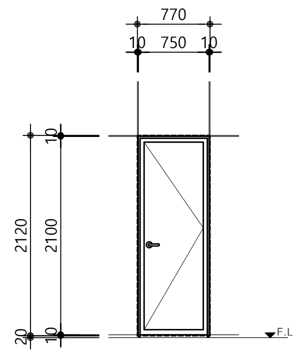	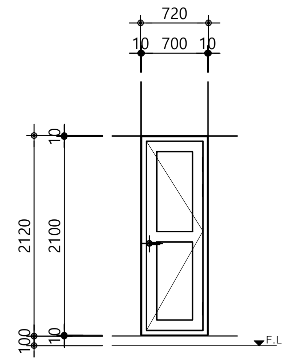
개구부 크기 위치	1020 x 2110 / 현관	920 x 2120 / 침실	1320 x 2220 / 침실	770 x 2120 / 욕실	720 x 2120 / 실외기실
기호	1.0X2.1 FSD	0.9X2.1 WD	1.3X2.2 PD	0.75X2.1 PD	0.7X2.1 PD
명 칭	철재 여닫이문(갑종방화문) / 개 소 / 1 개소	목재 여닫이문 / 개 소 / 1 개소	PVC 미서기문 / 개 소 / 1 개소	플라스틱 미서기문(PVC일체형) / 개 소 / 1 개소	PVC,비닐래핑 / 개 소 / 1 개소
마 감	양면 칼라강판 0.8T,EGI 1.6T	지정마감	THK.22 로이복층유리 이중문(5CL+12AIR+5CL/5CL+12AR+5LE)	PVC 프레임	지정마감
부 속	부속철물일체	부속철물일체	부속철물일체	부속철물일체	부속철물일체

형 태	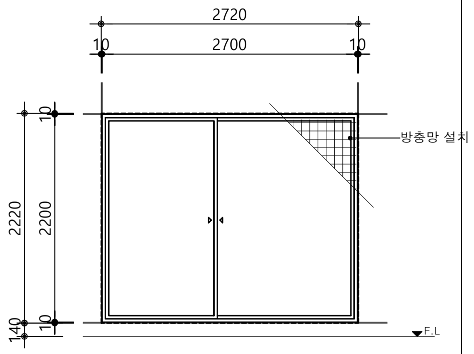	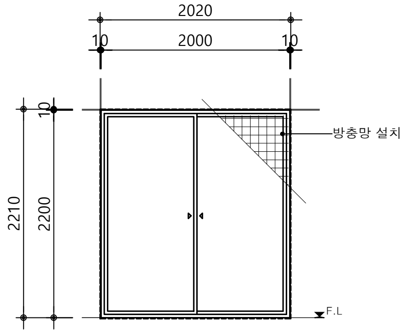	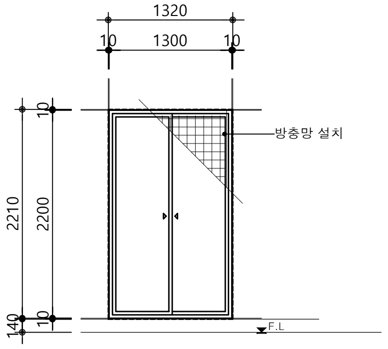	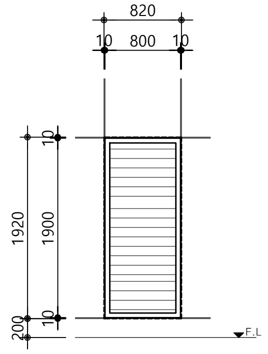	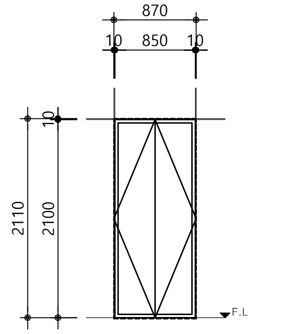
개구부 크기 위치	2720 x 2220 / 거실	2020 x 2220 / 거실	1320 x 2220 / 발코니	820 x 1920 / 실외기실	870 x 2120 / 드레스룸
기호	2.7X2.2 PW	2.0X2.2 PW	1.3X2.2 PW	0.8X1.9 AG	0.85X2.1 WD
명 칭	PVC 미서기창 / 개 소 / 1 개소	PVC 미서기창 / 개 소 / 1 개소	PVC 미서기창 / 개 소 / 1 개소	AL 그릴창 / 개 소 / 1 개소	목재 여닫이문 / 개 소 / 1 개소
마 감	THK.22 로이복층유리 이중창(5CL+12AIR+5CL/5CL+12AR+5LE)	THK.22 로이복층유리 이중창(5CL+12AIR+5CL/5CL+12AR+5LE)	THK.22 로이복층유리(5CL+12AIR+5CL)	지정마감	지정마감
부 속	부속철물일체	부속철물일체	부속철물일체	부속철물일체,수동 개폐형 루버	부속철물일체

형 태					
개구부 크기 위치					
명 칭					
마 감					
부 속					

형 태					
개구부 크기 위치					
명 칭					
마 감					
부 속					

PROJECT TITLE

신대방동 341-36번지 공동주택 신축공사

PROJECT NO.

(주) 건 축 사 사 무 소
테 마 공 간
THEME SPACE Co., Ltd.
서울시 강남구 대치동 909 - 3 진영빌딩 2층
TEL : 02. 558. 7066.
FAX : 02. 558. 7067.

NOTE

REVISION DATE.

DESIGNED BY

DRAWN BY

CHECKED BY

APPROVED BY

DATE. 2021. 10.

SCALE A3 : 1 / 8 0

DRAWING TITLE

49A형 단위세대 창호도(확장형)

DRAWING NO.

SHEET NO. A08 - 012

형태

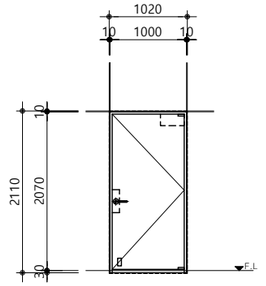

개구부	크기	위치	1020 x 2110		현관	
명		칭	1.0X2.1 FSD	철재 여닫이문(갑종방화문)	개 소	1 개소
마		감		양면 칼라강판 0.8T,EGI 1.6T		
부		속		부속철물일체		

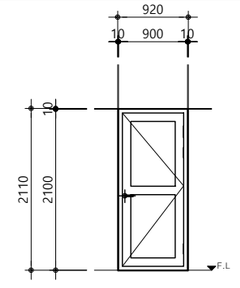

개구부	크기	위치	920 x 2120		침실	
명		칭	0.9X2.1 WD	목재 여닫이문	개 소	1 개소
마		감		지정마감		
부		속		부속철물일체		

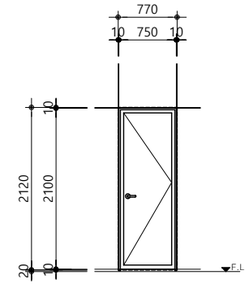

개구부	크기	위치	770 x 2120		욕실	
명		칭	0.75X2.1 PD	플라스틱 미서기문(PVC일체형)	개 소	1 개소
마		감		PVC 프레임		
부		속		부속철물일체		

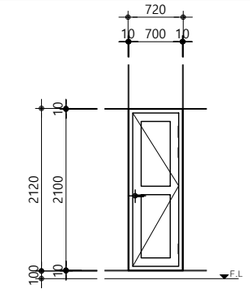

개구부	크기	위치	720 x 2120		실외기실	
명		칭	0.7X2.1 PD	PVC,비닐래핑	개 소	1 개소
마		감		지정마감		
부		속		부속철물일체		

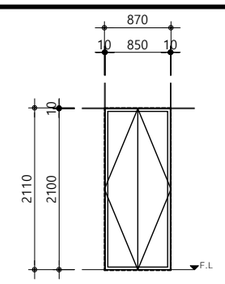

개구부	크기	위치	870 x 2120		드레스룸	
명		칭	0.85X2.1 WD	목재 여닫이문	개 소	1 개소
마		감		지정마감		
부		속		부속철물일체		

형태

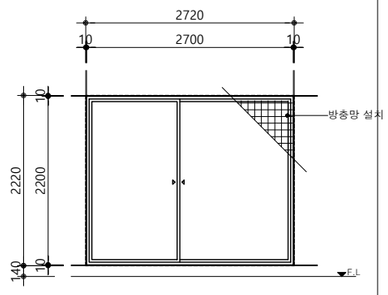

개구부	크기	위치	2720 x 2220		거실	
명		칭	2.7X2.2 PW	PVC 미서기창	개 소	1 개소
마		감		THK.22 로이복층유리 이중창(5CL+12AIR+5CL/5CL+12AR+5LE)		
부		속		부속철물일체		

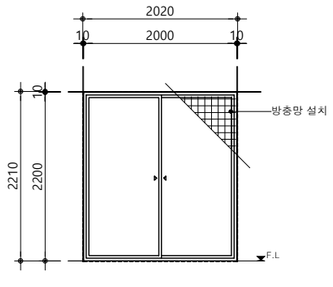

개구부	크기	위치	2020 x 2220		침실	
명		칭	2.0X2.2 PW	PVC 미서기이중창	개 소	1 개소
마		감		THK.22 로이복층유리 이중창(5CL+12AIR+5CL/5CL+12AR+5LE)		
부		속		부속철물일체		

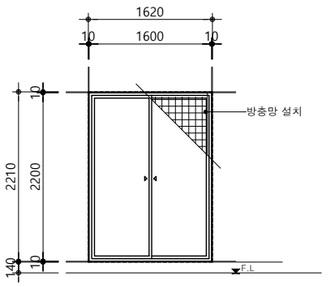

개구부	크기	위치	1620 x 2220		거실	
명		칭	1.6X2.2 PW	PVC 미서기창	개 소	1 개소
마		감		THK.22 로이복층유리 이중창(5CL+12AIR+5CL/5CL+12AR+5LE)		
부		속		부속철물일체		

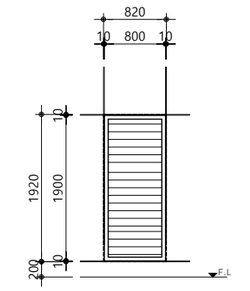

개구부	크기	위치	820 x 1920		실외기실	
명		칭	0.8X1.9 AG	AL 그릴창	개 소	1 개소
마		감		지정마감		
부		속		부속철물일체,수동 개폐형 루버		

형태

개구부	크기	위치				
명		칭				
마		감				
부		속				

형태

개구부	크기	위치				
명		칭				
마		감				
부		속				

PROJECT TITLE

신대방동 341-36번지
공동주택 신축공사

PROJECT NO.

(주) 건 축 사 사 무 소
테 마 공 간
space
THEME SPACE Co., Ltd.
서울시 강남구 대치동 909 - 3
진영빌딩 2층
TEL : 02. 558. 7066.
FAX : 02. 558. 7067.

NOTE

REVISION DATE.

DESIGNED BY

DRAWN BY

CHECKED BY

APPROVED BY

DATE.
2021. 10.

SCALE
A3 : 1 / 8 0

DRAWING TITLE

49B형
단위세대 창호도(확장형)

DRAWING NO.

SHEET NO.
A08 - 013

형태	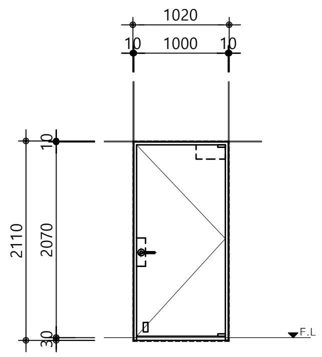	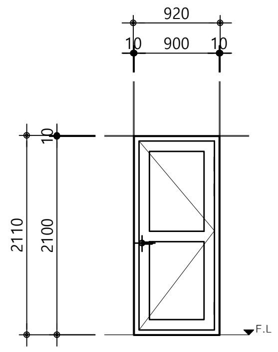	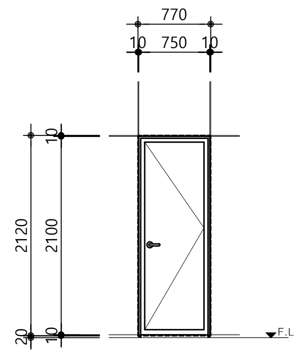	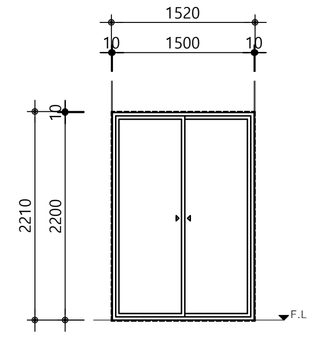	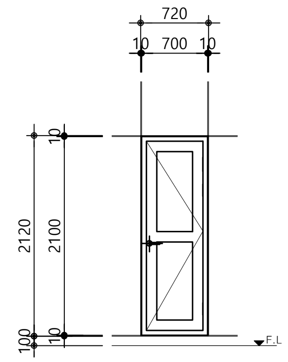
개구부 크기 위치	1020 x 2110 / 현관	920 x 2120 / 침실	770 x 2120 / 욕실	1520 x 2220 / 침실	720 x 2120 / 실외기실
기호	1.0X2.1 FSD	0.9X2.1 WD	0.75X2.1 PD	1.5X2.2 PD	0.7X2.1 PD
명칭	철재 여닫이문(갑종방화문)	목재 여닫이문	플라스틱 미서기문(PVC일체형)	PVC 미서기문	PVC,비닐래핑
개소	1 개소	1 개소	1 개소	1 개소	1 개소
마감	양면 칼라강판 0.8T,EGI 1.6T	지정마감	PVC 프레임	THK.22 로이복층유리 이중창(5CL+12AIR+5CL/5CL+12AR+5LE)	지정마감
부속		부속철물일체	부속철물일체	부속철물일체	부속철물일체

형태	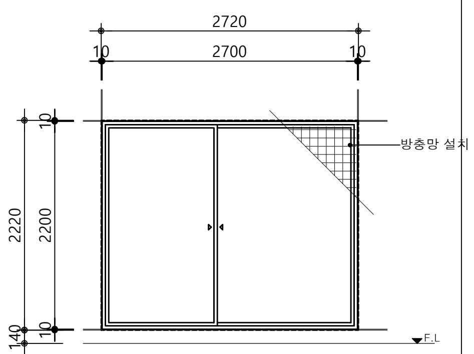	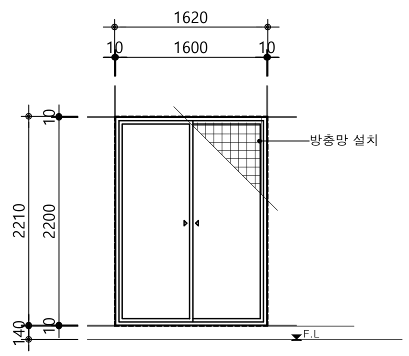	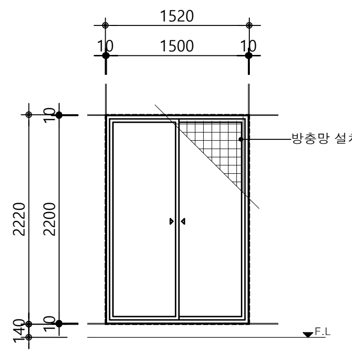	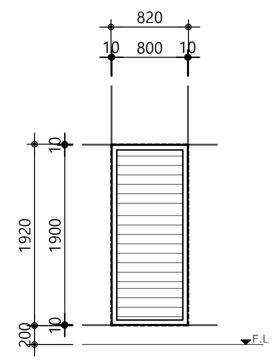	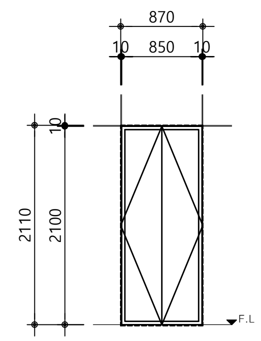
개구부 크기 위치	2720 x 2220 / 거실	1620 x 2220 / 거실	1520 x 2220 / 발코니	820 x 1920 / 실외기실	870 x 2120 / 드레스룸
기호	2.7X2.2 PW	1.6X2.2 PW	1.5X2.2 PW	0.8X1.9 AG	0.85X2.1 WD
명칭	PVC 미서기창	PVC 미서기창	PVC 미서기창	AL 그릴창	목재 여닫이문
개소	1 개소	1 개소	1 개소	1 개소	1 개소
마감	THK.22 로이복층유리 이중창(5CL+12AIR+5CL/5CL+12AR+5LE)	THK.22 로이복층유리 이중창(5CL+12AIR+5CL/5CL+12AR+5LE)	THK.22 로이복층유리 (5CL+12AIR+5CL)	지정마감	지정마감
부속	부속철물일체	부속철물일체	부속철물일체	부속철물일체,수동 개폐형 루버	부속철물일체

형태					
개구부 크기 위치					
명칭					
마감					
부속					

형태					
개구부 크기 위치					
명칭					
마감					
부속					

PROJECT TITLE
신대방동 341-36번지 공동주택 신축공사

PROJECT NO.

(주) 건 축 사 사 무 소
테 마 공 간
THEME SPACE Co., Ltd.
서울시 강남구 대치동 909 - 3 진영빌딩 2층
TEL : 02. 558. 7066.
FAX : 02. 558. 7067.

NOTE

REVISION DATE.

DESIGNED BY

DRAWN BY

CHECKED BY

APPROVED BY

DATE. 2021. 10.

SCALE A3 : 1 / 8 0

DRAWING TITLE
49C형
단위세대 창호도(확장형)

DRAWING NO.

SHEET NO. A08 - 014

형태					
	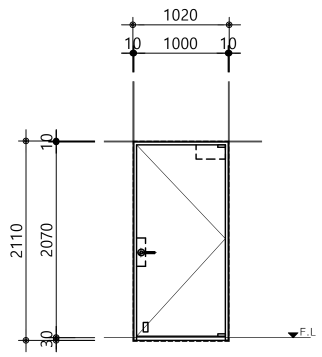	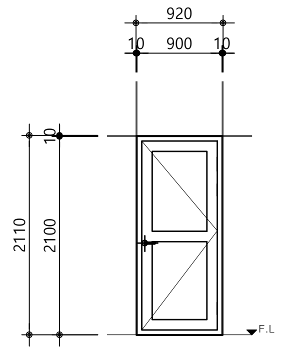	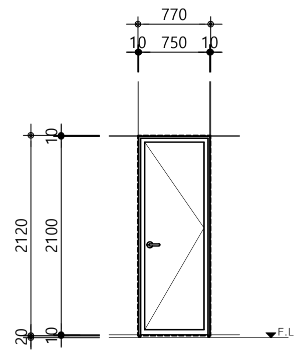	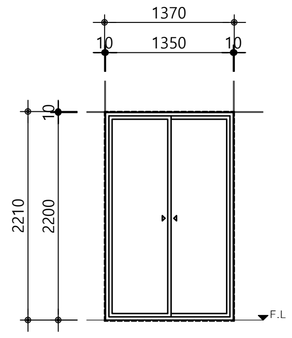	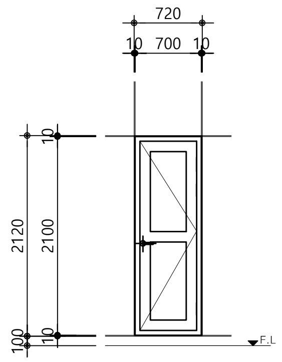
개구부 크기 위치	1020 x 2110 / 현관	920 x 2120 / 침실	770 x 2120 / 욕실	1350 x 2220 / 침실	720 x 2120 / 실외기실
기호	1.0X2.1 FSD	0.9X2.1 WD	0.75X2.1 PD	1.35X2.2 PD	0.7X2.1 PD
명칭	철재 여닫이문(갑종방화문) / 개 소 1 개소	목재 여닫이문 / 개 소 1 개소	플라스틱 미서기문(PVC일체형) / 개 소 1 개소	PVC 미서기문 / 개 소 1 개소	PVC,비닐래핑 / 개 소 1 개소
마감	양면 칼라강판 0.8T,EGI 1.6T	지정마감	PVC 프레임	THK.22 로이복층유리 이중창(5CL+12AIR+5CL/5CL+12AR+5LE)	지정마감
부속	부속철물일체	부속철물일체	부속철물일체	부속철물일체	부속철물일체

형태					
	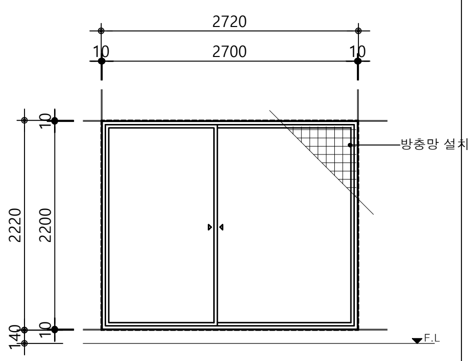	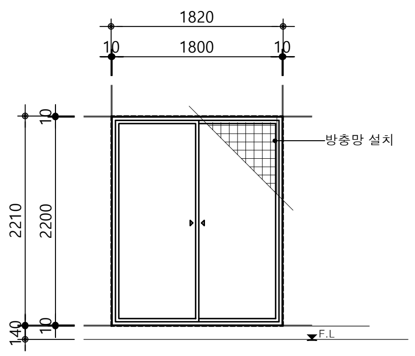	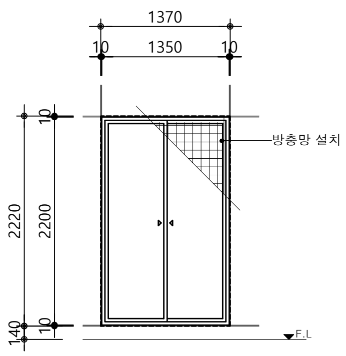	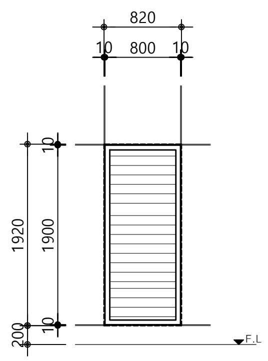	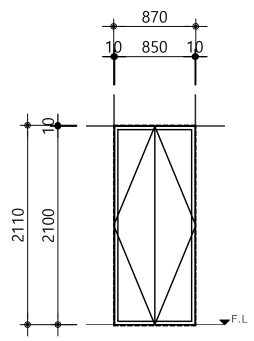
개구부 크기 위치	2720 x 2220 / 거실	1820 x 2220 / 거실	1350 x 2220 / 발코니	820 x 1920 / 실외기실	870 x 2120 / 드레스룸
기호	2.7X2.2 PW	1.8X2.2 PW	1.35X2.2 PW	0.8X1.9 AG	0.85X2.1 WD
명칭	PVC 미서기창 / 개 소 1 개소	PVC 미서기창 / 개 소 1 개소	PVC 미서기창 / 개 소 1 개소	AL 그릴창 / 개 소 1 개소	목재 여닫이문 / 개 소 1 개소
마감	THK.22 로이복층유리 이중창(5CL+12AIR+5CL/5CL+12AR+5LE)	THK.22 로이복층유리 이중창(5CL+12AIR+5CL/5CL+12AR+5LE)	THK.22 로이복층유리 (5CL+12AIR+5CL)	지정마감	지정마감
부속	부속철물일체	부속철물일체	부속철물일체	부속철물일체,수동 개폐형 루버	부속철물일체

형태					
개구부 크기 위치					
명칭					
마감					
부속					

형태					
개구부 크기 위치					
명칭					
마감					
부속					

PROJECT TITLE

신대방동 341-36번지
공동주택 신축공사

PROJECT NO.

(주) 건 축 사 사 무 소
테 마 공 간
THEME SPACE Co., Ltd.
서울시 강남구 대치동 909 - 3
진영빌딩 2층
TEL : 02. 558. 7066.
FAX : 02. 558. 7067.

NOTE

REVISION DATE.

DESIGNED BY

DRAWN BY

CHECKED BY

APPROVED BY

DATE.
2021. 10.

SCALE
A3 : 1 / 8 0

DRAWING TITLE
49D형
단위세대 창호도(확장형)

DRAWING NO.

SHEET NO.
A08 - 015

형 태					
	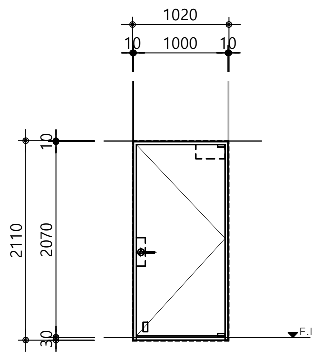	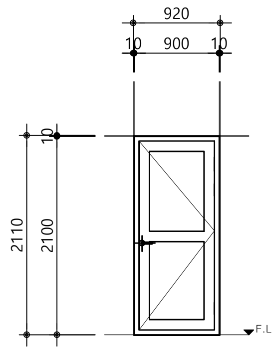	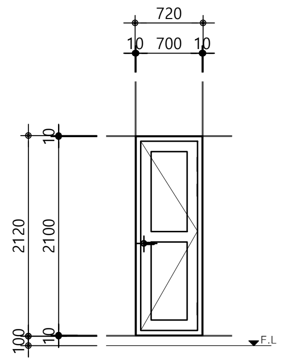	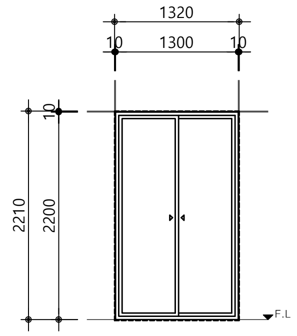	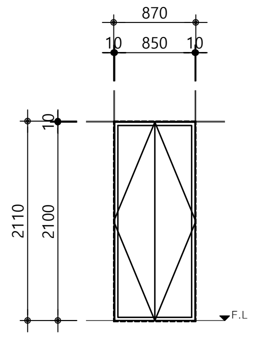

	1.0X2.1 FSD		0.9X2.1 WD		0.7X2.1 PD		1.3X2.2 PD		0.85X2.1 WD	
개구부 크기 위치	1020 x 2110	현관	920 x 2120	침실	720 x 2120	실외기실	1320 x 2220	침실	870 x 2120	드레스룸
명 칭	철재 여닫이문(갑종방화문)	개 소 1 개소	목재 여닫이문	개 소 1 개소	PVC,비닐래핑	개 소 1 개소	PVC 미서기문	개 소 1 개소	목재 여닫이문	개 소 1 개소
마 감	양면 칼라강판 0.8T,EGI 1.6T		지정마감		지정마감		THK.22 로이복층유리 이중문(5CL+12AIR+5CL/5CL+12AR+5LE)		지정마감	
부 속	부속철물일체		부속철물일체		부속철물일체		부속철물일체		부속철물일체	

형 태					
	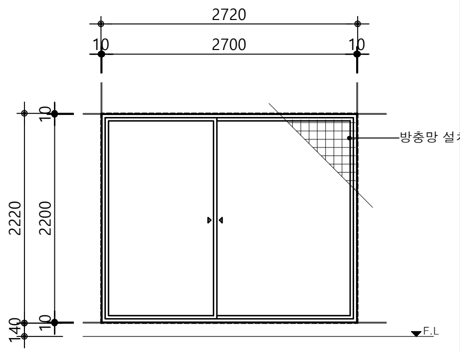	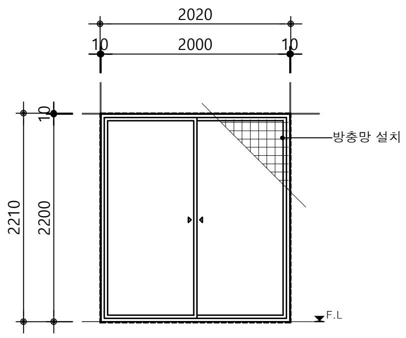	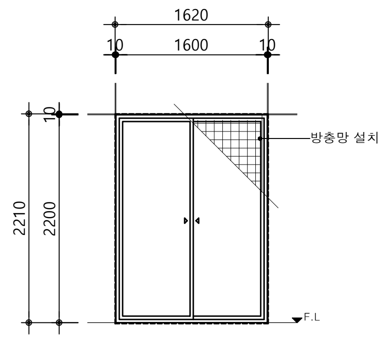	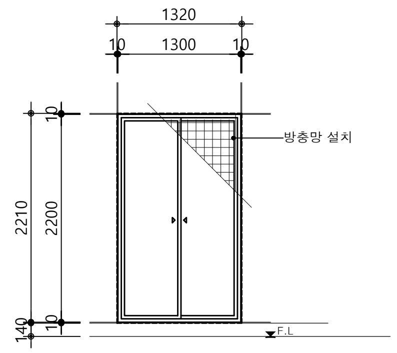	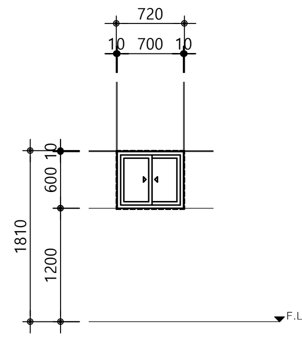

	2.7X2.2 PW		2.0X2.2 PW		1.6X2.2 PW		1.3X2.2 PW		0.7X0.6 PW	
개구부 크기 위치	2720 x 2220	거실	2020 x 2220	거실	1620 x 2220	거실	1320 x 2220	발코니	720 x 620	주방/식당
명 칭	PVC 미서기창	개 소 1 개소	PVC 미서기창	개 소 1 개소	PVC 미서기창	개 소 1 개소	PVC 미서기창	개 소 1 개소	PVC 미서기창	개 소 1 개소
마 감	THK.22 로이복층유리 이중창(5CL+12AIR+5CL/5CL+12AR+5LE)		THK.22 로이복층유리 이중창(5CL+12AIR+5CL/5CL+12AR+5LE)		THK.22 로이복층유리 이중창(5CL+12AIR+5CL/5CL+12AR+5LE)		THK.22 로이복층유리(5CL+12AIR+5CL)		THK.22 로이복층유리 이중창(5CL+12AIR+5CL/5CL+12AR+5LE)	
부 속	부속철물일체		부속철물일체		부속철물일체		부속철물일체		부속철물일체	

형 태					
	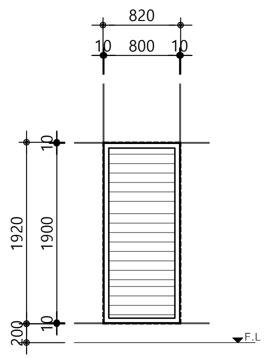				

	0.8X1.9 AG									
개구부 크기 위치	820 x 1920	실외기실								
명 칭	AL 그릴창	개 소 1 개소								
마 감	지정마감									
부 속	부속철물일체,수동 개폐형 루버									

형 태					
개구부 크기 위치					
명 칭					
마 감					
부 속					

PROJECT TITLE	신대방동 341-36번지 공동주택 신축공사
PROJECT NO.	
	(주) 건 축 사 사 무 소 테 마 공 간 THEME SPACE Co., Ltd. 서울시 강남구 대치동 909 - 3 진영빌딩 2층 TEL : 02. 558. 7066. FAX : 02. 558. 7067.
NOTE	
REVISION DATE.	
DESIGNED BY	
DRAWN BY	
CHECKED BY	
APPROVED BY	
DATE.	2021. 10.
SCALE	A3 : 1 / 8 0
DRAWING TITLE	49E형 단위세대 창호도(확장형)
DRAWING NO.	
SHEET NO.	A08 - 005

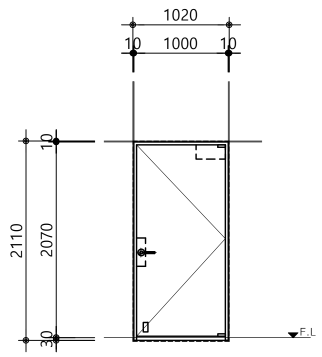

개구부 크기	위치			
형 태				
개구부 크기 위치		1020 x 2110	현관	
명 칭	1.0X2.1 / FSD	철재 여닫이문(갑종방화문)	개 소	1 개소
마 감		양면 칼라강판 0.8T,EGI 1.6T		
부 속		부속철물일체		

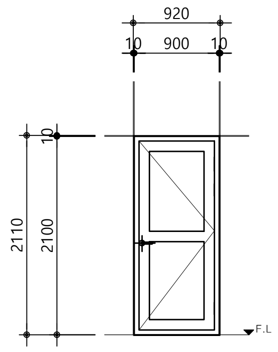

개구부 크기 위치		920 x 2120	침실	
명 칭	0.9X2.1 / WD	목재 여닫이문	개 소	1 개소
마 감		지정마감		
부 속		부속철물일체		

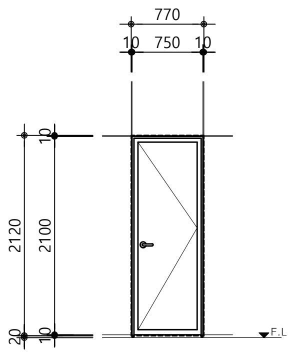

개구부 크기 위치		770 x 2120	욕실	
명 칭	0.75X2.1 / PD	플라스틱 미서기문(PVC일체형)	개 소	1 개소
마 감		PVC 프레임		
부 속		부속철물일체		

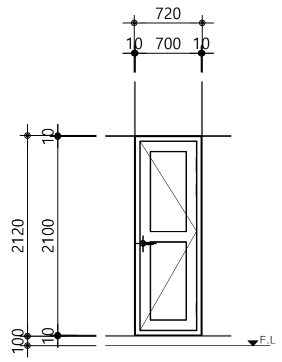

개구부 크기 위치		720 x 2120	실외기실	
명 칭	0.7X2.1 / PD	PVC,비닐래핑	개 소	1 개소
마 감		지정마감		
부 속		부속철물일체		

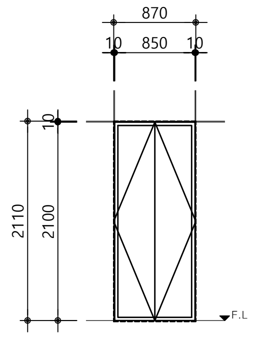

개구부 크기 위치		870 x 2120	드레스룸	
명 칭	0.85X2.1 / WD	목재 여닫이문	개 소	1 개소
마 감		지정마감		
부 속		부속철물일체		

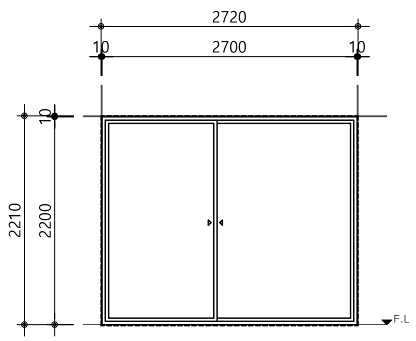

개구부 크기 위치		2720 x 2220	거실	
명 칭	2.7X2.2 / PD	PVC 미서기문	개 소	1 개소
마 감		THK.22 로이복층유리 이중문(5CL+12AIR+5CL/5CL+12AR+5LE)		
부 속		부속철물일체		

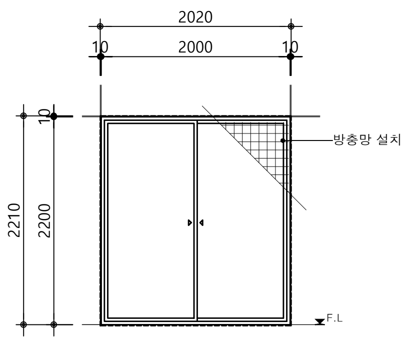

개구부 크기 위치		2020 x 2220	거실	
명 칭	2.0X2.2 / PW	PVC 미서기창	개 소	1 개소
마 감		THK.22 로이복층유리 이중창(5CL+12AIR+5CL/5CL+12AR+5LE)		
부 속		부속철물일체		

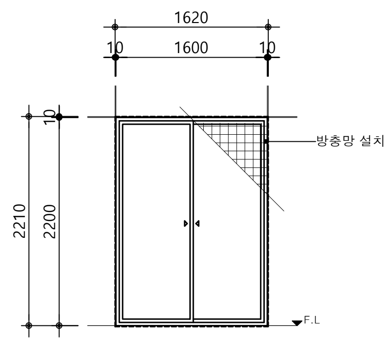

개구부 크기 위치		1620 x 2220	거실	
명 칭	1.6X2.2 / PD	PVC 미서기문	개 소	1 개소
마 감		THK.22 로이복층유리 이중문(5CL+12AIR+5CL/5CL+12AR+5LE)		
부 속		부속철물일체		

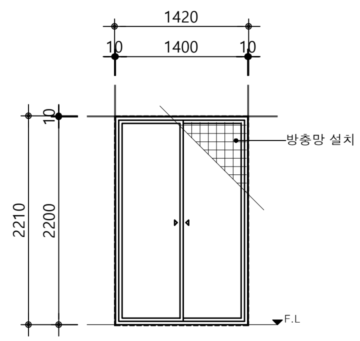

개구부 크기 위치		1420 x 2220	침실	
명 칭	1.4X2.2 / PD	PVC 미서기문	개 소	1 개소
마 감		THK.22 로이복층유리 이중창(5CL+12AIR+5CL/5CL+12AR+5LE)		
부 속		부속철물일체		

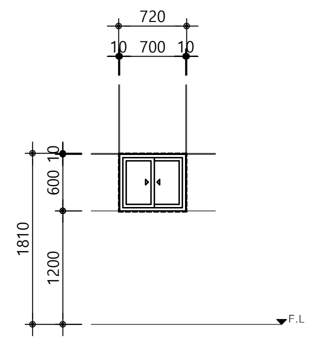

개구부 크기 위치		720 x 620	주방/식당	
명 칭	0.7X0.6 / PW	PVC 미서기창	개 소	1 개소
마 감		THK.22 로이복층유리 이중창(5CL+12AIR+5CL/5CL+12AR+5LE)		
부 속		부속철물일체		

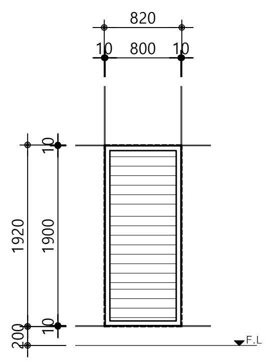

개구부 크기 위치		820 x 1920	실외기실	
명 칭	0.8X1.9 / AG	AL 그릴창	개 소	1 개소
마 감		지정마감		
부 속		부속철물일체,수동 개폐형 루버		

형 태

개구부 크기 위치	
명 칭	
마 감	
부 속	

PROJECT TITLE
신대방동 341-36번지 공동주택 신축공사

PROJECT NO.

(주) 건 축 사 사 무 소
테 마 공 간
THEME SPACE Co., Ltd.
서울시 강남구 대치동 909 - 3 진영빌딩 2층
TEL : 02. 558. 7066.
FAX : 02. 558. 7067.

NOTE

REVISION DATE.

DESIGNED BY

DRAWN BY

CHECKED BY

APPROVED BY

DATE. 2021. 10.

SCALE A3 : 1 / 8 0

DRAWING TITLE
49E-1형
단위세대 창호도(확장형)

DRAWING NO.

SHEET NO. A08 - 016

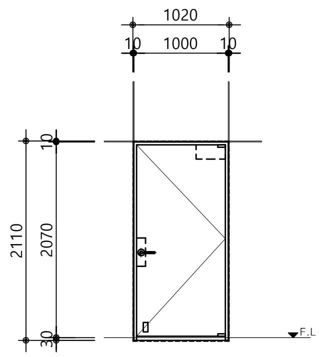

개구부 크기 위치		1020 x 2110	현관	
명 칭	1.0X2.1 / FSD	철재 여닫이문(갑종방화문)	개 소	1 개소
마 감		양면 칼라강판 0.8T,EGI 1.6T		
부 속		부속철물일체		

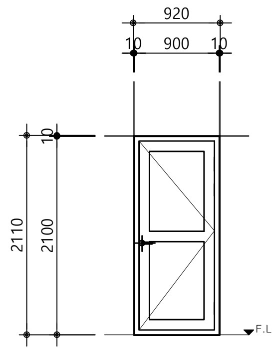

개구부 크기 위치		920 x 2120	침실	
명 칭	0.9X2.1 / WD	목재 여닫이문	개 소	1 개소
마 감		지정마감		
부 속		부속철물일체		

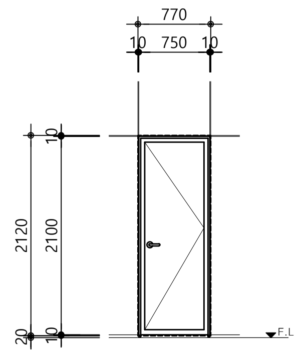

개구부 크기 위치		770 x 2120	욕실	
명 칭	0.75X2.1 / PD	플라스틱 미서기문(PVC일체형)	개 소	1 개소
마 감		PVC 프레임		
부 속		부속철물일체		

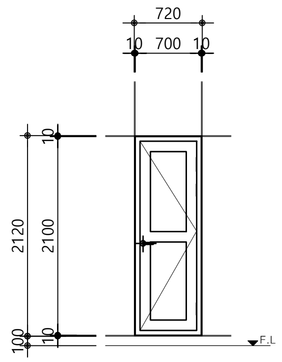

개구부 크기 위치		720 x 2120	실외기실	
명 칭	0.7X2.1 / PD	PVC,비닐래핑	개 소	1 개소
마 감		지정마감		
부 속		부속철물일체		

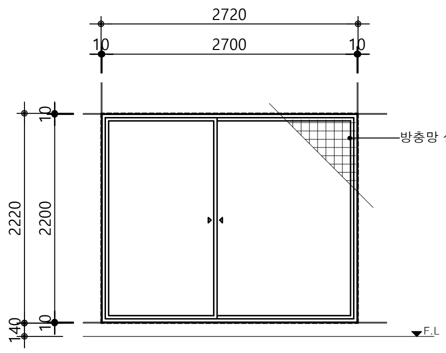

개구부 크기 위치		2720 x 2220	거실	
명 칭	2.7X2.2 / PW	PVC 미서기창	개 소	1 개소
마 감		THK.22 로이복층유리 이중창(5CL+12AIR+5CL/5CL+12AR+5LE)		
부 속		부속철물일체		

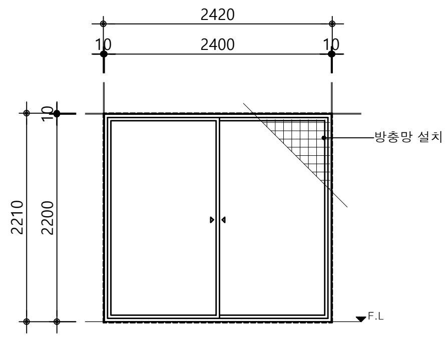

개구부 크기 위치		2420 x 2220	침실	
명 칭	2.4X2.2 / PD	PVC 미서기이중창	개 소	1 개소
마 감		THK.22 로이복층유리 이중창(5CL+12AIR+5CL/5CL+12AR+5LE)		
부 속		부속철물일체		

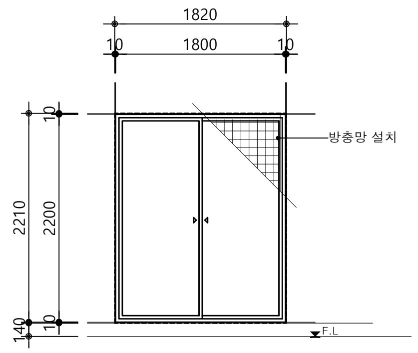

개구부 크기 위치		1820 x 2220	거실	
명 칭	1.8X2.2 / PW	PVC 미서기창	개 소	1 개소
마 감		THK.22 로이복층유리 이중창(5CL+12AIR+5CL/5CL+12AR+5LE)		
부 속		부속철물일체		

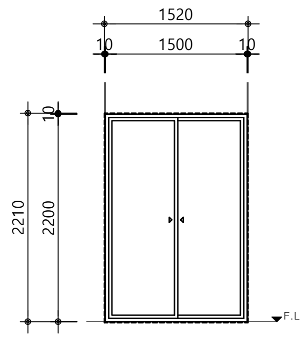

개구부 크기 위치		1520 x 2220	침실	
명 칭	1.5X2.2 / PD	PVC 미서기문	개 소	1 개소
마 감		THK.22 로이복층유리 이중창(5CL+12AIR+5CL/5CL+12AR+5LE)		
부 속		부속철물일체		

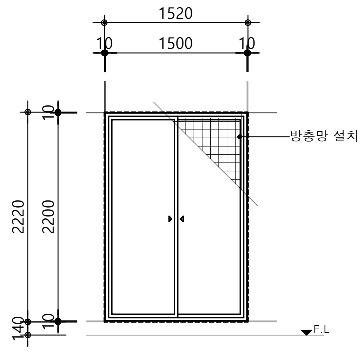

개구부 크기 위치		1520 x 2220	발코니	
명 칭	1.5X2.2 / PW	PVC 미서기창	개 소	1 개소
마 감		THK.22 로이복층유리 (5CL+12AIR+5CL)		
부 속		부속철물일체		

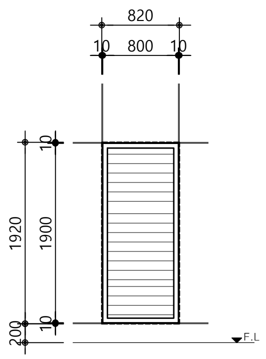

개구부 크기 위치		820 x 1920	실외기실	
명 칭	0.8X1.9 / AG	AL 그릴창	개 소	1 개소
마 감		지정마감		
부 속		부속철물일체,수동 개폐형 루버		

형 태

개구부 크기 위치				
명 칭				
마 감				
부 속				

PROJECT TITLE

신대방동 341-36번지
공동주택 신축공사

PROJECT NO.

(주) 건 축 사 사 무 소
테 마 공 간
space
THEME SPACE Co., Ltd.
서울시 강남구 대치동 909 - 3
진영빌딩 2층
TEL : 02. 558. 7066.
FAX : 02. 558. 7067.

NOTE

REVISION DATE.

DESIGNED BY

DRAWN BY

CHECKED BY

APPROVED BY

DATE.
2021. 10.

SCALE
A3 : 1 / 8 0

DRAWING TITLE
49F형
단위세대 창호도(확장형)

DRAWING NO.

SHEET NO.
A08 - 017

형 태

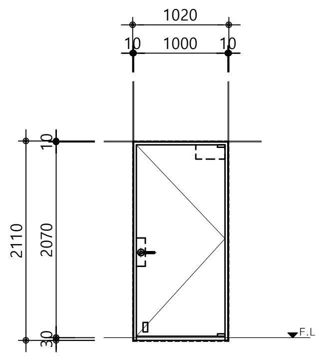

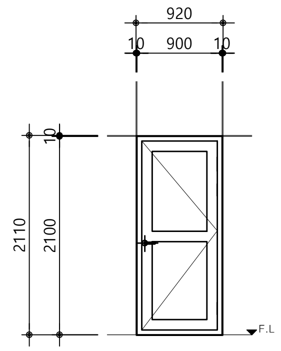

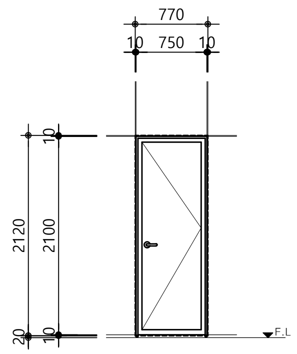

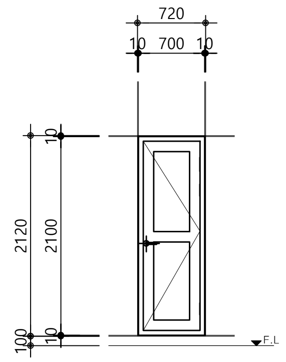

개구부 크기 위치	1020 x 2110 / 현관	920 x 2120 / 침실	770 x 2120 / 욕실	720 x 2120 / 실외기실	
기호	1.0X2.1 FSD	0.9X2.1 WD	0.75X2.1 PD	0.7X2.1 PD	
명 칭	철재 여닫이문(갑종방화문) / 개 소 / 1 개소	목재 여닫이문 / 개 소 / 1 개소	플라스틱 미서기문(PVC일체형) / 개 소 / 1 개소	PVC,비닐래핑 / 개 소 / 1 개소	
마 감	양면 칼라강판 0.8T,EGI 1.6T	지정마감	PVC 프레임	지정마감	
부 속	부속철물일체	부속철물일체	부속철물일체	부속철물일체	

형 태

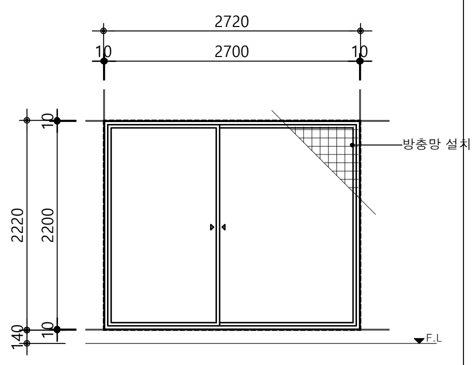

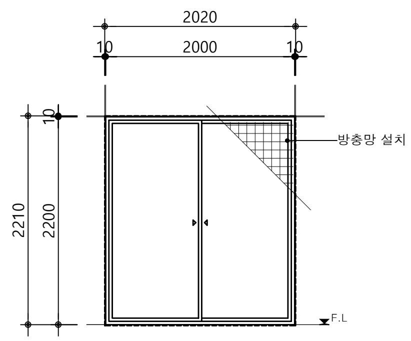

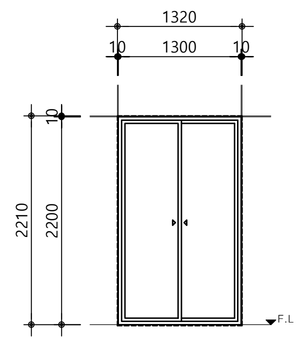

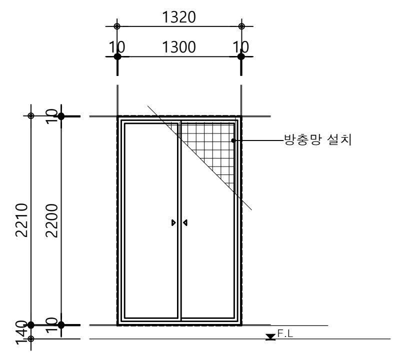

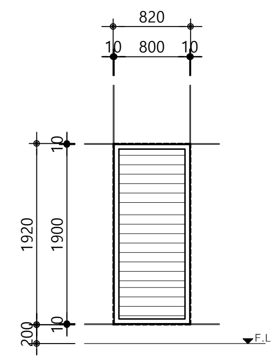

개구부 크기 위치	2720 x 2220 / 거실	2020 x 2220 / 거실	1320 x 2220 / 침실	1320 x 2220 / 발코니	820 x 1920 / 실외기실
기호	2.7X2.2 PW	2.0X2.2 PW	1.3X2.2 PD	1.3X2.2 PW	0.8X1.9 AG
명 칭	PVC 미서기창 / 개 소 / 1 개소	PVC 미서기창 / 개 소 / 1 개소	PVC 미서기문 / 개 소 / 1 개소	PVC 미서기창 / 개 소 / 1 개소	AL 그릴창 / 개 소 / 1 개소
마 감	THK.22 로이복층유리 이중창(5CL+12AIR+5CL/5CL+12AR+5LE)	THK.22 로이복층유리 이중창(5CL+12AIR+5CL/5CL+12AR+5LE)	THK.22 로이복층유리 이중문(5CL+12AIR+5CL/5CL+12AR+5LE)	THK.22 로이복층유리(5CL+12AIR+5CL)	지정마감
부 속	부속철물일체	부속철물일체	부속철물일체	부속철물일체	부속철물일체,수동 개폐형 루버

형 태

개구부 크기 위치					
명 칭					
마 감					
부 속					

형 태

개구부 크기 위치					
명 칭					
마 감					
부 속					

PROJECT TITLE

신대방동 341-36번지
공동주택 신축공사

PROJECT NO.

(주) 건 축 사 사 무 소
테 마 공 간
THEME SPACE Co., Ltd.
서울시 강남구 대치동 909 - 3
진영빌딩 2층
TEL : 02. 558. 7066.
FAX : 02. 558. 7067.

NOTE

REVISION DATE.

DESIGNED BY

DRAWN BY

CHECKED BY

APPROVED BY

DATE. 2021. 10.

SCALE A3 : 1 / 8 0

DRAWING TITLE

47형
단위세대 창호도(확장형)

DRAWING NO.

SHEET NO. A08 - 018

형태

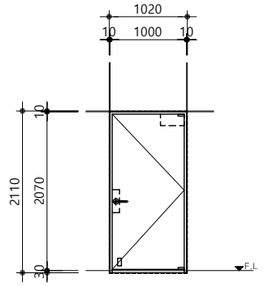

개구부	크기	위치	1020 x 2110	현관		
명	칭	1.0X2.1 FSD	철재 여닫이문(갑종방화문)	개 소	1 개소	
마	감		양면 칼라강판 0.8T,EGI 1.6T			
부	속		부속철물일체			

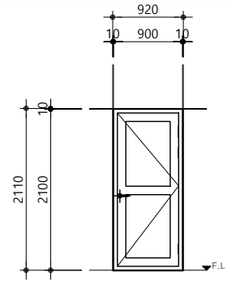

개구부	크기	위치	920 x 2120	침실		
명	칭	0.9X2.1 WD	목재 여닫이문	개 소	1 개소	
마	감		지정마감			
부	속		부속철물일체			

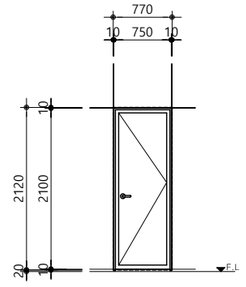

개구부	크기	위치	770 x 2120	욕실		
명	칭	0.75X2.1 PD	플라스틱 미서기문(PVC일체형)	개 소	1 개소	
마	감		PVC 프레임			
부	속		부속철물일체			

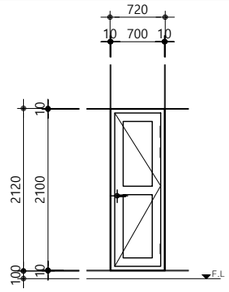

개구부	크기	위치	720 x 2120	실외기실		
명	칭	0.7X2.1 PD	PVC,비닐래핑	개 소	1 개소	
마	감		지정마감			
부	속		부속철물일체			

형태

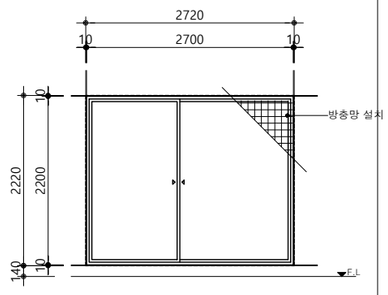

개구부	크기	위치	2720 x 2220	거실		
명	칭	2.7X2.2 PW	PVC 미서기창	개 소	1 개소	
마	감		THK.22 로이복층유리 이중창(5CL+12AIR+5CL/5CL+12AR+5LE)			
부	속		부속철물일체			

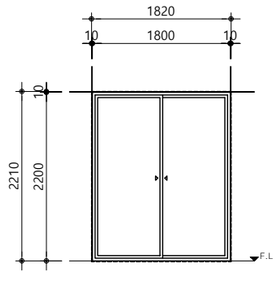

개구부	크기	위치	1820 x 2220	침실		
명	칭	1.8X2.2 PD	PVC 미서기문	개 소	1 개소	
마	감		THK.22 로이복층유리 이중문(5CL+12AIR+5CL/5CL+12AR+5LE)			
부	속		부속철물일체			

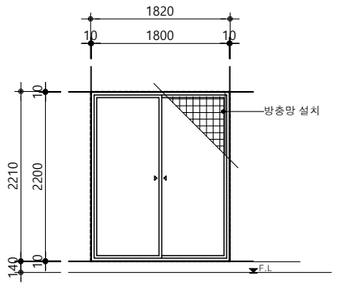

개구부	크기	위치	1820 x 2220	발코니		
명	칭	1.8X2.2 PW	PVC 미서기창	개 소	1 개소	
마	감		THK.22 로이복층유리 (5CL+12AIR+5CL)			
부	속		부속철물일체			

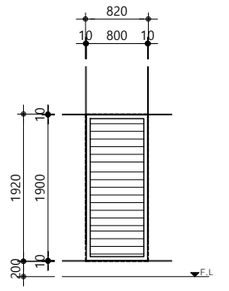

개구부	크기	위치	820 x 1920	실외기실		
명	칭	0.8X1.9 AG	AL 그릴창	개 소	1 개소	
마	감		지정마감			
부	속		부속철물일체,수동 개폐형 루버			

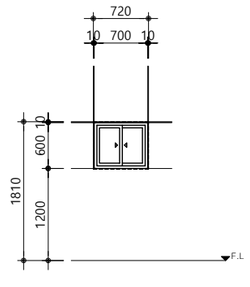

개구부	크기	위치	720 x 620	침실		
명	칭	0.7X0.6 PW	PVC 미서기창	개 소	1 개소	
마	감		THK.22 로이복층유리 이중창(5CL+12AIR+5CL/5CL+12AR+5LE)			
부	속		부속철물일체			

형태

개구부	크기	위치				
명	칭					
마	감					
부	속					

형태

개구부	크기	위치				
명	칭					
마	감					
부	속					

PROJECT TITLE

신대방동 341-36번지
공동주택 신축공사

PROJECT NO.

(주) 건 축 사 사 무 소
테 마 공 간
space
THEME SPACE Co., Ltd.
서울시 강남구 대치동 909 - 3
진영빌딩 2층
TEL : 02. 558. 7066.
FAX : 02. 558. 7067.

NOTE

REVISION DATE.

DESIGNED BY

DRAWN BY

CHECKED BY

APPROVED BY

DATE.
2021. 10.

SCALE
A3 : 1 / 8 0

DRAWING TITLE

46형
단위세대 창호도(확장형)

DRAWING NO.

SHEET NO.
A08 - 019

형태					
	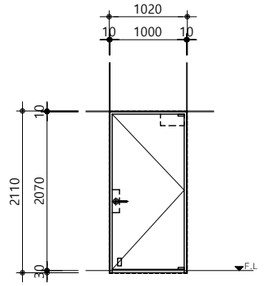	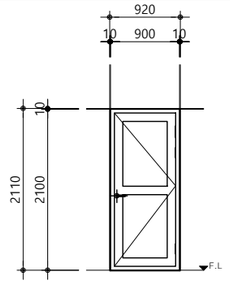	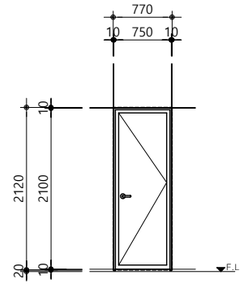	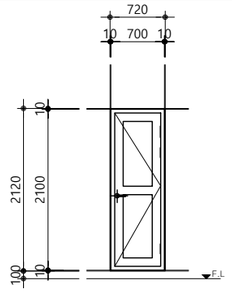	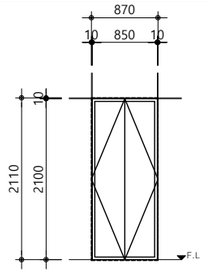
개구부 크기 위치	1020 x 2110	현관	920 x 2120	침실	770 x 2120	욕실	720 x 2120	실외기실	870 x 2120	드레스룸
명 칭	1.0X2.1 FSD	철재 여닫이문(갑종방화문) 개 소 1 개소	0.9X2.1 WD	목재 여닫이문 개 소 1 개소	0.75X2.1 PD	플라스틱 미서기문(PVC일체형) 개 소 1 개소	0.7X2.1 PD	PVC,비닐래핑 개 소 1 개소	0.85X2.1 WD	목재 여닫이문 개 소 1 개소
마 감		양면 칼라강판 0.8T,EGI 1.6T		지정마감		PVC 프레임		지정마감		지정마감
부 속		부속철물일체		부속철물일체		부속철물일체		부속철물일체		부속철물일체
형태	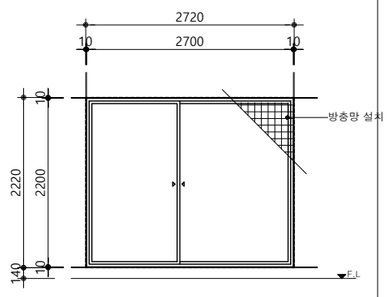		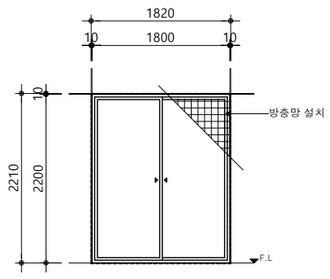		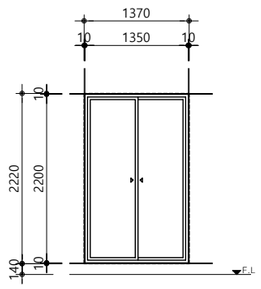		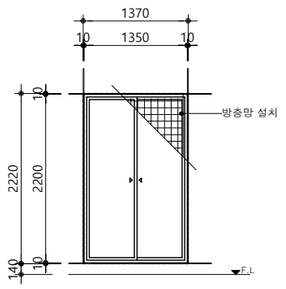		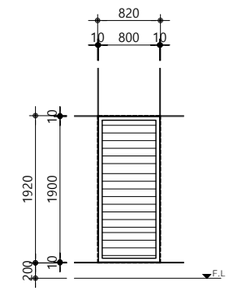	
개구부 크기 위치	2720 x 2220	거실	1820 x 2220	침실	1350 x 2220	침실	1350 x 2220	발코니	820 x 1920	실외기실
명 칭	2.7X2.2 PW	PVC 미서기창 개 소 1 개소	1.8X2.2 PW	PVC 미서기창 개 소 2 개소	1.35X2.2 PD	PVC 미서기문 개 소 1 개소	1.35X2.2 PW	PVC 미서기창 개 소 1 개소	0.8X1.9 AG	AL 그릴창 개 소 1 개소
마 감		THK.22 로이복층유리 이중창(5CL+12AIR+5CL/5CL+12AR+5LE)		THK.22 로이복층유리 이중창(5CL+12AIR+5CL/5CL+12AR+5LE)		THK.22 로이복층유리 이중문(5CL+12AIR+5CL/5CL+12AR+5LE)		THK.22 로이복층유리 (5CL+12AIR+5CL)		지정마감
부 속		부속철물일체		부속철물일체		부속철물일체		부속철물일체		부속철물일체,수동 개폐형 루버
형태										
개구부 크기 위치										
명 칭										
마 감										
부 속										
형태										
개구부 크기 위치										
명 칭										
마 감										
부 속										

PROJECT TITLE

신대방동 341-36번지
공동주택 신축공사

PROJECT NO.

(주) 건 축 사 사 무 소
테 마 공 간
space
THEME SPACE Co., Ltd.
서울시 강남구 대치동 909 - 3
진영빌딩 2층
TEL : 02. 558. 7066.
FAX : 02. 558. 7067.

NOTE

REVISION DATE.

DESIGNED BY

DRAWN BY

CHECKED BY

APPROVED BY

DATE.
2021. 10.

SCALE
A3 : 1 / 8 0

DRAWING TITLE
40A형
단위세대 창호도(확장형)

DRAWING NO.

SHEET NO.
A08 - 020

형태

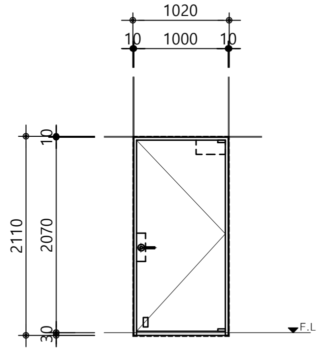

개구부 크기 위치	1020 x 2110	현관	
명칭	철재 여닫이문(갑종방화문)	개 소	1 개소
마감	양면 칼라강판 0.8T,EGI 1.6T		
부속	부속철물일체		

1.0X2.1 FSD

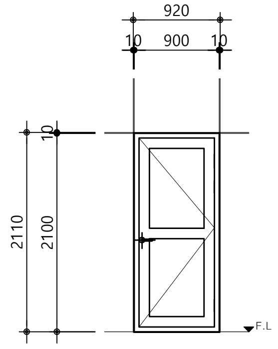

개구부 크기 위치	920 x 2120	침실	
명칭	목재 여닫이문	개 소	1 개소
마감	지정마감		
부속	부속철물일체		

0.9X2.1 WD

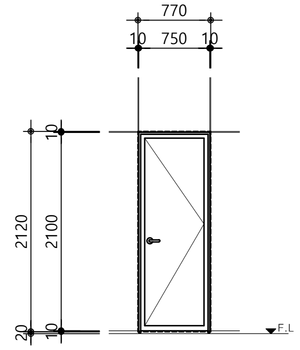

개구부 크기 위치	770 x 2120	욕실	
명칭	플라스틱 미서기문(PVC일체형)	개 소	1 개소
마감	PVC 프레임		
부속	부속철물일체		

0.75X2.1 PD

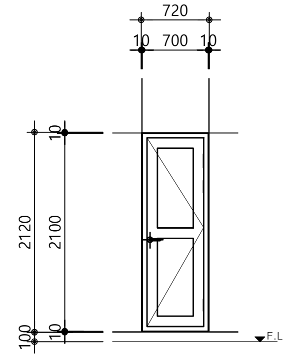

개구부 크기 위치	720 x 2120	실외기실	
명칭	PVC,비닐래핑	개 소	1 개소
마감	지정마감		
부속	부속철물일체		

0.7X2.1 PD

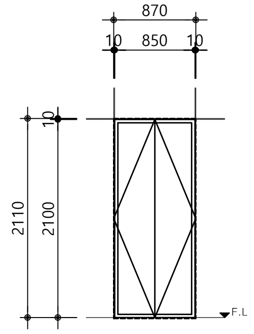

개구부 크기 위치	870 x 2120	드레스룸	
명칭	목재 여닫이문	개 소	1 개소
마감	지정마감		
부속	부속철물일체		

0.85X2.1 WD

형태

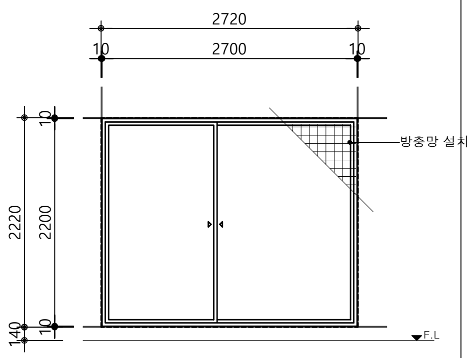

개구부 크기 위치	2720 x 2220	거실	
명칭	PVC 미서기창	개 소	1 개소
마감	THK.22 로이복층유리 이중창(5CL+12AIR+5CL/5CL+12AR+5LE)		
부속	부속철물일체		

2.7X2.2 PW

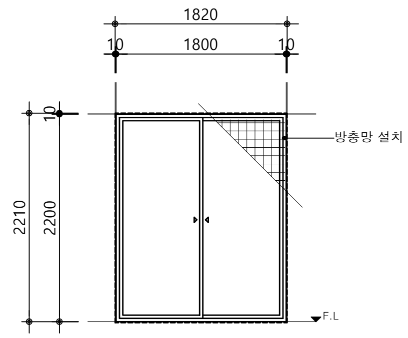

개구부 크기 위치	1820 x 2220	침실	
명칭	PVC 미서기창	개 소	2 개소
마감	THK.22 로이복층유리 이중창(5CL+12AIR+5CL/5CL+12AR+5LE)		
부속	부속철물일체		

1.8X2.2 PW

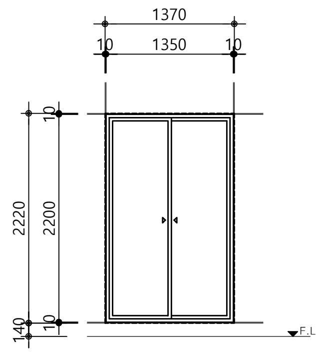

개구부 크기 위치	1350 x 2220	침실	
명칭	PVC 미서기문	개 소	1 개소
마감	THK.22 로이복층유리 이중문(5CL+12AIR+5CL/5CL+12AR+5LE)		
부속	부속철물일체		

1.35X2.2 PD

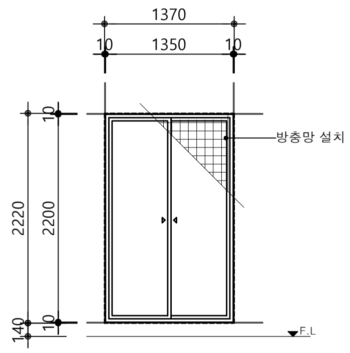

개구부 크기 위치	1350 x 2220	발코니	
명칭	PVC 미서기창	개 소	1 개소
마감	THK.22 로이복층유리 (5CL+12AIR+5CL)		
부속	부속철물일체		

1.35X2.2 PW

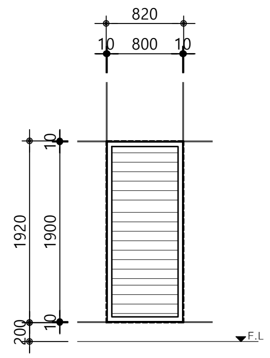

개구부 크기 위치	820 x 1920	실외기실	
명칭	AL 그릴창	개 소	1 개소
마감	지정마감		
부속	부속철물일체,수동 개폐형 루버		

0.8X1.9 AG

형태

개구부 크기 위치			
명칭			
마감			
부속			

형태

개구부 크기 위치			
명칭			
마감			
부속			

PROJECT TITLE

신대방동 341-36번지
공동주택 신축공사

PROJECT NO.

(주) 건 축 사 사 무 소
테 마 공 간
THEME SPACE Co., Ltd.
서울시 강남구 대치동 909 - 3
진영빌딩 2층
TEL : 02. 558. 7066.
FAX : 02. 558. 7067.

NOTE

REVISION DATE.

DESIGNED BY

DRAWN BY

CHECKED BY

APPROVED BY

DATE. 2021. 10.

SCALE A3 : 1 / 8 0

DRAWING TITLE

40B형
단위세대 창호도(확장형)

DRAWING NO.

SHEET NO. A08 - 021

형 태

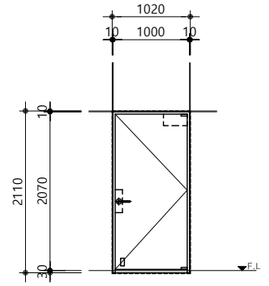

개구부	크기	위치	1020 x 2110		현관	
명	칭	1.0X2.1 FSD	철재 여닫이문(갑종방화문)	개 소	1 개소	
마	감		양면 칼라강판 0.8T,EGI 1.6T			
부	속		부속철물일체			

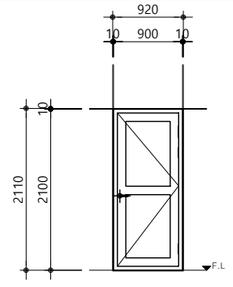

개구부	크기	위치	920 x 2120		침실	
명	칭	0.9X2.1 WD	목재 여닫이문	개 소	1 개소	
마	감		지정마감			
부	속		부속철물일체			

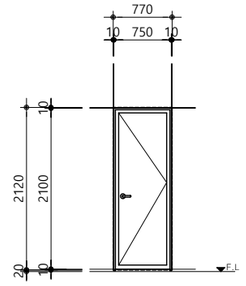

개구부	크기	위치	770 x 2120		욕실	
명	칭	0.75X2.1 PD	플라스틱 미서기문(PVC일체형)	개 소	1 개소	
마	감		PVC 프레임			
부	속		부속철물일체			

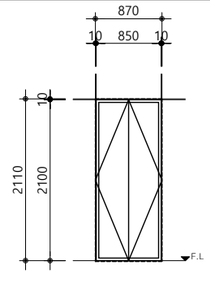

개구부	크기	위치	870 x 2120		드레스룸	
명	칭	0.85X2.1 WD	목재 여닫이문	개 소	1 개소	
마	감		지정마감			
부	속		부속철물일체			

형 태

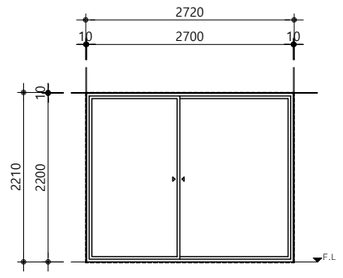

개구부	크기	위치	2720 x 2220		거실	
명	칭	2.7X2.2 PD	PVC 미서기문	개 소	1 개소	
마	감		THK.22 로이복층유리 이중문(5CL+12AIR+5CL/5CL+12AR+5LE)			
부	속		부속철물일체			

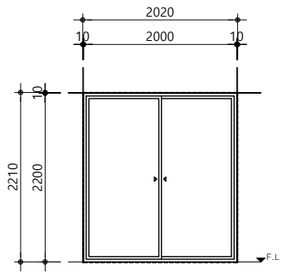

개구부	크기	위치	2020 x 2220		거실	
명	칭	2.0X2.2 PD	PVC 미서기문	개 소	1 개소	
마	감		THK.22 로이복층유리 이중문(5CL+12AIR+5CL/5CL+12AR+5LE)			
부	속		부속철물일체			

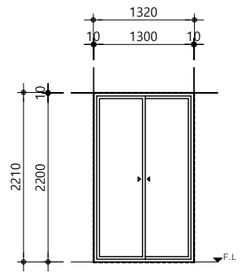

개구부	크기	위치	1320 x 2220		침실	
명	칭	1.3X2.2 PD	PVC 미서기문	개 소	1 개소	
마	감		THK.22 로이복층유리 이중문(5CL+12AIR+5CL/5CL+12AR+5LE)			
부	속		부속철물일체			

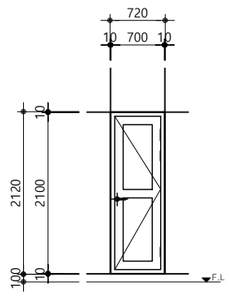

개구부	크기	위치	720 x 2120		실외기실	
명	칭	0.7X2.1 PD	PVC,비닐래핑	개 소	1 개소	
마	감		지정마감			
부	속		부속철물일체			

형 태

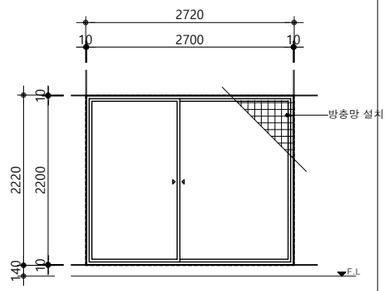

개구부	크기	위치	2720 x 2220		발코니	
명	칭	2.7X2.2 PW	PVC 미서기창	개 소	1 개소	
마	감		THK.22 로이복층유리(5CL+12AIR+5CL)			
부	속		부속철물일체			

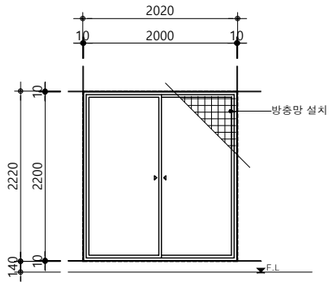

개구부	크기	위치	2020 x 2220		발코니	
명	칭	2.0X2.2 PW	PVC 미서기창	개 소	1 개소	
마	감		THK.22 로이복층유리(5CL+12AIR+5CL)			
부	속		부속철물일체			

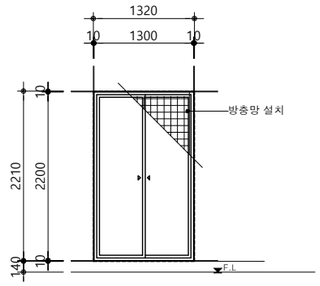

개구부	크기	위치	1320 x 2220		발코니	
명	칭	1.3X2.2 PW	PVC 미서기창	개 소	1 개소	
마	감		THK.22 로이복층유리(5CL+12AIR+5CL)			
부	속		부속철물일체			

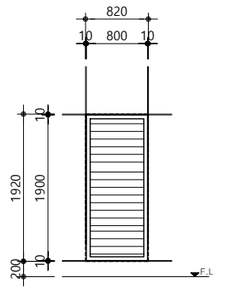

개구부	크기	위치	820 x 1920		실외기실	
명	칭	0.8X1.9 AG	AL 그릴창	개 소	1 개소	
마	감		지정마감			
부	속		부속철물일체,수동 개폐형 루버			

형 태

개구부	크기	위치	2720 x 2220		발코니	
명	칭	2.7X2.2 PW	PVC 미서기창	개 소	1 개소	
마	감		THK.22 로이복층유리(5CL+12AIR+5CL)			
부	속		부속철물일체			

PROJECT TITLE

신대방동 341-36번지
공동주택 신축공사

PROJECT NO.

(주) 건 축 사 사 무 소
테 마 공 간
space
THEME SPACE Co., Ltd.
서울시 강남구 대치동 909 - 3
진영빌딩 2층
TEL : 02. 558. 7066.
FAX : 02. 558. 7067.

NOTE

REVISION DATE.

DESIGNED BY

DRAWN BY

CHECKED BY

APPROVED BY

DATE.
2021. 10.

SCALE
A3 : 1 / 8 0

DRAWING TITLE

49A형
단위세대 창호도(기본형)

DRAWING NO.

SHEET NO.
A08 - 001

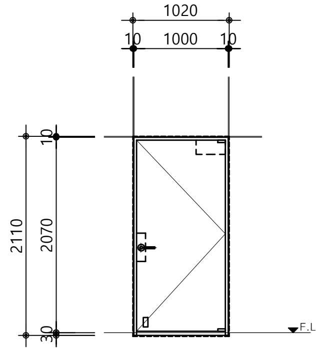

개구부 크기 위치	1020 x 2110	현관	
명 칭	1.0X2.1 FSD 철재 여닫이문(갑종방화문)	개 소	1 개소
마 감	양면 칼라강판 0.8T,EGI 1.6T		
부 속	부속철물일체		

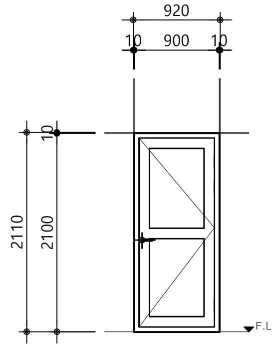

개구부 크기 위치	920 x 2120	침실	
명 칭	0.9X2.1 WD 목재 여닫이문	개 소	1 개소
마 감	지정마감		
부 속	부속철물일체		

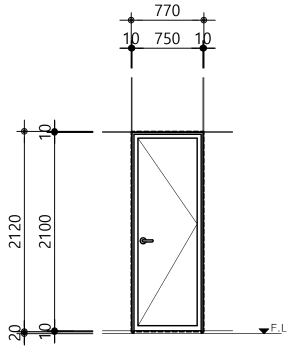

개구부 크기 위치	770 x 2120	욕실	
명 칭	0.75X2.1 PD 플라스틱 미서기문(PVC일체형)	개 소	1 개소
마 감	PVC 프레임		
부 속	부속철물일체		

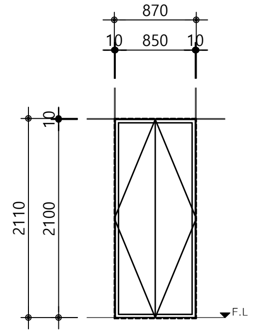

개구부 크기 위치	870 x 2120	드레스룸	
명 칭	0.85X2.1 WD 목재 여닫이문	개 소	1 개소
마 감	지정마감		
부 속	부속철물일체		

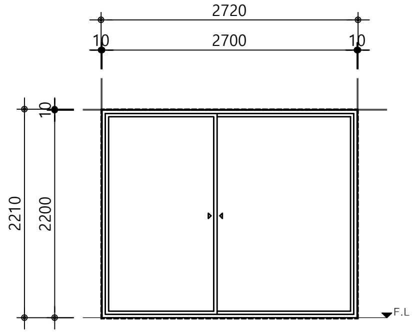

개구부 크기 위치	2720 x 2220	거실	
명 칭	2.7X2.2 PD PVC 미서기문	개 소	1 개소
마 감	THK.22 로이복층유리 이중문(5CL+12AIR+5CL/5CL+12AR+5LE)		
부 속	부속철물일체		

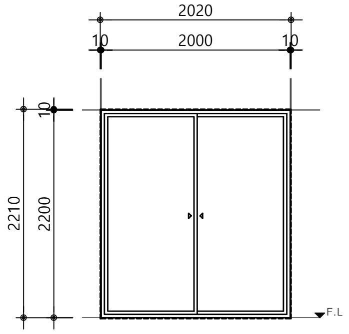

개구부 크기 위치	2020 x 2220	침실	
명 칭	2.0X2.2 PD PVC 미서기문	개 소	1 개소
마 감	THK.22 로이복층유리 이중문(5CL+12AIR+5CL/5CL+12AR+5LE)		
부 속	부속철물일체		

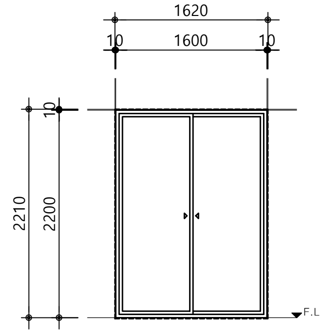

개구부 크기 위치	1620 x 2220	거실	
명 칭	1.6X2.2 PD PVC 미서기문	개 소	1 개소
마 감	THK.22 로이복층유리 이중문(5CL+12AIR+5CL/5CL+12AR+5LE)		
부 속	부속철물일체		

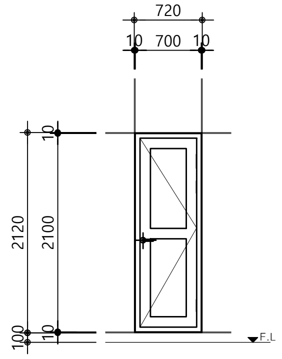

개구부 크기 위치	720 x 2120	실외기실	
명 칭	0.7X2.1 PD PVC,비닐래핑	개 소	1 개소
마 감	지정마감		
부 속	부속철물일체		

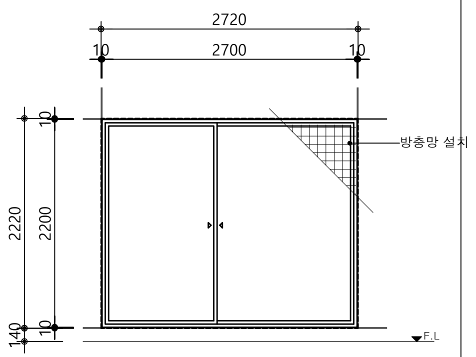

개구부 크기 위치	2720 x 2220	발코니	
명 칭	2.7X2.2 PW PVC 미서기창	개 소	1 개소
마 감	THK.22 로이복층유리(5CL+12AIR+5CL)		
부 속	부속철물일체		

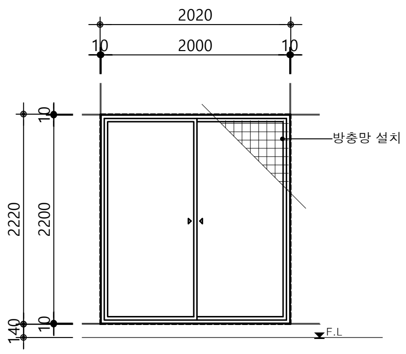

개구부 크기 위치	2020 x 2220	발코니	
명 칭	2.0X2.2 PW PVC 미서기창	개 소	1 개소
마 감	THK.22 로이복층유리(5CL+12AIR+5CL)		
부 속	부속철물일체		

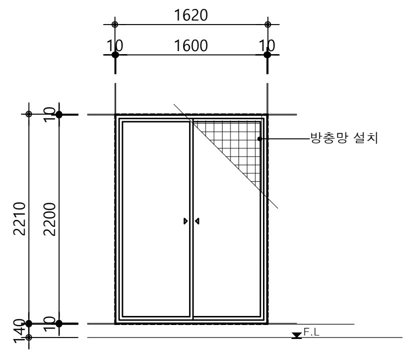

개구부 크기 위치	1620 x 2220	발코니	
명 칭	1.6X2.2 PW PVC 미서기창	개 소	1 개소
마 감	THK.22 로이복층유리 (5CL+12AIR+5CL)		
부 속	부속철물일체		

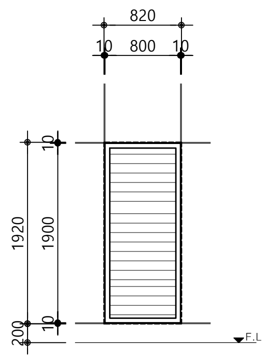

개구부 크기 위치	820 x 1920	실외기실	
명 칭	0.8X1.9 AG AL 그릴창	개 소	1 개소
마 감	지정마감		
부 속	부속철물일체,수동 개폐형 루버		

형 태

개구부 크기 위치			
명 칭			
마 감			
부 속			

PROJECT TITLE

신대방동 341-36번지
공동주택 신축공사

PROJECT NO.

(주) 건 축 사 사 무 소
테 마 공 간
space
THEME SPACE Co., Ltd.
서울시 강남구 대치동 909 - 3
진영빌딩 2층
TEL : 02. 558. 7066.
FAX : 02. 558. 7067.

NOTE

REVISION DATE.

DESIGNED BY

DRAWN BY

CHECKED BY

APPROVED BY

DATE.
2021. 10.

SCALE
A3 : 1 / 8 0

DRAWING TITLE

49B형
단위세대 창호도(기본형)

DRAWING NO.

SHEET NO.
A08 - 002

형태

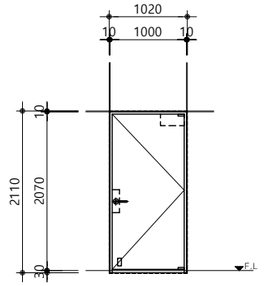

개구부	크기	1020 x 2110
	위치	현관
명	칭	철재 여닫이문(갑종방화문)
마	감	양면 칼라강판 0.8T,EGI 1.6T
부	속	부속철물일체

개 소	1 개소

1.0X2.1 FSD

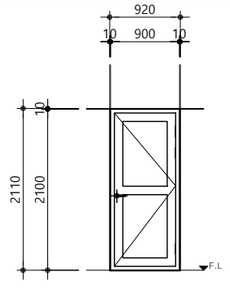

개구부	크기	920 x 2120
	위치	침실
명	칭	목재 여닫이문
마	감	지정마감
부	속	부속철물일체

개 소	1 개소

0.9X2.1 WD

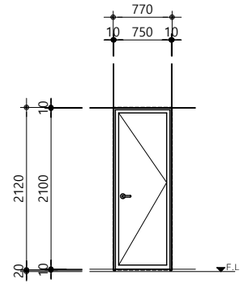

개구부	크기	770 x 2120
	위치	욕실
명	칭	플라스틱 미서기문(PVC일체형)
마	감	PVC 프레임
부	속	부속철물일체

개 소	1 개소

0.75X2.1 PD

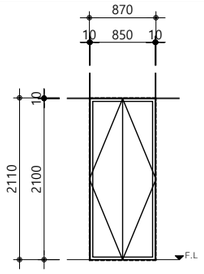

개구부	크기	870 x 2120
	위치	드레스룸
명	칭	목재 여닫이문
마	감	지정마감
부	속	부속철물일체

개 소	1 개소

0.85X2.1 WD

형태

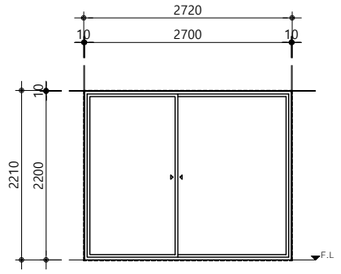

개구부	크기	2720 x 2220
	위치	거실
명	칭	PVC 미서기문
마	감	THK.22 로이복층유리 이중문(5CL+12AIR+5CL/5CL+12AR+5LE)
부	속	부속철물일체

개 소	1 개소

2.7X2.2 PD

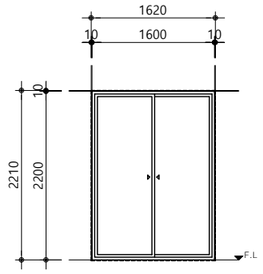

개구부	크기	1620 x 2220
	위치	거실
명	칭	PVC 미서기문
마	감	THK.22 로이복층유리 이중문(5CL+12AIR+5CL/5CL+12AR+5LE)
부	속	부속철물일체

개 소	1 개소

1.6X2.2 PD

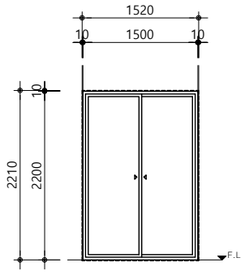

개구부	크기	1520 x 2220
	위치	침실
명	칭	PVC 미서기문
마	감	THK.22 로이복층유리 이중창(5CL+12AIR+5CL/5CL+12AR+5LE)
부	속	부속철물일체

개 소	1 개소

1.5X2.2 PD

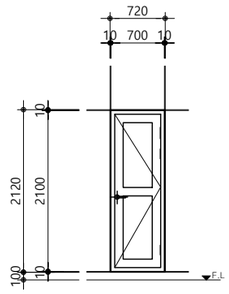

개구부	크기	720 x 2120
	위치	실외기실
명	칭	PVC,비닐래핑
마	감	지정마감
부	속	부속철물일체

개 소	1 개소

0.7X2.1 PD

형태

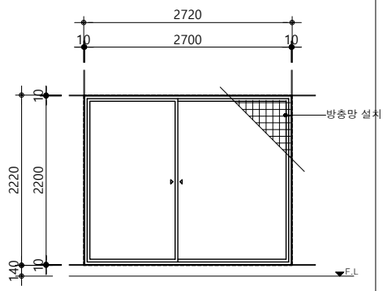

개구부	크기	2720 x 2220
	위치	발코니
명	칭	PVC 미서기창
마	감	THK.22 로이복층유리(5CL+12AIR+5CL)
부	속	부속철물일체

개 소	1 개소

2.7X2.2 PW

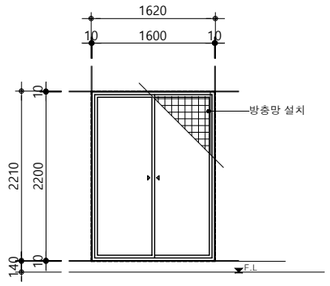

개구부	크기	1620 x 2220
	위치	발코니
명	칭	PVC 미서기창
마	감	THK.22 로이복층유리 (5CL+12AIR+5CL)
부	속	부속철물일체

개 소	1 개소

1.6X2.2 PW

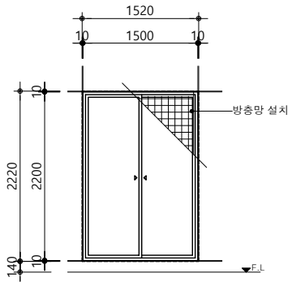

개구부	크기	1520 x 2220
	위치	발코니
명	칭	PVC 미서기창
마	감	THK.22 로이복층유리 (5CL+12AIR+5CL)
부	속	부속철물일체

개 소	1 개소

1.5X2.2 PW

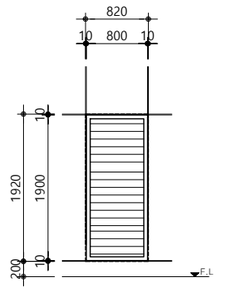

개구부	크기	820 x 1920
	위치	실외기실
명	칭	AL 그릴창
마	감	지정마감
부	속	부속철물일체,수동 개폐형 루버

개 소	1 개소

0.8X1.9 AG

형태

개구부	크기	
	위치	
명	칭	
마	감	
부	속	

PROJECT TITLE

신대방동 341-36번지
공동주택 신축공사

PROJECT NO.

(주) 건 축 사 사 무 소
테 마 공 간
space
THEME SPACE Co., Ltd.
서울시 강남구 대치동 909 - 3
진영빌딩 2층
TEL : 02. 558. 7066.
FAX : 02. 558. 7067.

NOTE

REVISION DATE.

DESIGNED BY

DRAWN BY

CHECKED BY

APPROVED BY

DATE.
2021. 10.

SCALE
A3 : 1 / 8 0

DRAWING TITLE

49C형
단위세대 창호도(기본형)

DRAWING NO.

SHEET NO.
A08 - 003

형 태

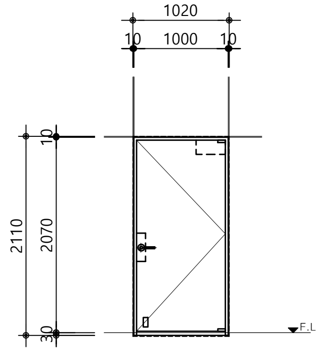

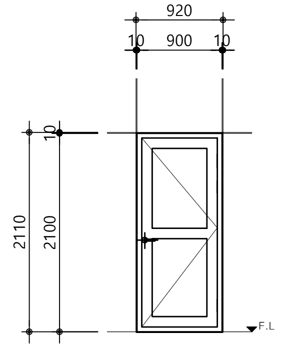

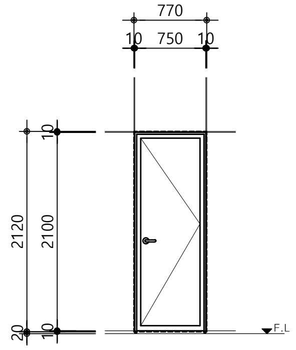

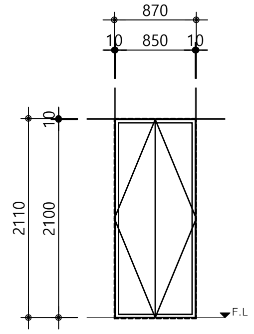

구분								
개구부 크기 위치	1020 x 2110	현관	920 x 2120	침실	770 x 2120	욕실	870 x 2120	드레스룸
명 칭	1.0X2.1 FSD 철재 여닫이문(갑종방화문)	개 소 1 개소	0.9X2.1 WD 목재 여닫이문	개 소 1 개소	0.75X2.1 PD 플라스틱 미서기문(PVC일체형)	개 소 1 개소	0.85X2.1 WD 목재 여닫이문	개 소 1 개소
마 감	양면 칼라강판 0.8T,EGI 1.6T		지정마감		PVC 프레임		지정마감	
부 속	부속철물일체		부속철물일체		부속철물일체		부속철물일체	

형 태

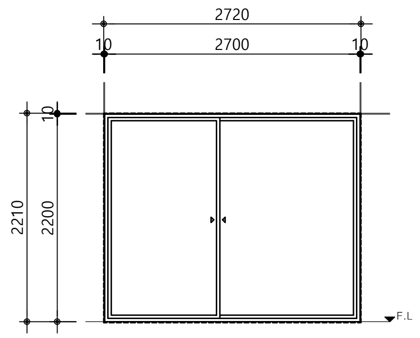

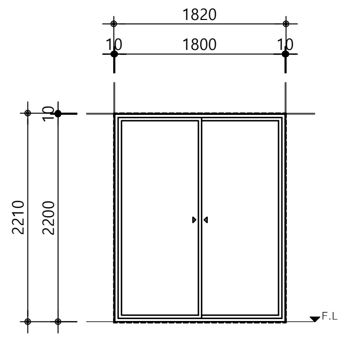

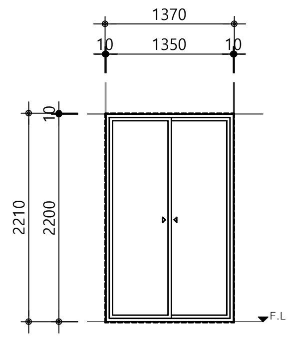

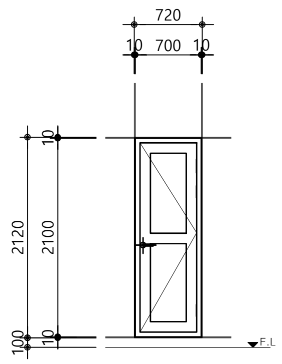

구분								
개구부 크기 위치	2720 x 2220	거실	1820 x 2220	거실	1350 x 2220	침실	720 x 2120	실외기실
명 칭	2.7X2.2 PD PVC 미서기문	개 소 1 개소	1.8X2.2 PD PVC 미서기문	개 소 1 개소	1.35X2.2 PD PVC 미서기문	개 소 1 개소	0.7X2.1 PD PVC,비닐래핑	개 소 1 개소
마 감	THK.22 로이복층유리 이중문(5CL+12AIR+5CL/5CL+12AR+5LE)		THK.22 로이복층유리 이중문(5CL+12AIR+5CL/5CL+12AR+5LE)		THK.22 로이복층유리 이중창(5CL+12AIR+5CL/5CL+12AR+5LE)		지정마감	
부 속	부속철물일체		부속철물일체		부속철물일체		부속철물일체	

형 태

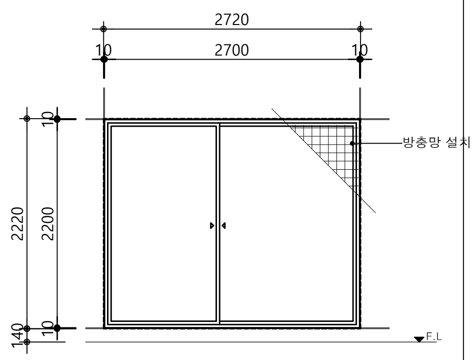

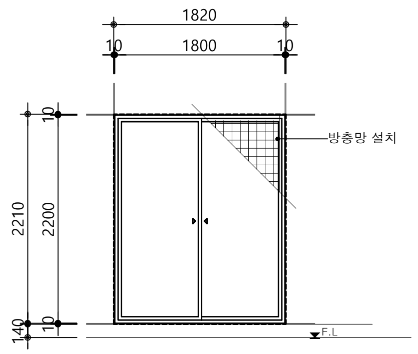

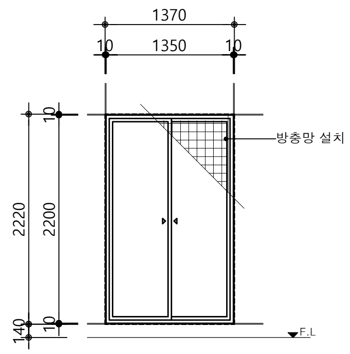

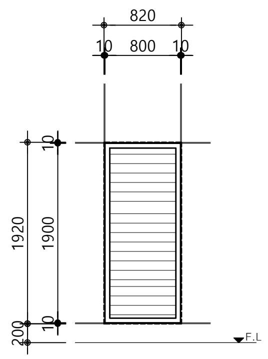

구분								
개구부 크기 위치	2720 x 2220	발코니	1820 x 2220	발코니	1350 x 2220	발코니	820 x 1920	실외기실
명 칭	2.7X2.2 PW PVC 미서기창	개 소 1 개소	1.8X2.2 PW PVC 미서기창	개 소 1 개소	1.35X2.2 PW PVC 미서기창	개 소 1 개소	0.8X1.9 AG AL 그릴창	개 소 1 개소
마 감	THK.22 로이복층유리(5CL+12AIR+5CL)		THK.22 로이복층유리 (5CL+12AIR+5CL)		THK.22 로이복층유리(5CL+12AR+5LE)		지정마감	
부 속	부속철물일체		부속철물일체		부속철물일체		부속철물일체,수동 개폐형 루버	

형 태

구분	
개구부 크기 위치	
명 칭	
마 감	
부 속	

PROJECT TITLE

신대방동 341-36번지 공동주택 신축공사

PROJECT NO.

(주) 건 축 사 사 무 소
테 마 공 간
THEME SPACE Co., Ltd.
서울시 강남구 대치동 909 - 3 진영빌딩 2층
TEL : 02. 558. 7066.
FAX : 02. 558. 7067.

NOTE

REVISION DATE.

DESIGNED BY

DRAWN BY

CHECKED BY

APPROVED BY

DATE. 2021. 10.

SCALE A3 : 1 / 8 0

DRAWING TITLE

49D형 단위세대 창호도(기본형)

DRAWING NO.

SHEET NO. A08 - 004

형 태

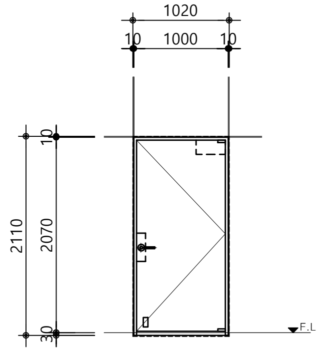

개구부 크기 위치	1020 x 2110	현관	
명 칭 (1.0X2.1 / FSD)	철재 여닫이문(갑종방화문)	개 소	1 개소
마 감	양면 칼라강판 0.8T,EGI 1.6T		
부 속	부속철물일체		

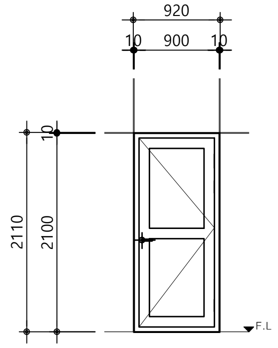

개구부 크기 위치	920 x 2120	침실	
명 칭 (0.9X2.1 / WD)	목재 여닫이문	개 소	1 개소
마 감	지정마감		
부 속	부속철물일체		

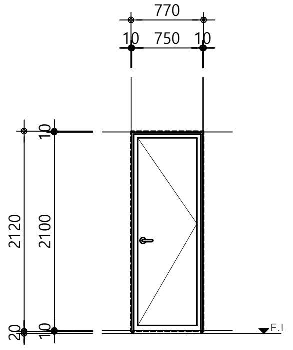

개구부 크기 위치	770 x 2120	욕실	
명 칭 (0.75X2.1 / PD)	플라스틱 미서기문(PVC일체형)	개 소	1 개소
마 감	PVC 프레임		
부 속	부속철물일체		

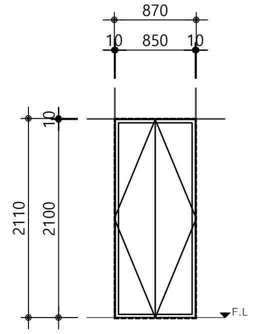

개구부 크기 위치	870 x 2120	드레스룸	
명 칭 (0.85X2.1 / WD)	목재 여닫이문	개 소	1 개소
마 감	지정마감		
부 속	부속철물일체		

형 태

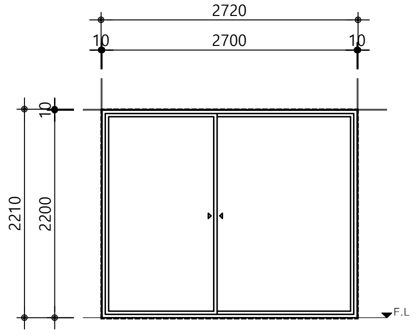

개구부 크기 위치	2720 x 2220	거실	
명 칭 (2.7X2.2 / PD)	PVC 미서기문	개 소	1 개소
마 감	THK.22 로이복층유리 이중문(5CL+12AIR+5CL/5CL+12AR+5LE)		
부 속	부속철물일체		

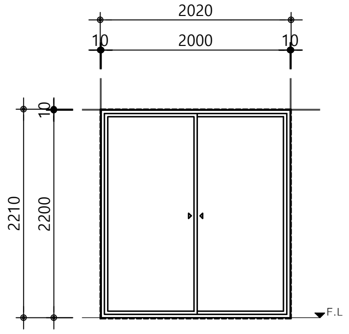

개구부 크기 위치	2020 x 2220		
명 칭 (2.0X2.2 / PD)	PVC 미서기문	개 소	1 개소
마 감	THK.22 로이복층유리 이중문(5CL+12AIR+5CL/5CL+12AR+5LE)		
부 속	부속철물일체		

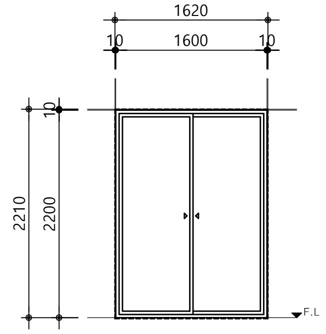

개구부 크기 위치	1620 x 2220	거실	
명 칭 (1.6X2.2 / PD)	PVC 미서기문	개 소	1 개소
마 감	THK.22 로이복층유리 이중문(5CL+12AIR+5CL/5CL+12AR+5LE)		
부 속	부속철물일체		

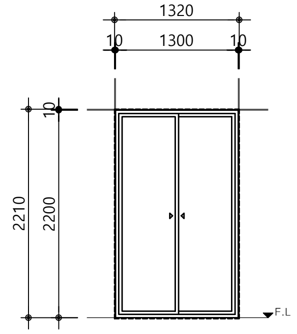

개구부 크기 위치	1320 x 2220	침실	
명 칭 (1.3X2.2 / PD)	PVC 미서기문	개 소	1 개소
마 감	THK.22 로이복층유리 이중문(5CL+12AIR+5CL/5CL+12AR+5LE)		
부 속	부속철물일체		

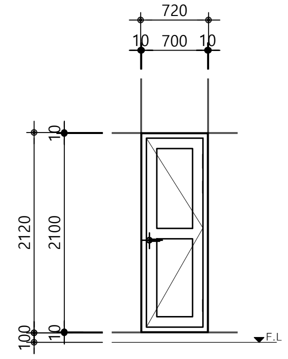

개구부 크기 위치	720 x 2120	실외기실	
명 칭 (0.7X2.1 / PD)	PVC,비닐래핑	개 소	1 개소
마 감	지정마감		
부 속	부속철물일체		

형 태

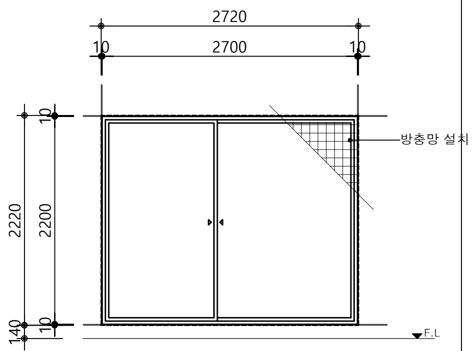

개구부 크기 위치	2720 x 2220	발코니	
명 칭 (2.7X2.2 / PW)	PVC 미서기창	개 소	1 개소
마 감	THK.22 로이복층유리(5CL+12AIR+5CL)		
부 속	부속철물일체		

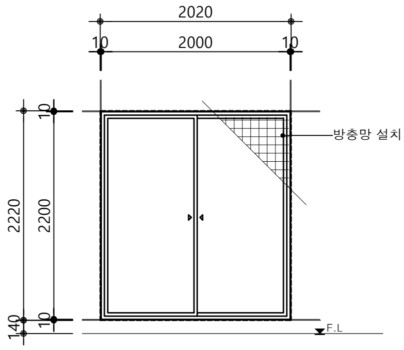

개구부 크기 위치	2020 x 2220	발코니	
명 칭 (2.0X2.2 / PW)	PVC 미서기창	개 소	1 개소
마 감	THK.22 로이복층유리(5CL+12AIR+5CL)		
부 속	부속철물일체		

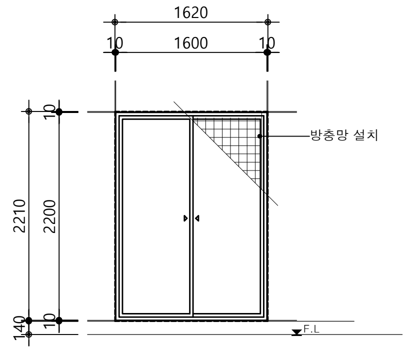

개구부 크기 위치	1620 x 2220	발코니	
명 칭 (1.6X2.2 / PW)	PVC 미서기창	개 소	1 개소
마 감	THK.22 로이복층유리 (5CL+12AIR+5CL)		
부 속	부속철물일체		

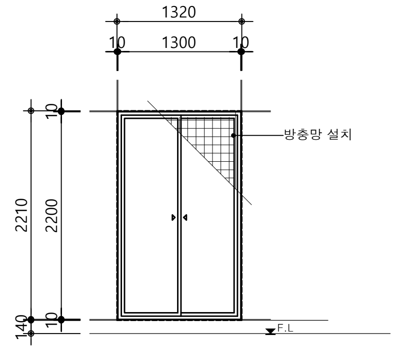

개구부 크기 위치	1320 x 2220	발코니	
명 칭 (1.3X2.2 / PW)	PVC 미서기창	개 소	1 개소
마 감	THK.22 로이복층유리(5CL+12AIR+5CL)		
부 속	부속철물일체		

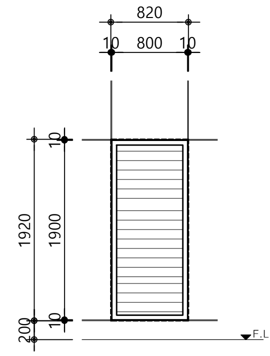

개구부 크기 위치	820 x 1920	실외기실	
명 칭 (0.8X1.9 / AG)	AL 그릴창	개 소	1 개소
마 감	지정마감		
부 속	부속철물일체,수동 개폐형 루버		

형 태

개구부 크기 위치			
명 칭			
마 감			
부 속			

PROJECT TITLE

신대방동 341-36번지
공동주택 신축공사

PROJECT NO.

(주) 건 축 사 사 무 소
테 마 공 간
THEME SPACE Co., Ltd.
서울시 강남구 대치동 909 - 3
진영빌딩 2층
TEL : 02. 558. 7066.
FAX : 02. 558. 7067.

NOTE

REVISION DATE.

DESIGNED BY

DRAWN BY

CHECKED BY

APPROVED BY

DATE.
2021. 10.

SCALE
A3 : 1 / 8 0

DRAWING TITLE
49E형
단위세대 창호도(기본형)

DRAWING NO.

SHEET NO.
A08 - 005

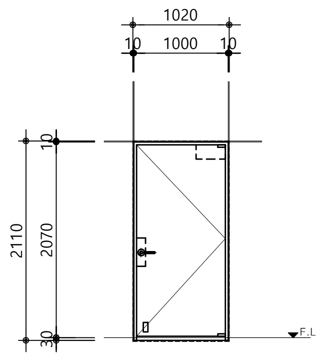

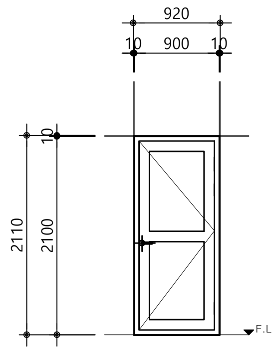

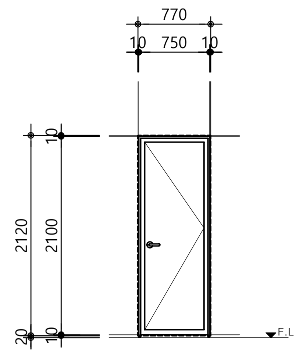

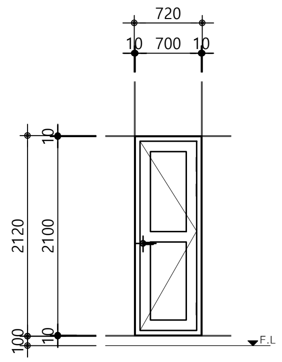

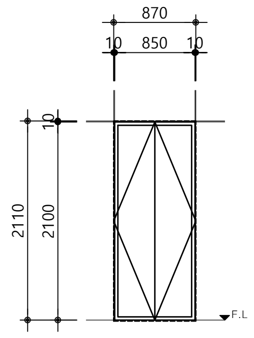

형 태	개구부 크기	위치	명 칭	개 소	마 감	부 속
1.0X2.1 FSD	1020 x 2110	현관	철재 여닫이문(갑종방화문)	1 개소	양면 칼라강판 0.8T,EGI 1.6T	부속철물일체
0.9X2.1 WD	920 x 2120	침실	목재 여닫이문	1 개소	지정마감	부속철물일체
0.75X2.1 PD	770 x 2120	욕실	플라스틱 미서기문(PVC일체형)	1 개소	PVC 프레임	부속철물일체
0.7X2.1 PD	720 x 2120	실외기실	PVC,비닐래핑	1 개소	지정마감	부속철물일체
0.85X2.1 WD	870 x 2120	드레스룸	목재 여닫이문	1 개소	지정마감	부속철물일체

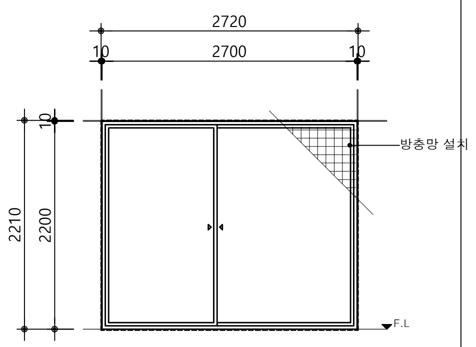

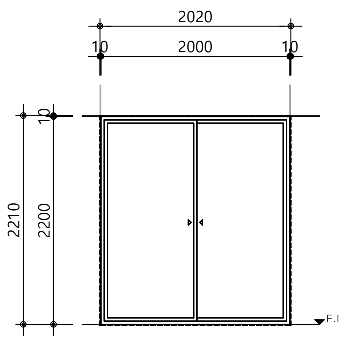

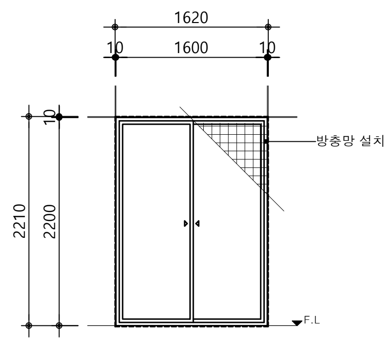

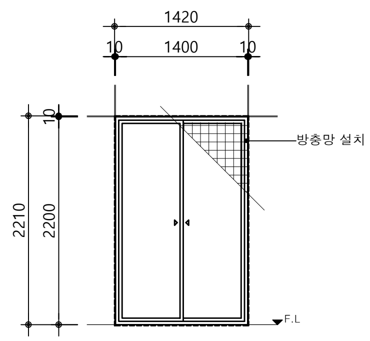

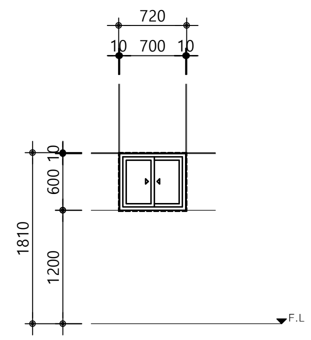

형 태	개구부 크기	위치	명 칭	개 소	마 감	부 속
2.7X2.2 PD	2720 x 2220	거실	PVC 미서기문	1 개소	THK.22 로이복층유리 이중문(5CL+12AIR+5CL/5CL+12AR+5LE)	부속철물일체
2.0X2.2 PD	2020 x 2220		PVC 미서기문	1 개소	THK.22 로이복층유리 이중문(5CL+12AIR+5CL/5CL+12AR+5LE)	부속철물일체
1.6X2.2 PD	1620 x 2220	거실	PVC 미서기문	1 개소	THK.22 로이복층유리 이중문(5CL+12AIR+5CL/5CL+12AR+5LE)	부속철물일체
1.4X2.2 PD	1420 x 2220	침실	PVC 미서기문	1 개소	THK.22 로이복층유리 이중창(5CL+12AIR+5CL/5CL+12AR+5LE)	부속철물일체
0.7X0.6 PW	720 x 620	주방/식당	PVC 미서기창	1 개소	THK.22 로이복층유리 이중창(5CL+12AIR+5CL/5CL+12AR+5LE)	부속철물일체

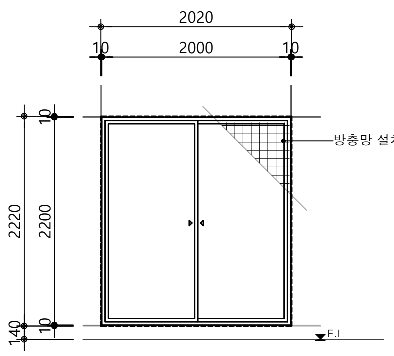

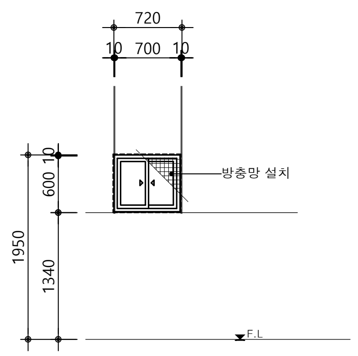

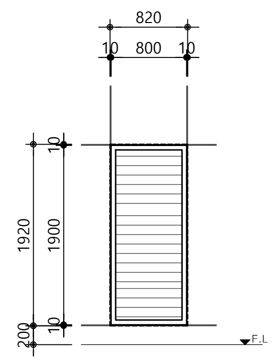

형 태	개구부 크기	위치	명 칭	개 소	마 감	부 속
2.0X2.2 PW	2020 x 2220	발코니	PVC 미서기창	1 개소	THK.22 로이복층유리(5CL+12AIR+5CL)	부속철물일체
0.7X0.6 PW	720 x 620	발코니	PVC 미서기창	1 개소	THK.22 로이복층유리(5CL+12AIR+5CL)	부속철물일체
0.8X1.9 AG	820 x 1920	실외기실	AL 그릴창	1 개소	지정마감	부속철물일체,수동 개폐형 루버

형 태

개구부 크기 위치	
명 칭	
마 감	
부 속	

PROJECT TITLE

신대방동 341-36번지
공동주택 신축공사

PROJECT NO.

(주) 건 축 사 사 무 소
테 마 공 간
THEME SPACE Co., Ltd.
서울시 강남구 대치동 909 - 3 진영빌딩 2층
TEL : 02. 558. 7066.
FAX : 02. 558. 7067.

NOTE

REVISION DATE.

DESIGNED BY

DRAWN BY

CHECKED BY

APPROVED BY

DATE. 2021. 10.

SCALE A3 : 1 / 8 0

DRAWING TITLE

49E-1형
단위세대 창호도(기본형)

DRAWING NO.

SHEET NO. A08 - 006

형태	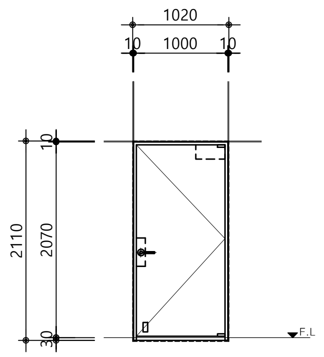	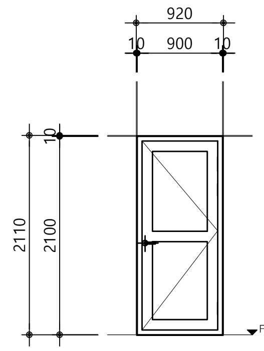	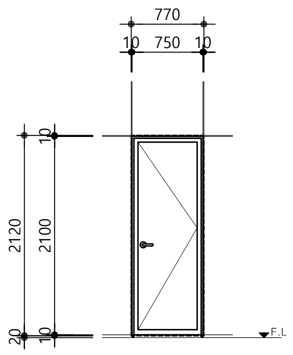	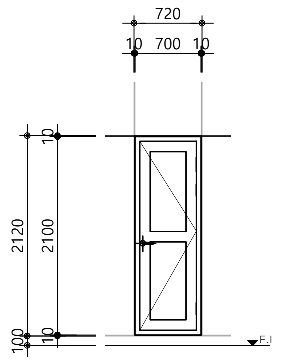	
개구부 크기	1020 x 2110	920 x 2120	770 x 2120	720 x 2120	
위치	현관	침실	욕실	실외기실	
기호	1.0X2.1 / FSD	0.9X2.1 / WD	0.75X2.1 / PD	0.7X2.1 / PD	
명칭	철재 여닫이문(갑종방화문)	목재 여닫이문	플라스틱 미서기문(PVC일체형)	PVC,비닐래핑	
개소	1 개소	1 개소	1 개소	1 개소	
마감	양면 칼라강판 0.8T,EGI 1.6T	지정마감	PVC 프레임	지정마감	
부속	부속철물일체	부속철물일체	부속철물일체	부속철물일체	

형태	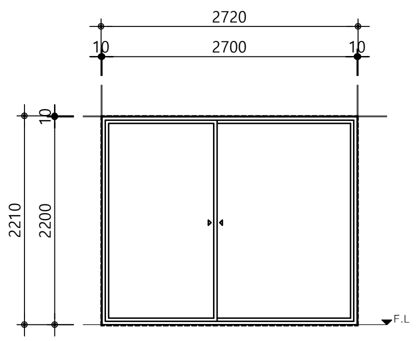	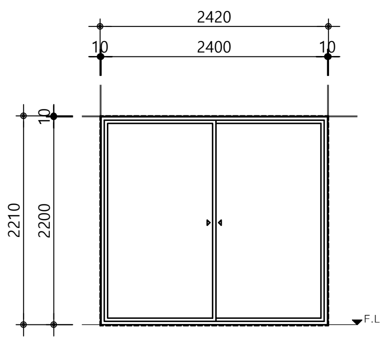	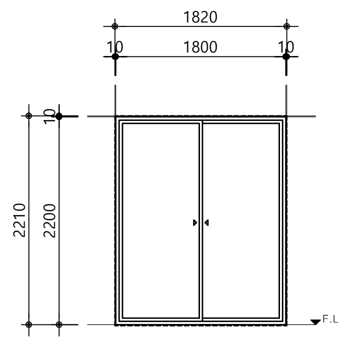	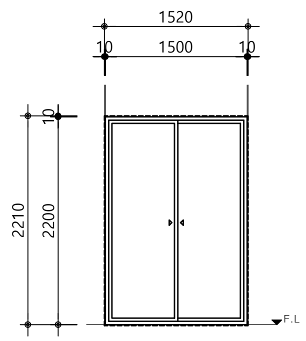	
개구부 크기	2720 x 2220	2420 x 2220	1820 x 2220	1520 x 2220	
위치	거실	침실	거실	침실	
기호	2.7X2.2 / PD	2.4X2.2 / PD	1.8X2.2 / PD	1.5X2.2 / PD	
명칭	PVC 미서기문	PVC 미서기문	PVC 미서기문	PVC 미서기문	
개소	1 개소	1 개소	1 개소	1 개소	
마감	THK.22 로이복층유리 이중문(5CL+12AIR+5CL/5CL+12AR+5LE)	THK.22 로이복층유리 이중문(5CL+12AIR+5CL/5CL+12AR+5LE)	THK.22 로이복층유리 이중문(5CL+12AIR+5CL/5CL+12AR+5LE)	THK.22 로이복층유리 이중창(5CL+12AIR+5CL/5CL+12AR+5LE)	
부속	부속철물일체	부속철물일체	부속철물일체	부속철물일체	

형태	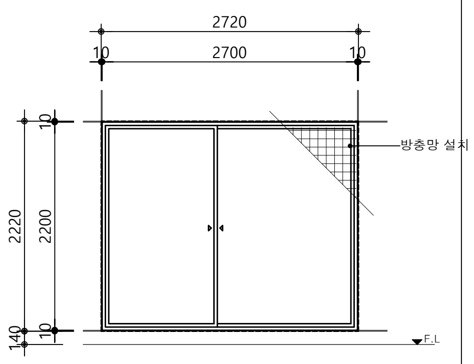	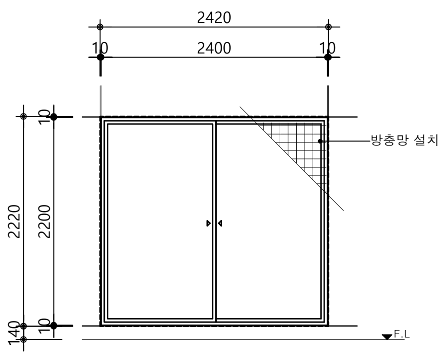	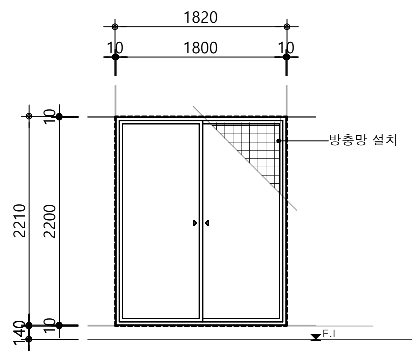	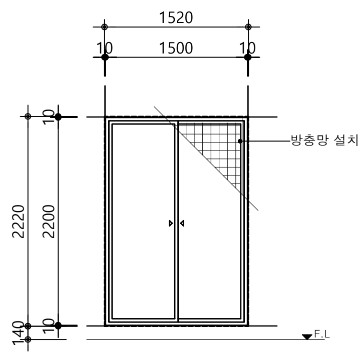	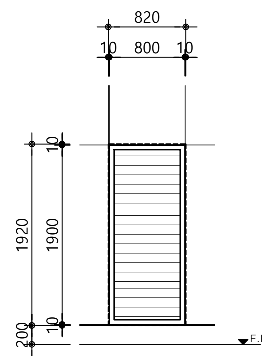
개구부 크기	2720 x 2220	2420 x 2220	1820 x 2220	1520 x 2220	820 x 1920
위치	발코니	발코니	발코니	발코니	실외기실
기호	2.7X2.2 / PW	2.4X2.2 / PW	1.8X2.2 / PW	1.5X2.2 / PW	0.8X1.9 / AG
명칭	PVC 미서기창	PVC 미서기창	PVC 미서기창	PVC 미서기창	AL 그릴창
개소	1 개소	1 개소	1 개소	1 개소	1 개소
마감	THK.22 로이복층유리(5CL+12AIR+5CL)	THK.22 로이복층유리(5CL+12AIR+5CL)	THK.22 로이복층유리 (5CL+12AIR+5CL)	THK.22 로이복층유리 (5CL+12AIR+5CL)	지정마감
부속	부속철물일체	부속철물일체	부속철물일체	부속철물일체	부속철물일체,수동 개폐형 루버

형태					
개구부 크기 위치					
명칭					
마감					
부속					

PROJECT TITLE

신대방동 341-36번지 공동주택 신축공사

PROJECT NO.

(주) 건 축 사 사 무 소

테 마 공 간

THEME SPACE Co., Ltd.

서울시 강남구 대치동 909 - 3 진영빌딩 2층

TEL : 02. 558. 7066.
FAX : 02. 558. 7067.

NOTE

REVISION DATE.

DESIGNED BY

DRAWN BY

CHECKED BY

APPROVED BY

DATE. 2021. 10.

SCALE A3 : 1 / 8 0

DRAWING TITLE

49F형 단위세대 창호도(기본형)

DRAWING NO.

SHEET NO. A08 - 007

형태

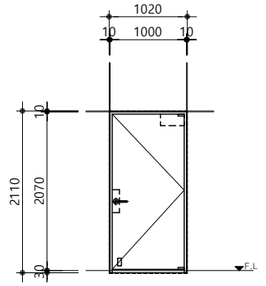

개구부	크기	1020 x 2110
	위치	현관
명	칭	1.0X2.1 FSD
마	감	철재 여닫이문(갑종방화문)
부	속	양면 칼라강판 0.8T,EGI 1.6T 부속철물일체
개 소		1 개소

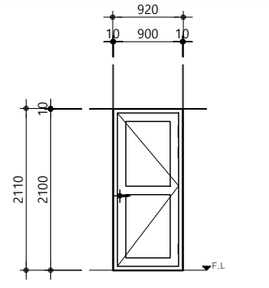

개구부	크기	920 x 2120
	위치	침실
명	칭	0.9X2.1 WD
마	감	목재 여닫이문
부	속	지정마감 부속철물일체
개 소		1 개소

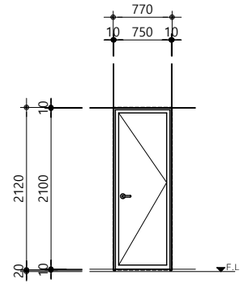

개구부	크기	770 x 2120
	위치	욕실
명	칭	0.75X2.1 PD
마	감	플라스틱 미서기문(PVC일체형)
부	속	PVC 프레임 부속철물일체
개 소		1 개소

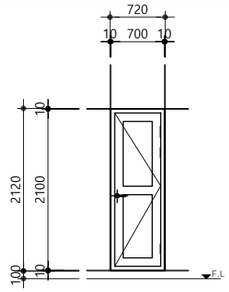

개구부	크기	720 x 2120
	위치	실외기실
명	칭	0.7X2.1 PD
마	감	PVC,비닐래핑
부	속	지정마감 부속철물일체
개 소		1 개소

형태

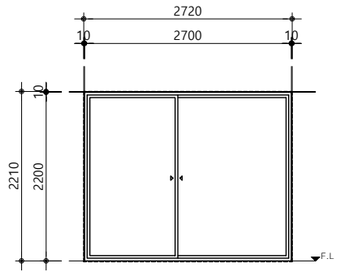

개구부	크기	2720 x 2220
	위치	거실
명	칭	2.7X2.2 PD
마	감	PVC 미서기문
부	속	THK.22 로이복층유리 이중문(5CL+12AIR+5CL/5CL+12AR+5LE) 부속철물일체
개 소		1 개소

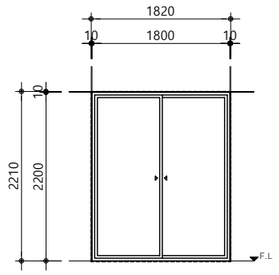

개구부	크기	1820 x 2220
	위치	거실
명	칭	1.8X2.2 PD
마	감	PVC 미서기문
부	속	THK.22 로이복층유리 이중문(5CL+12AIR+5CL/5CL+12AR+5LE) 부속철물일체
개 소		1 개소

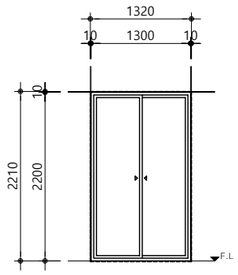

개구부	크기	1320 x 2220
	위치	침실
명	칭	1.3X2.2 PD
마	감	PVC 미서기문
부	속	THK.22 로이복층유리 이중문(5CL+12AIR+5CL/5CL+12AR+5LE) 부속철물일체
개 소		1 개소

형태

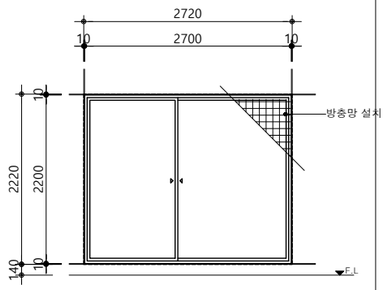

개구부	크기	2720 x 2220
	위치	발코니
명	칭	2.7X2.2 PW
마	감	PVC 미서기창
부	속	THK.22 로이복층유리(5CL+12AIR+5CL) 부속철물일체
개 소		1 개소

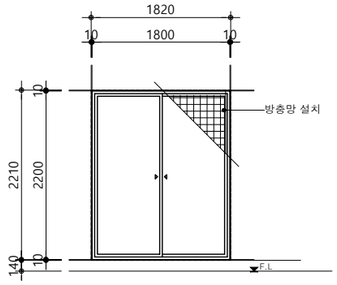

개구부	크기	1820 x 2220
	위치	발코니
명	칭	1.8X2.2 PW
마	감	PVC 미서기창
부	속	THK.22 로이복층유리 (5CL+12AIR+5CL) 부속철물일체
개 소		1 개소

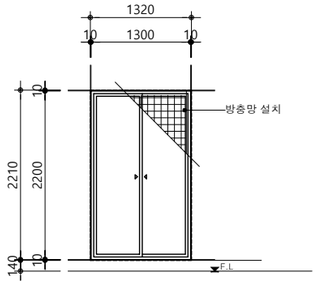

개구부	크기	1320 x 2220
	위치	발코니
명	칭	1.3X2.2 PW
마	감	PVC 미서기창
부	속	THK.22 로이복층유리(5CL+12AIR+5CL) 부속철물일체
개 소		1 개소

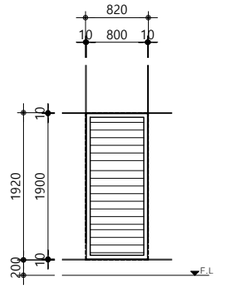

개구부	크기	820 x 1920
	위치	실외기실
명	칭	0.8X1.9 AG
마	감	AL 그릴창
부	속	지정마감 부속철물일체,수동 개폐형 루버
개 소		1 개소

형태

개구부	크기	
	위치	
명	칭	
마	감	
부	속	

PROJECT TITLE

신대방동 341-36번지
공동주택 신축공사

PROJECT NO.

(주) 건 축 사 사 무 소
테 마 공 간
THEME SPACE Co., Ltd.
서울시 강남구 대치동 909 - 3
진영빌딩 2층
TEL : 02. 558. 7066.
FAX : 02. 558. 7067.

NOTE

REVISION DATE.

DESIGNED BY

DRAWN BY

CHECKED BY

APPROVED BY

DATE.
2021. 10.

SCALE
A3 : 1 / 8 0

DRAWING TITLE

47형
단위세대 창호도(기본형)

DRAWING NO.

SHEET NO.
A08 - 008

형태

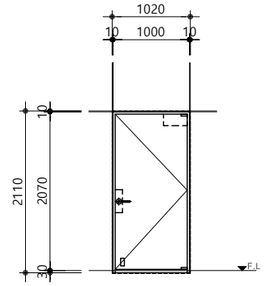

개구부	크기	1020 x 2110
	위치	현관
명	칭	철재 여닫이문(갑종방화문)
마	감	양면 칼라강판 0.8T,EGI 1.6T
부	속	부속철물일체

개 소	1 개소

1.0X2.1 FSD

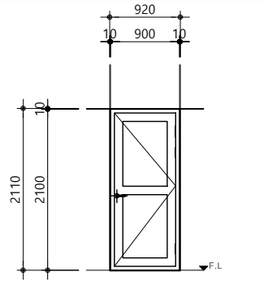

개구부	크기	920 x 2120
	위치	침실
명	칭	목재 여닫이문
마	감	지정마감
부	속	부속철물일체

개 소	1 개소

0.9X2.1 WD

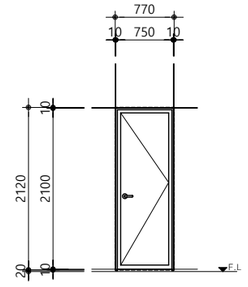

개구부	크기	770 x 2120
	위치	욕실
명	칭	플라스틱 미서기문(PVC일체형)
마	감	PVC 프레임
부	속	부속철물일체

개 소	1 개소

0.75X2.1 PD

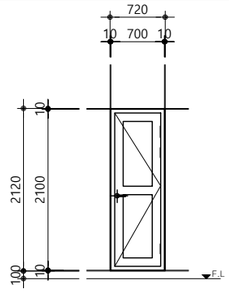

개구부	크기	720 x 2120
	위치	실외기실
명	칭	PVC,비닐래핑
마	감	지정마감
부	속	부속철물일체

개 소	1 개소

0.7X2.1 PD

형태

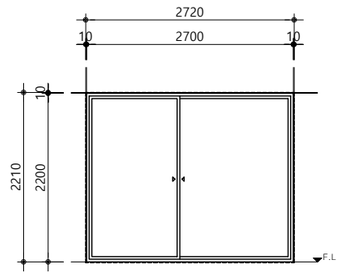

개구부	크기	2720 x 2220
	위치	거실
명	칭	PVC 미서기문
마	감	THK.22 로이복층유리 이중문(5CL+12AIR+5CL/5CL+12AR+5LE)
부	속	부속철물일체

개 소	1 개소

2.7X2.2 PD

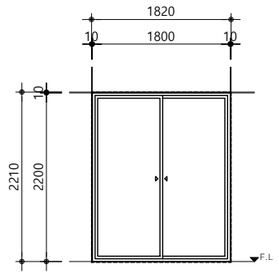

개구부	크기	1820 x 2220
	위치	침실
명	칭	PVC 미서기문
마	감	THK.22 로이복층유리 이중문(5CL+12AIR+5CL/5CL+12AR+5LE)
부	속	부속철물일체

개 소	1 개소

1.8X2.2 PD

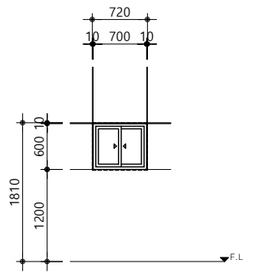

개구부	크기	720 x 620
	위치	침실
명	칭	PVC 미서기창
마	감	THK.22 로이복층유리 이중창(5CL+12AIR+5CL/5CL+12AR+5LE)
부	속	부속철물일체

개 소	1 개소

0.7X0.6 PW

형태

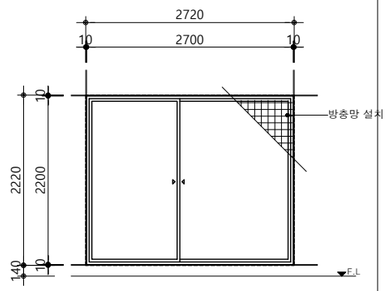

개구부	크기	2720 x 2220
	위치	발코니
명	칭	PVC 미서기창
마	감	THK.22 로이복층유리(5CL+12AIR+5CL)
부	속	부속철물일체

개 소	1 개소

2.7X2.2 PW

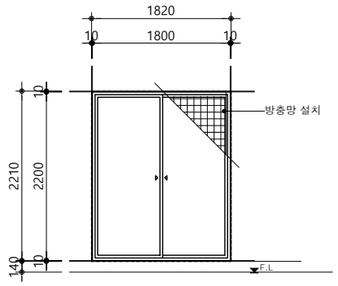

개구부	크기	1820 x 2220
	위치	발코니
명	칭	PVC 미서기창
마	감	THK.22 로이복층유리 (5CL+12AIR+5CL)
부	속	부속철물일체

개 소	1 개소

1.8X2.2 PW

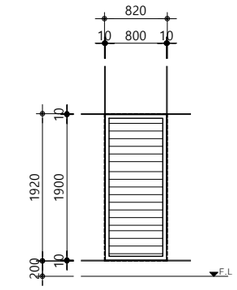

개구부	크기	820 x 1920
	위치	실외기실
명	칭	AL 그릴창
마	감	지정마감
부	속	부속철물일체,수동 개폐형 루버

개 소	1 개소

0.8X1.9 AG

형태

개구부	크기	
	위치	
명	칭	
마	감	
부	속	

PROJECT TITLE

신대방동 341-36번지
공동주택 신축공사

PROJECT NO.

(주) 건 축 사 사 무 소
테 마 공 간
THEME SPACE Co., Ltd.
서울시 강남구 대치동 909 - 3
진영빌딩 2층
TEL : 02. 558. 7066.
FAX : 02. 558. 7067.

NOTE

REVISION DATE.

DESIGNED BY

DRAWN BY

CHECKED BY

APPROVED BY

DATE.
2021. 10.

SCALE
A3 : 1 / 8 0

DRAWING TITLE
46형
단위세대 창호도(기본형)

DRAWING NO.

SHEET NO.
A08 - 009

형태

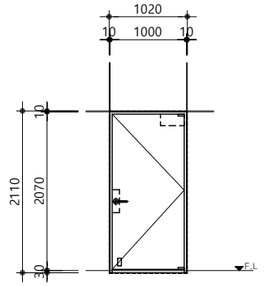

개구부 크기 위치	1020 x 2110	현관	
명 칭	1.0X2.1 FSD	철재 여닫이문(갑종방화문)	개 소 1 개소
마 감		양면 칼라강판 0.8T,EGI 1.6T	
부 속		부속철물일체	

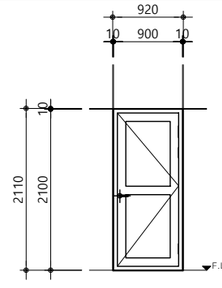

개구부 크기 위치	920 x 2120	침실	
명 칭	0.9X2.1 WD	목재 여닫이문	개 소 1 개소
마 감		지정마감	
부 속		부속철물일체	

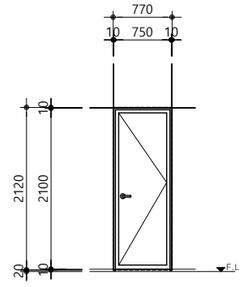

개구부 크기 위치	770 x 2120	욕실	
명 칭	0.75X2.1 PD	플라스틱 미서기문(PVC일체형)	개 소 1 개소
마 감		PVC 프레임	
부 속		부속철물일체	

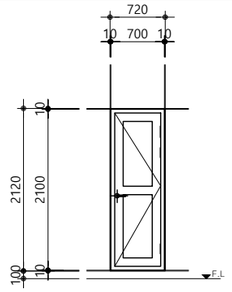

개구부 크기 위치	720 x 2120	실외기실	
명 칭	0.7X2.1 PD	PVC,비닐레핑	개 소 1 개소
마 감		지정마감	
부 속		부속철물일체	

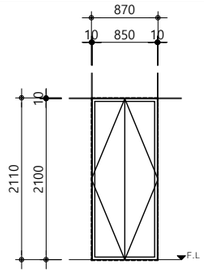

개구부 크기 위치	870 x 2120	드레스룸	
명 칭	0.85X2.1 WD	목재 여닫이문	개 소 1 개소
마 감		지정마감	
부 속		부속철물일체	

형태

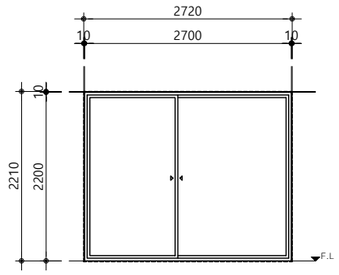

개구부 크기 위치	2720 x 2220	거실	
명 칭	2.7X2.2 PD	PVC 미서기문	개 소 1 개소
마 감		THK.22 로이복층유리 이중문(5CL+12AIR+5CL/5CL+12AR+5LE)	
부 속		부속철물일체	

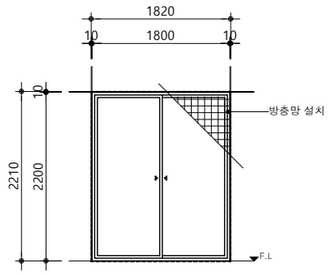

개구부 크기 위치	1820 x 2220	침실	
명 칭	1.8X2.2 PW	PVC 미서기창	개 소 2 개소
마 감		THK.22 로이복층유리 이중창(5CL+12AIR+5CL/5CL+12AR+5LE)	
부 속		부속철물일체	

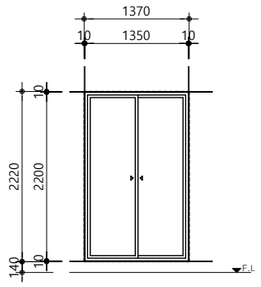

개구부 크기 위치	1350 x 2220	침실	
명 칭	1.35X2.2 PD	PVC 미서기문	개 소 1 개소
마 감		THK.22 로이복층유리 이중문(5CL+12AIR+5CL/5CL+12AR+5LE)	
부 속		부속철물일체	

형태

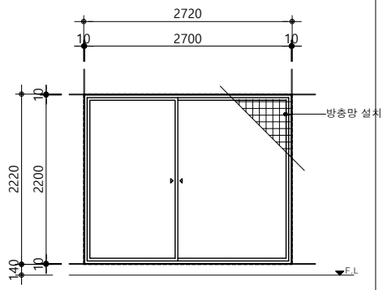

개구부 크기 위치	2720 x 2220	발코니	
명 칭	2.7X2.2 PW	PVC 미서기창	개 소 1 개소
마 감		THK.22 로이복층유리(5CL+12AIR+5CL)	
부 속		부속철물일체	

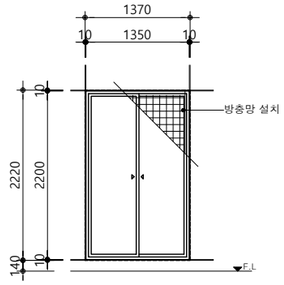

개구부 크기 위치	1350 x 2220	발코니	
명 칭	1.35X2.2 PW	PVC 미서기창	개 소 1 개소
마 감		THK.22 로이복층유리 (5CL+12AIR+5CL)	
부 속		부속철물일체	

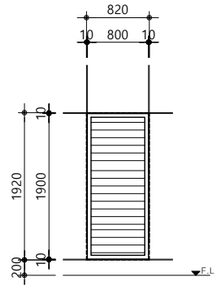

개구부 크기 위치	820 x 1920	실외기실	
명 칭	0.8X1.9 AG	AL 그릴창	개 소 1 개소
마 감		지정마감	
부 속		부속철물일체,수동 개폐형 루버	

형태

개구부 크기 위치			
명 칭			
마 감			
부 속			

PROJECT TITLE

신대방동 341-36번지
공동주택 신축공사

PROJECT NO.

(주) 건 축 사 사 무 소
테 마 공 간
space
THEME SPACE Co., Ltd.
서울시 강남구 대치동 909 - 3
진영빌딩 2층
TEL : 02. 558. 7066.
FAX : 02. 558. 7067.

NOTE

REVISION DATE.

DESIGNED BY

DRAWN BY

CHECKED BY

APPROVED BY

DATE.
2021. 10.

SCALE
A3 : 1 / 8 0

DRAWING TITLE
40A형
단위세대 창호도(기본형)

DRAWING NO.

SHEET NO.
A08 - 010

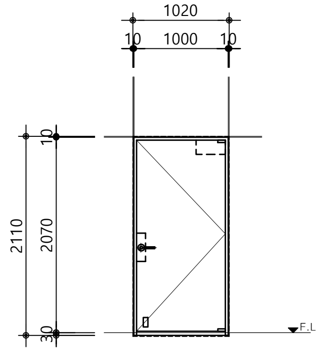

개구부 크기 위치	1020 x 2110	현관	
명칭 (1.0X2.1 FSD)	철재 여닫이문(갑종방화문)	개 소	1 개소
마감	양면 칼라강판 0.8T,EGI 1.6T		
부속	부속철물일체		

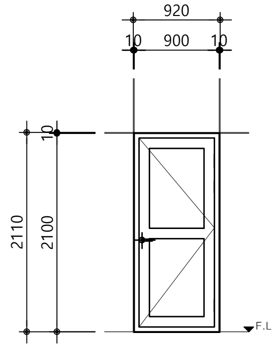

개구부 크기 위치	920 x 2120	침실	
명칭 (0.9X2.1 WD)	목재 여닫이문	개 소	1 개소
마감	지정마감		
부속	부속철물일체		

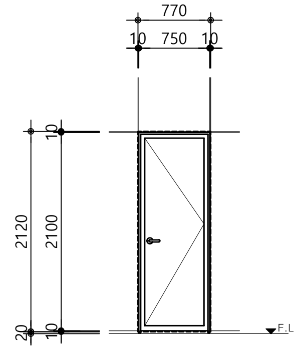

개구부 크기 위치	770 x 2120	욕실	
명칭 (0.75X2.1 PD)	플라스틱 미서기문(PVC일체형)	개 소	1 개소
마감	PVC 프레임		
부속	부속철물일체		

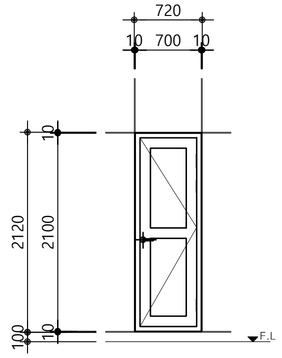

개구부 크기 위치	720 x 2120	실외기실	
명칭 (0.7X2.1 PD)	PVC,비닐래핑	개 소	1 개소
마감	지정마감		
부속	부속철물일체		

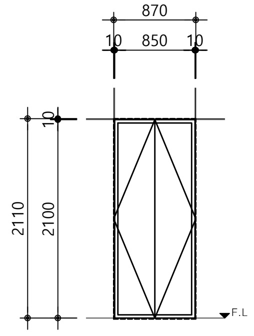

개구부 크기 위치	870 x 2120	드레스룸	
명칭 (0.85X2.1 WD)	목재 여닫이문	개 소	1 개소
마감	지정마감		
부속	부속철물일체		

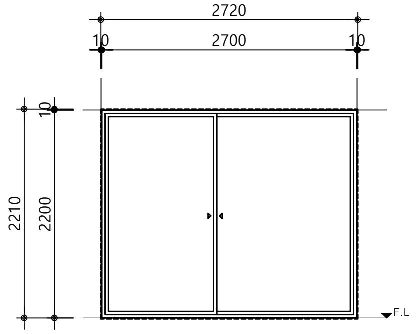

개구부 크기 위치	2720 x 2220	거실	
명칭 (2.7X2.2 PD)	PVC 미서기문	개 소	1 개소
마감	THK.22 로이복층유리 이중문(5CL+12AIR+5CL/5CL+12AR+5LE)		
부속	부속철물일체		

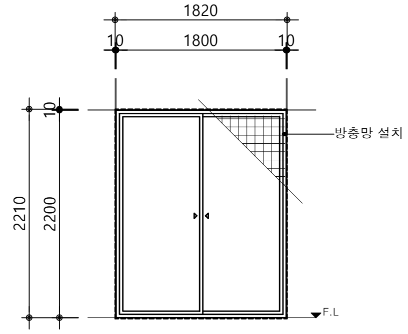

개구부 크기 위치	1820 x 2220	침실	
명칭 (1.8X2.2 PW)	PVC 미서기창	개 소	2 개소
마감	THK.22 로이복층유리 이중창(5CL+12AIR+5CL/5CL+12AR+5LE)		
부속	부속철물일체		

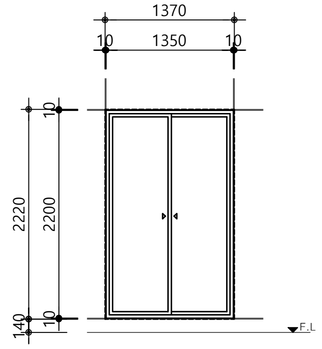

개구부 크기 위치	1350 x 2220	침실	
명칭 (1.35X2.2 PD)	PVC 미서기문	개 소	1 개소
마감	THK.22 로이복층유리 이중문(5CL+12AIR+5CL/5CL+12AR+5LE)		
부속	부속철물일체		

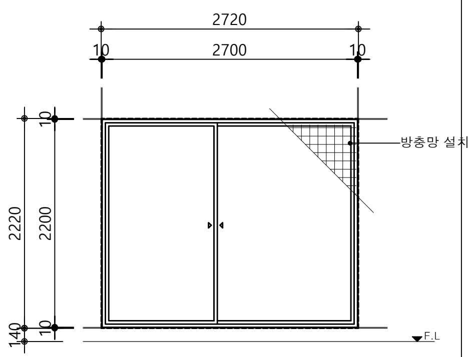

개구부 크기 위치	2720 x 2220	발코니	
명칭 (2.7X2.2 PW)	PVC 미서기창	개 소	1 개소
마감	THK.22 로이복층유리(5CL+12AIR+5CL)		
부속	부속철물일체		

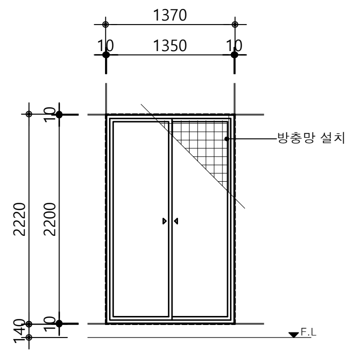

개구부 크기 위치	1350 x 2220	발코니	
명칭 (1.35X2.2 PW)	PVC 미서기창	개 소	1 개소
마감	THK.22 로이복층유리 (5CL+12AIR+5CL)		
부속	부속철물일체		

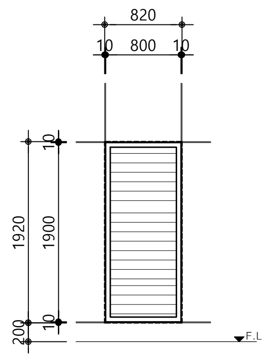

개구부 크기 위치	820 x 1920	실외기실	
명칭 (0.8X1.9 AG)	AL 그릴창	개 소	1 개소
마감	지정마감		
부속	부속철물일체,수동 개폐형 루버		

PROJECT TITLE

신대방동 341-36번지
공동주택 신축공사

PROJECT NO.

(주) 건 축 사 사 무 소
테 마 공 간
THEME SPACE Co., Ltd.
서울시 강남구 대치동 909 - 3
진영빌딩 2층
TEL : 02. 558. 7066.
FAX : 02. 558. 7067.

NOTE

REVISION DATE.

DESIGNED BY

DRAWN BY

CHECKED BY

APPROVED BY

DATE.
2021. 10.

SCALE
A3 : 1 / 8 0

DRAWING TITLE

40B형
단위세대 창호도(기본형)

DRAWING NO.

SHEET NO.
A08 - 011

형 태	

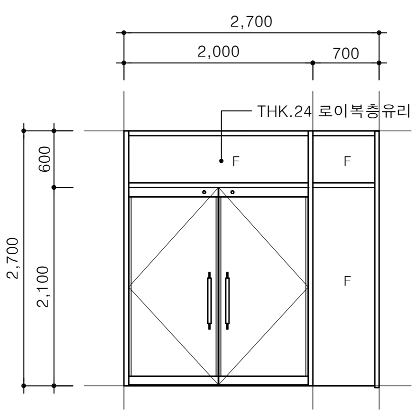

개구부 크기 위치	2720 x 2320	1층 주출입구	
명 칭	스테인리스 스틸 고정창 및 여닫이문	개 소	1 개소
마 감 (2.7X2.7 / SSD)	유리 : THK.24 로이복층유리 (6LE+12AR+6LE) 고정창 문 : THK.12 강화유리		
부 속	부속철물일체		

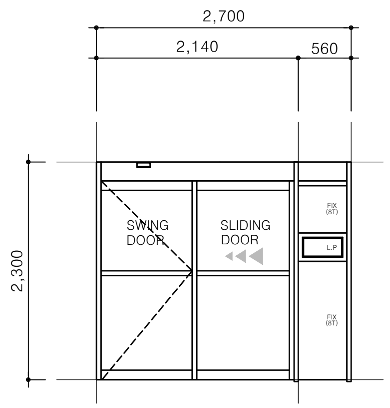

개구부 크기 위치	2720 x 2320	B2,B1,1층 주출입구	
명 칭	자동미서기문 및 여닫이문	개 소	3 개소
마 감 (2.7X2.3 / ASD)	스텐레스스틸 자동문 DOOR: THK. 5 안전유리		
부 속	부속철물일체		

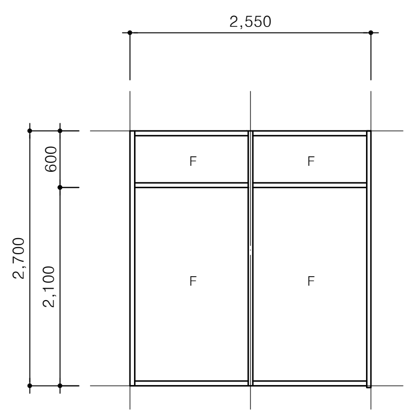

개구부 크기 위치	2570 x 2720	1층 주출입구	
명 칭	스테인리스 스틸 고정창	개 소	1 개소
마 감 (2.55X2.7 / SSW)	유리 : THK.24 로이복층유리 (6LE+12AR+6LE) 고정창		
부 속	부속철물일체		

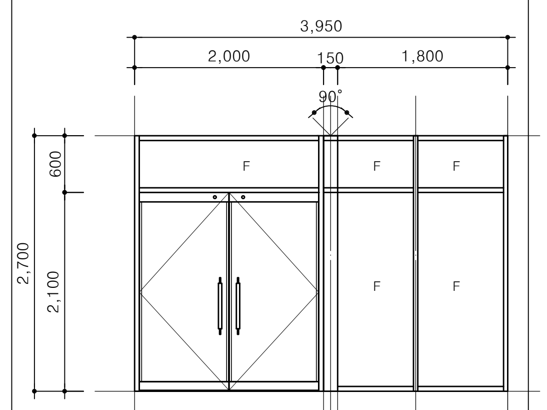

개구부 크기 위치	3950 x 2720	1층 부출입구	
명 칭	스테인리스 스틸 고정창 및 여닫이문	개 소	1 개소
마 감 (3.95X2.7 / SSD)	유리 : THK.24 로이복층유리 (6LE+12AR+6LE) 고정창 문 : THK.12 강화유리		
부 속	부속철물일체		

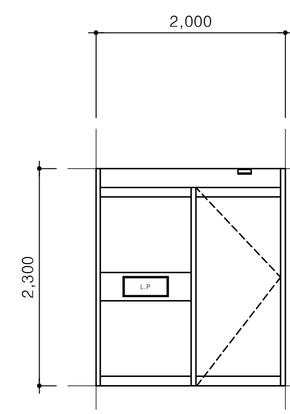

개구부 크기 위치	2020 x 2320	1층 부출입구	
명 칭	자동미서기문 및 여닫이문	개 소	1 개소
마 감 (2.0X2.3 / ASD)	스텐레스스틸 자동문 DOOR: THK. 5 안전유리		
부 속	부속철물일체		

형 태	

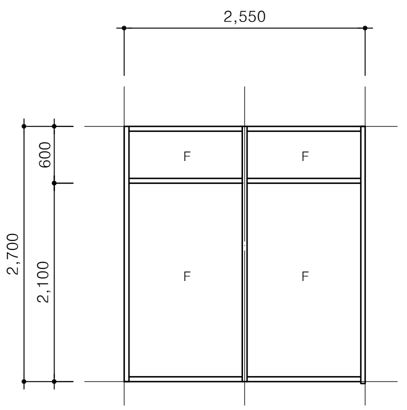

개구부 크기 위치	2570 x 2720	1층 ELEV홀	
명 칭	스테인리스 스틸 고정창	개 소	1 개소
마 감 (2.55X2.7 / SSW)	유리 : THK.24 로이복층유리 (6LE+12AR+6LE) 고정창		
부 속	부속철물일체		

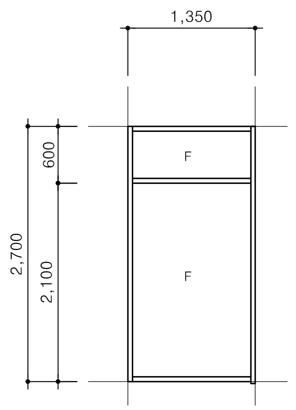

개구부 크기 위치	1370 x 2720	1층 ELEV홀	
명 칭	스테인리스 스틸 고정창	개 소	1 개소
마 감 (1.35X2.7 / SSW)	유리 : THK.24 로이복층유리 (6LE+12AR+6LE) 고정창		
부 속	부속철물일체		

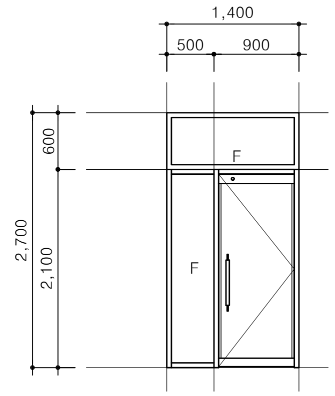

개구부 크기 위치	1420 x 2720	B1,B2층 ELEV.복도	
명 칭	여닫이문 및 고정창	개 소	2 개소
마 감 (1.4X2.7 / SSD)	스텐레스스틸 자동문 DOOR: THK. 5 안전유리		
부 속	부속철물일체		

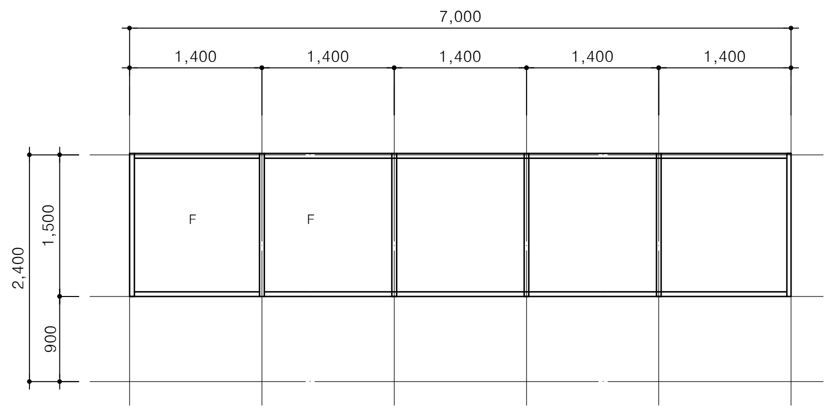

개구부 크기 위치	7000 x 1520	B1층 복도	
명 칭	스테인리스 스틸 고정창	개 소	1 개소
마 감 (2.65X2.7 / SSW)	유리 : THK.24 로이복층유리 (6LE+12AR+6LE) 고정창		
부 속	부속철물일체		

형 태	

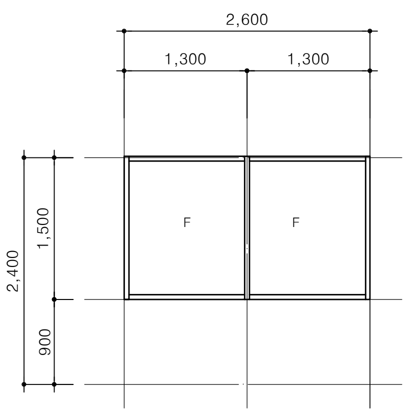

개구부 크기 위치	2620 x 1520	B1층 복도	
명 칭	스테인리스 스틸 고정창	개 소	1 개소
마 감 (2.60X1.5 / SSW)	유리 : THK.24 로이복층유리 (6LE+12AR+6LE) 고정창		
부 속	부속철물일체		

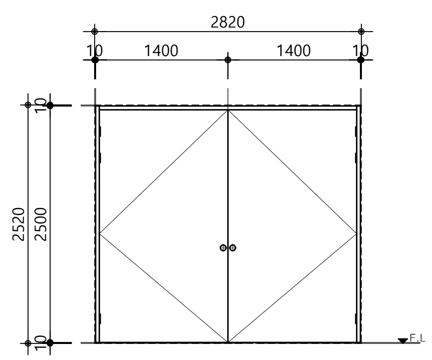

개구부 크기 위치	2820 x 2520	기계, 전기실	
명 칭	방화용 도어(양개도어)	개 소	3 개소
마 감 (2.8X2.5 / FSD)	ⓣ 0.8 DOOR LEAF EGI		
부 속	부속철물일체		

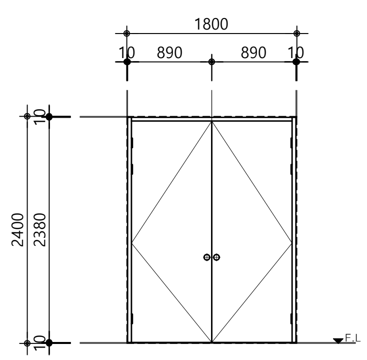

개구부 크기 위치	1820 x 2420	물탱크실	
명 칭	방화용 도어(양개도어)	개 소	1 개소
마 감 (1.8X2.4 / FSD)	ⓣ 0.8 DOOR LEAF EGI		
부 속	부속철물일체		

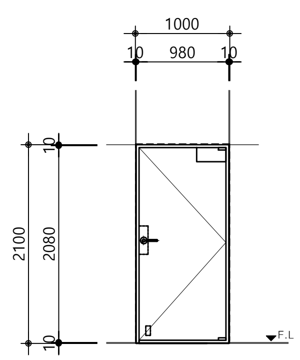

개구부 크기 위치	1020 x 2120	휀룸, 연료전지실	
명 칭	강제도어(일반용)	개 소	4 개소
마 감 (1.0X2.1 / SD)	ⓣ 0.8 DOOR LEAF EGI		
부 속	부속철물일체		

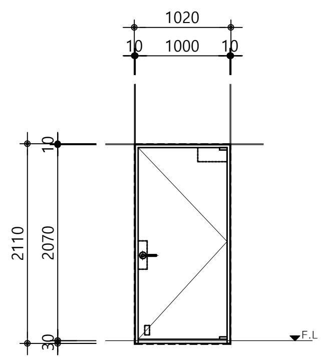

개구부 크기 위치	1020X2120	계단실	
명 칭	(방화용 도어) 철재 여닫이문	개 소	- 개소
마 감 (1.0X2.1 / FSD)	제작자 일식		
부 속	부속철물일체		

PROJECT TITLE

신대방동 341-36번지 공동주택 신축공사

PROJECT NO.

(주) 건 축 사 사 무 소
테 마 공 간
THEME SPACE Co., Ltd.
서울시 강남구 대치동 909 - 3 진영빌딩 2층
TEL : 02. 558. 7066.
FAX : 02. 558. 7067.

NOTE

REVISION DATE.

DESIGNED BY

DRAWN BY

CHECKED BY

APPROVED BY

DATE. 2021. 10.

SCALE A3 : 1/80

DRAWING TITLE

주차장 및 아파트 공용 창호도

DRAWING NO.

SHEET NO. A08 - 030

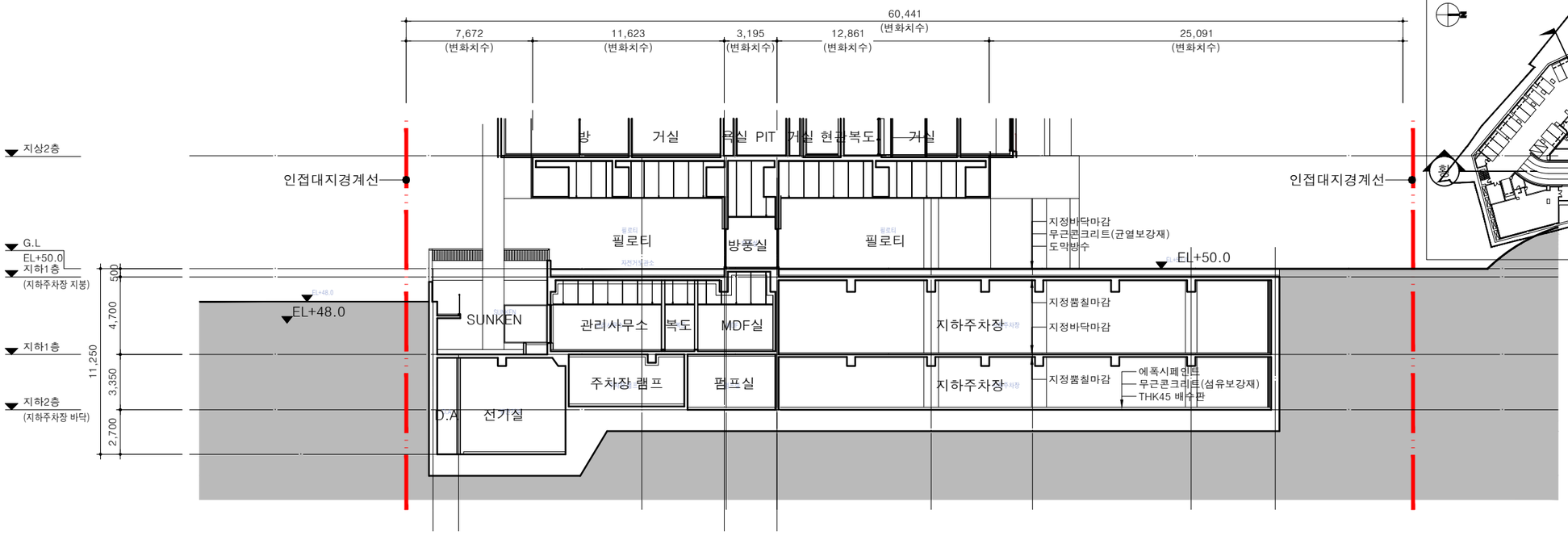

1

지하주차장 종단면도

SCALE : 1/300

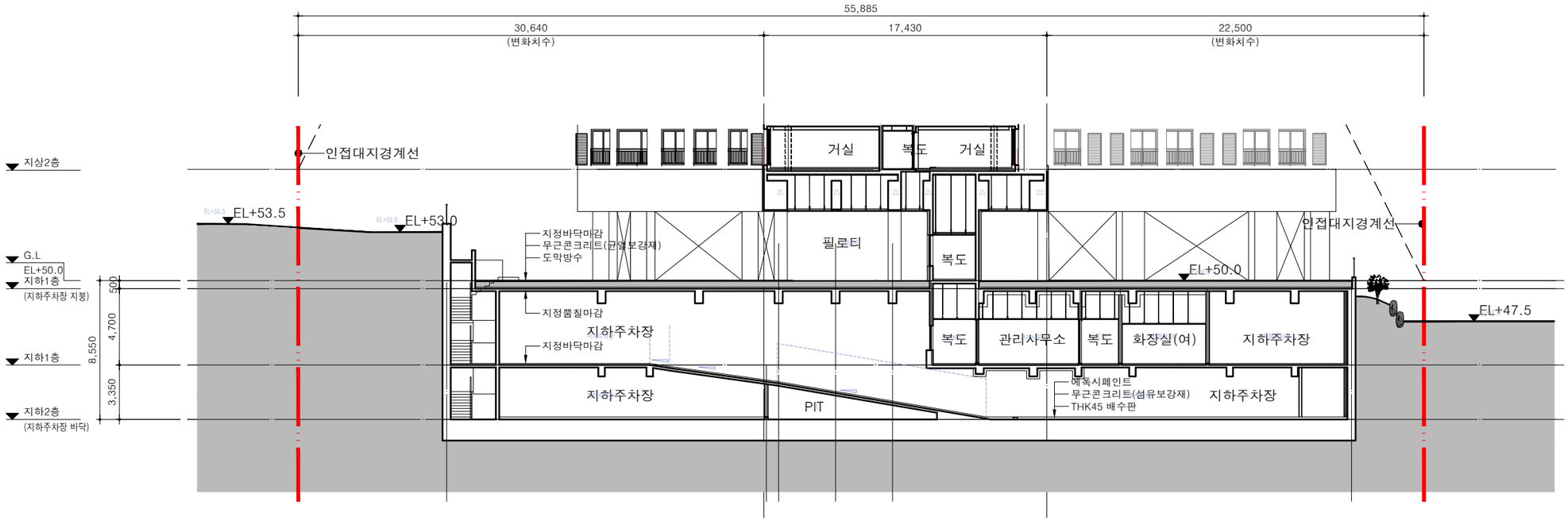

1

지하주차장 횡단면도

SCALE : 1/300

■ KEY-PLAN

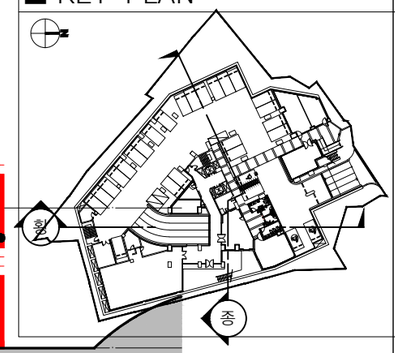

PROJECT TITLE

신대방동 341-36번지
공동주택 신축공사

PROJECT NO.

(주) 건 축 사 사 무 소
테 마 공 간
space
THEME SPACE Co., Ltd.
서울시 강남구 대치동 909 - 3
진영빌딩 2층
TEL : 02. 558. 7066.
FAX : 02. 558. 7067.

NOTE

REVISION DATE.

DESIGNED BY

DRAWN BY

CHECKED BY

APPROVED BY

DATE.
2021. 10.

SCALE
A3 : 1/300

DRAWING TITLE
지하주차장 단면도

DRAWING NO.

SHEET NO.
A09 - 001

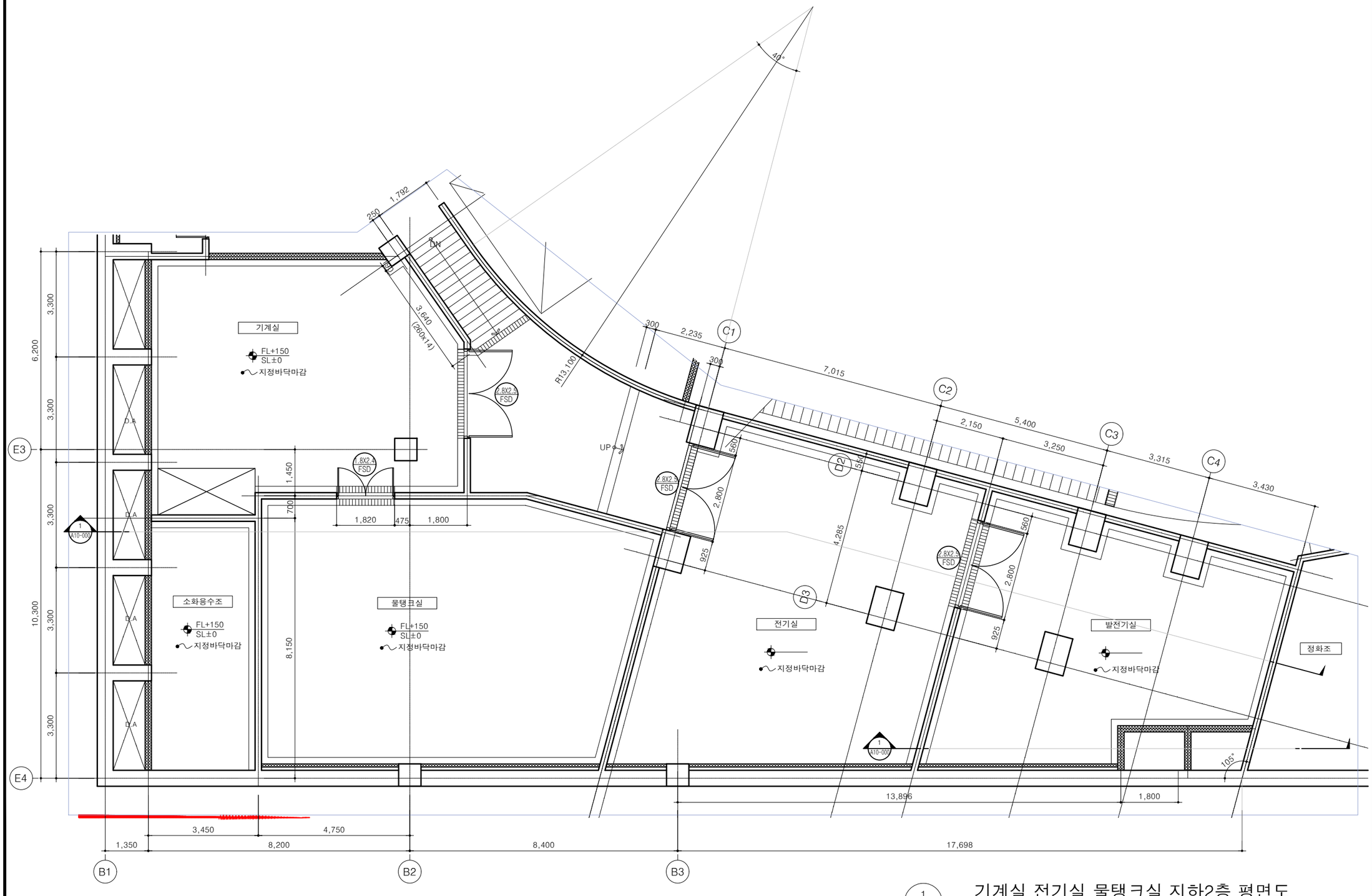

1 기계실,전기실,물탱크실 지하2층 평면도

SCALE : 1/100

PROJECT TITLE

신대방동 341-36번지
공동주택 신축공사

PROJECT NO.

(주) 건 축 사 사 무 소
테 마 공 간
THEME SPACE Co., Ltd.
서울시 강남구 대치동 909 - 3
진영빌딩 2층
TEL : 02. 558. 7066.
FAX : 02. 558. 7067.

NOTE

REVISION DATE.

DESIGNED BY

DRAWN BY

CHECKED BY

APPROVED BY

DATE.
2021. 10. 22

SCALE
A3 : 1/120

DRAWING TITLE
기계실,전기실,물탱크실
지하2층 평면도

DRAWING NO.

SHEET NO.
A09 - 011

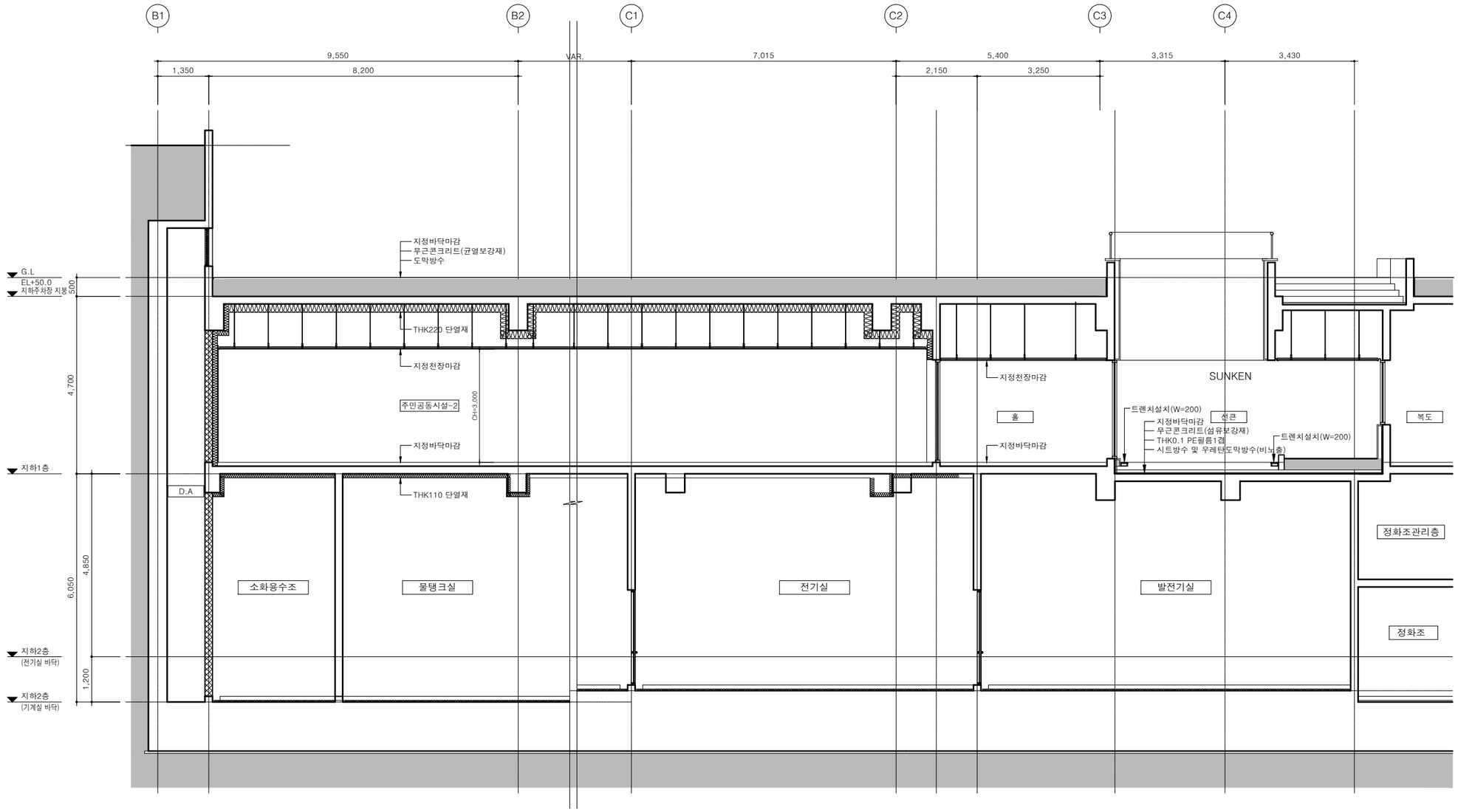

1 기계전기실및주민공동시설-2 단면도

SCALE : 1/100

PROJECT TITLE

신대방동 341-36번지
공동주택 신축공사

PROJECT NO.

(주) 건 축 사 사 무 소
테 마 공 간
THEME SPACE Co., Ltd.
서울시 강남구 대치동 909 - 3
진영빌딩 2층
TEL : 02. 558. 7066.
FAX : 02. 558. 7067.

NOTE

REVISION DATE.

DESIGNED BY

DRAWN BY

CHECKED BY

APPROVED BY

DATE.
2021. 10. 22

SCALE
A3 : 1/120

DRAWING TITLE
기계전기실및주민공동
시설-2 단면도

DRAWING NO.

SHEET NO.
A09 - 012

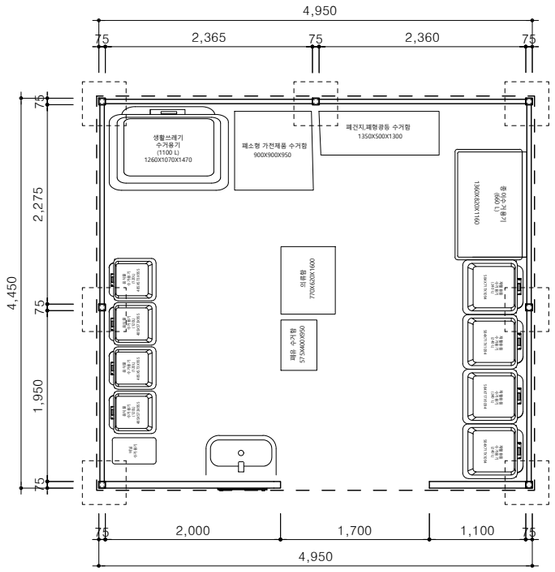

1 분리수거함 1층 평면도

SCALE : NONE

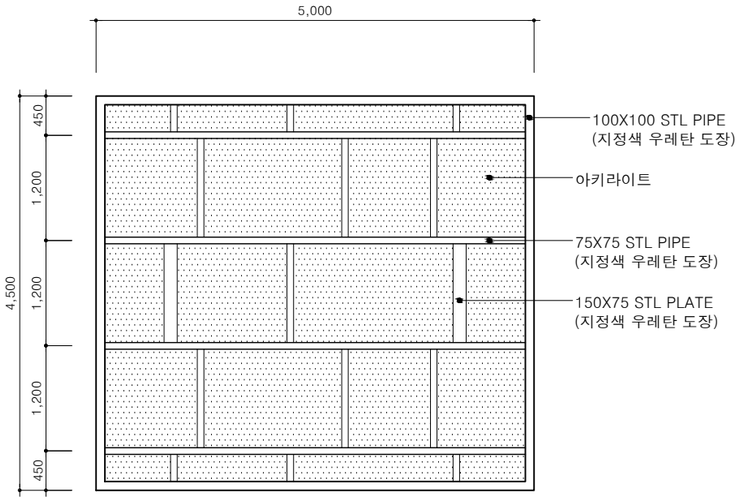

2 분리수거함 지붕 평면도

SCALE : NONE

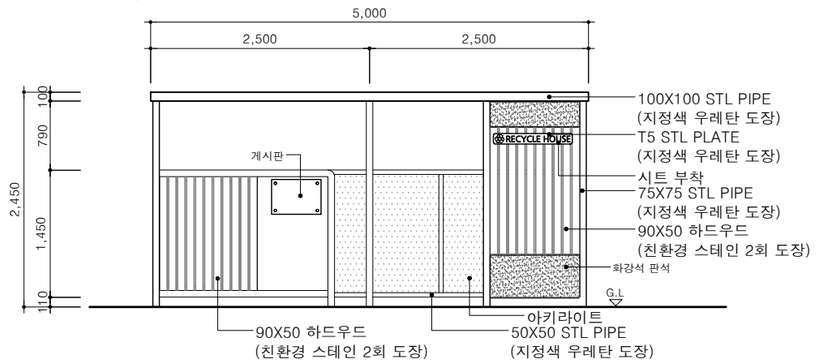

3 분리수거함 정면도

SCALE : NONE

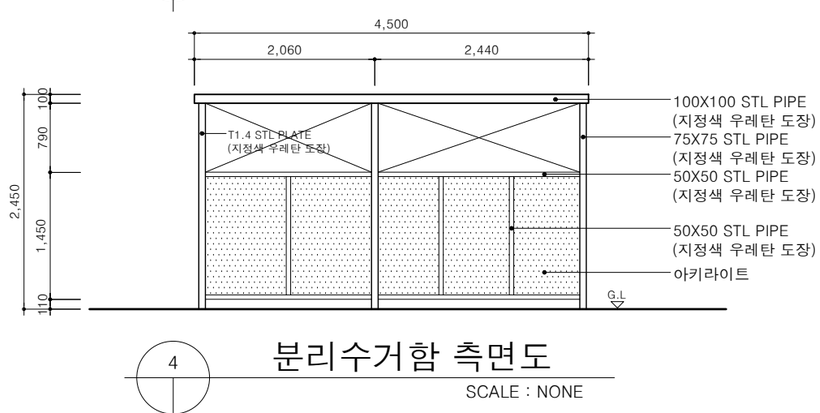

4 분리수거함 측면도

SCALE : NONE

■ 쓰레기분리수거 설치계획

* 50~100가구당
  - -재활용품 분리수거용기 1개소(5종)
  - -생활쓰레기 수거용기 1개조(1,100리터 x 1개)
  - -재활용집하장 1개소 설치

구 분	개 소	비 고
재활용집하장	11개소	100세대당 1개소
재활용품 분리수거용기(5종) 생활쓰레기 수거용기1개조	11개소	100세대당 1개조

■ 설치사양

구 분	재 료	규 격(단위: MM)	설치수량 (1개소기준)	비 고
종 이 류	고밀도 폴리에틸렌(HDPE)	1,200X1,000X1,470	1	기성제품사용
금속캔류	부식방지코팅철망,스텐레스	600X500X1,000	1	내부가 투시요.
유리병류	부식방지코팅철망,스텐레스	600X500X1,000	1	내부가 투시요.
고 철 류	부식방지코팅철망,스텐레스	600X500X1,000	1	내부가 투시요.
합성수지류	부식방지코팅철망,스텐레스	600X500X1,000	2	내부가 투시요.
일반쓰레기	HDPE (고밀도폴리에틸렌)	1,100 리터(제품규격)	2	
음 식 물	HDPE (고밀도폴리에틸렌)	485X550X950	4	

PROJECT TITLE

신대방동 341-36번지
공동주택 신축공사

PROJECT NO.

(주) 건 축 사 사 무 소
테 마 공 간
THEME SPACE Co., Ltd.
서울시 강남구 대치동 909 - 3
진영빌딩 2층
TEL : 02. 558. 7066.
FAX : 02. 558. 7067.

NOTE

REVISION DATE.

DESIGNED BY

DRAWN BY

CHECKED BY

APPROVED BY

DATE.
2021. 10.

SCALE
A3 : NONE

DRAWING TITLE
분리수거함 상세도

DRAWING NO.

SHEET NO.
A09 - 013

형 태

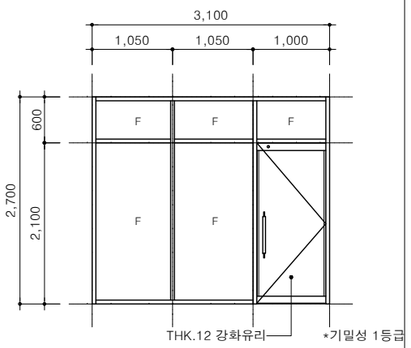

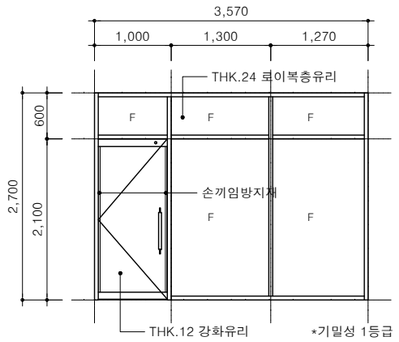

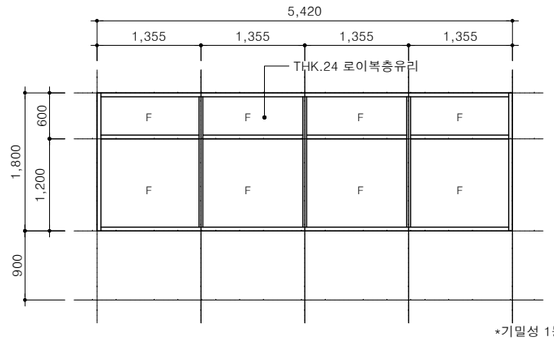

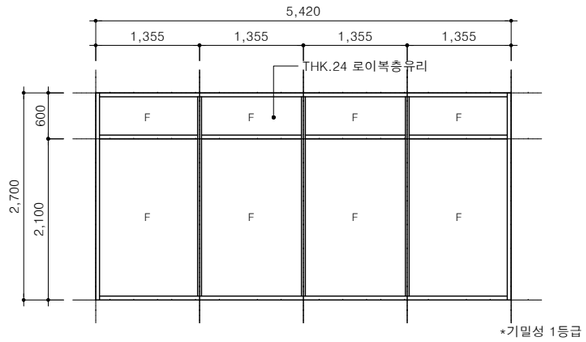

개구부	크기	위치	3120X2720	근린생활시설-1 출입구		3590X2720	근린생활시설-2 출입구		5150X1820	근린생활시설-1		5440X2720	근린생활시설-2	
명	칭	3.1X2.7 SSD	스테인리스 스틸 고정창 및 여닫이문	개 소	1 개소	3.57X2.7 SSD	스테인리스 스틸 고정창 및 여닫이문	개 소	1 개소	5.13X1.8 SSD	스테인리스 스틸 고정창	개 소	1 개소	5.42X2.7 SSD	스테인리스 스틸 고정창	개 소	1 개소
마	감		유리 : THK.24 로이복층유리 (6LE+12AR+6LE) 고정창 문 : THK.12 강화유리				유리 : THK.24 로이복층유리 (6LE+12AR+6LE) 고정창 문 : THK.12 강화유리				유리 : THK.24 로이복층유리 (6LE+12AR+6LE) 고정창				유리 : THK.24 로이복층유리 (6LE+12AR+6LE) 고정창	
부	속		부속철물일체				부속철물일체				부속철물일체				부속철물일체	

형 태

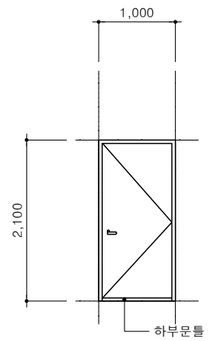

개구부	크기	위치	1020X2120	방재실, MDF실	
명	칭	1.0X2.1 FSD	철재 여닫이문	개 소	2 개소
마	감		제작자 일식		
부	속		부속철물일체		

형 태

개구부	크기	위치																
명	칭																	
마	감																	
부	속																	

PROJECT TITLE

신대방동 341-36번지
공동주택 신축공사

PROJECT NO.

(주) 건 축 사 사 무 소
테 마 공 간
space
THEME SPACE Co., Ltd.
서울시 강남구 대치동 909 - 3
진영빌딩 2층
TEL : 02. 558. 7066.
FAX : 02. 558. 7067.

NOTE

REVISION DATE.

DESIGNED BY

DRAWN BY

CHECKED BY

APPROVED BY

DATE.
2021. 10.

SCALE
A3 : 1/80 0

DRAWING TITLE
근린생활시설
방재실,MDF실
창호도

DRAWING NO.

SHEET NO.
A10 - 005

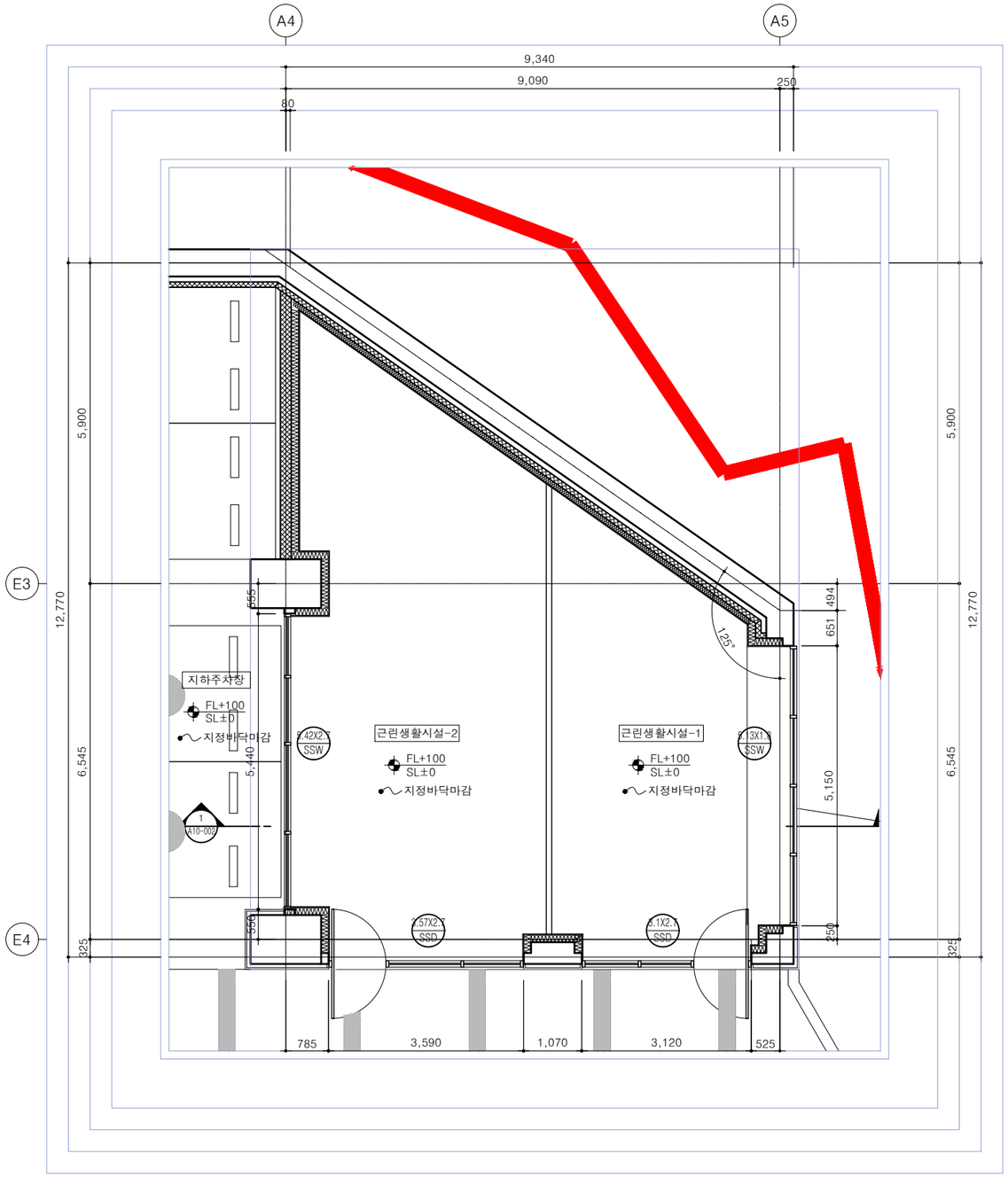

1 근린생활시설-1~2 지하1층 평면도

SCALE : 1/100

PROJECT TITLE

신대방동 341-36번지
공동주택 신축공사

PROJECT NO.

(주) 건 축 사 사 무 소
테 마 공 간
THEME SPACE Co., Ltd.
서울시 강남구 대치동 909 - 3
진영빌딩 2층
TEL : 02. 558. 7066.
FAX : 02. 558. 7067.

NOTE

REVISION DATE.

DESIGNED BY

DRAWN BY

CHECKED BY

APPROVED BY

DATE.
2021. 10.

SCALE
A3 : 1/100

DRAWING TITLE
근린생활시설-1~2
지하1층 평면도

DRAWING NO.

SHEET NO.
A10 - 001

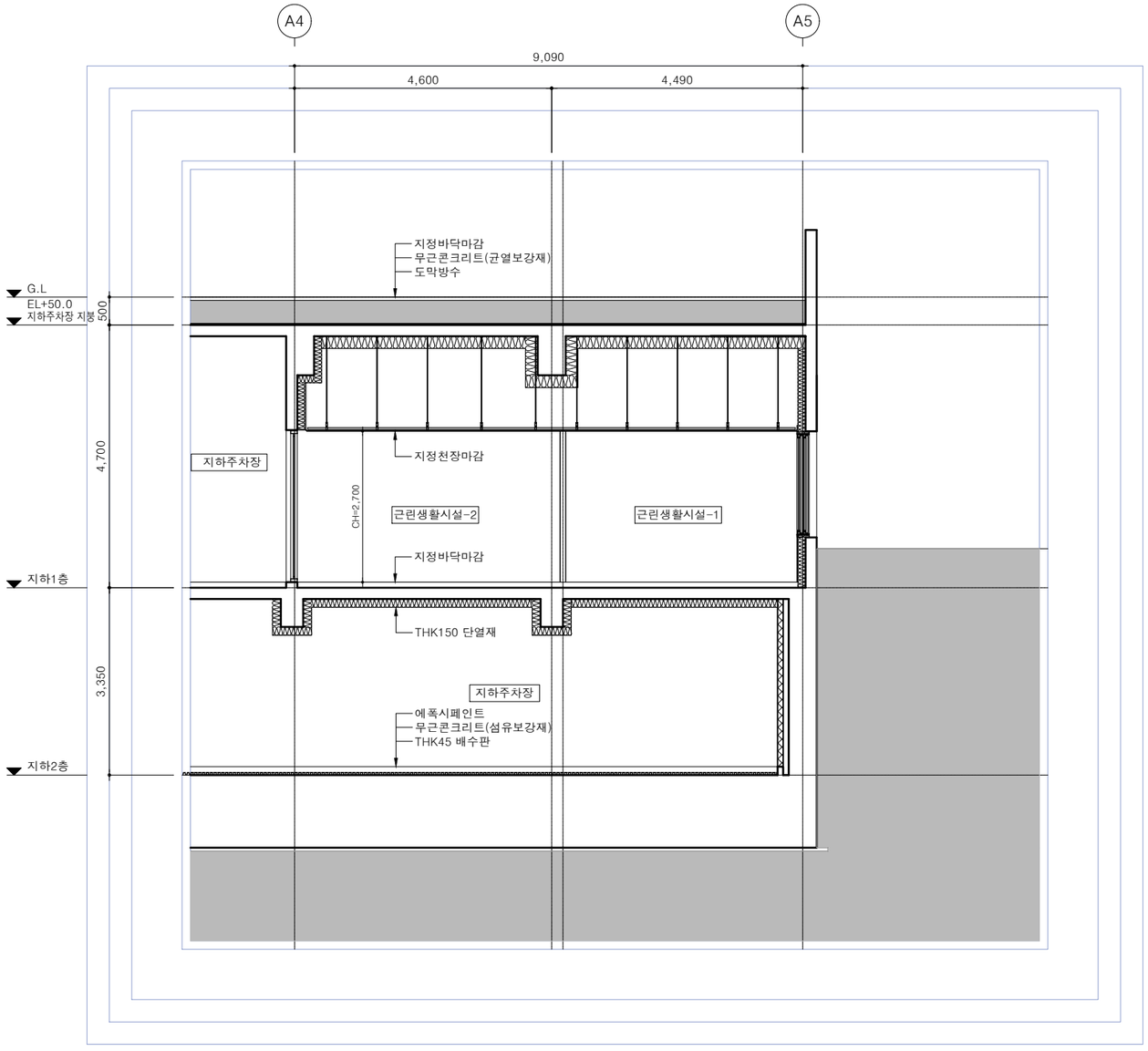

1

근린생활시설-1~2 단면도

SCALE : 1/100

PROJECT TITLE

신대방동 341-36번지
공동주택 신축공사

PROJECT NO.

(주) 건 축 사 사 무 소
테 마 공 간
THEME SPACE Co., Ltd.
서울시 강남구 대치동 909 - 3
진영빌딩 2층
TEL : 02. 558. 7066.
FAX : 02. 558. 7067.

NOTE

REVISION DATE.

DESIGNED BY

DRAWN BY

CHECKED BY

APPROVED BY

DATE.
2021. 10.

SCALE
A3 : 1/100

DRAWING TITLE
근린생활시설-1~2
단면도

DRAWING NO.

SHEET NO.
A10 - 002

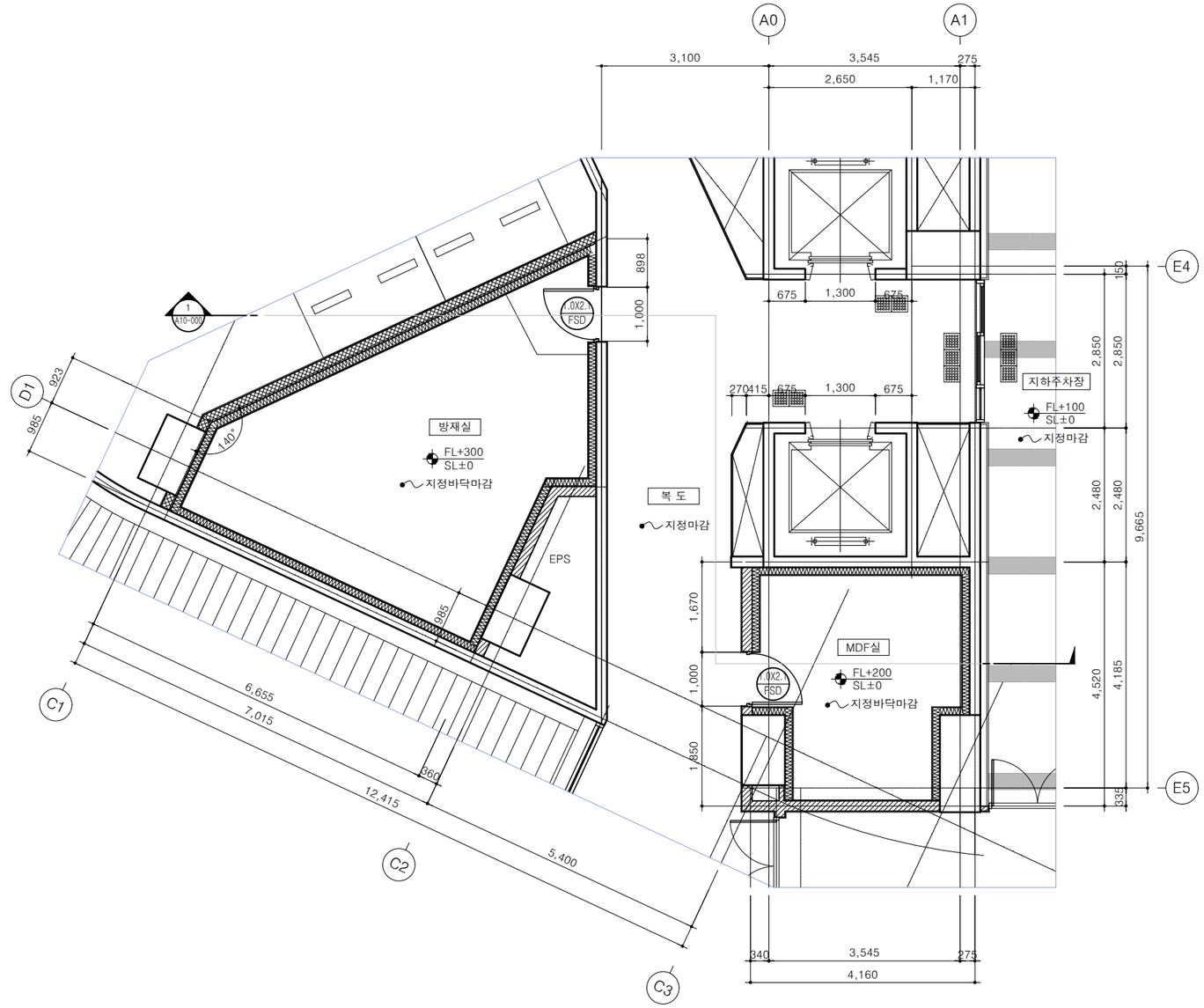

1

방재실,MDF실 지하1층 평면도

SCALE : 1/100

PROJECT TITLE

신대방동 341-36번지
공동주택 신축공사

PROJECT NO.

(주) 건 축 사 사 무 소
테 마 공 간
THEME SPACE Co., Ltd.
서울시 강남구 대치동 909 - 3
진영빌딩 2층
TEL : 02. 558. 7066.
FAX : 02. 558. 7067.

NOTE

REVISION DATE.

DESIGNED BY

DRAWN BY

CHECKED BY

APPROVED BY

DATE.
2021. 10.

SCALE
A3 : 1/100

DRAWING TITLE
방재실,MDF실
지하1층 평면도

DRAWING NO.

SHEET NO.
A10 - 003

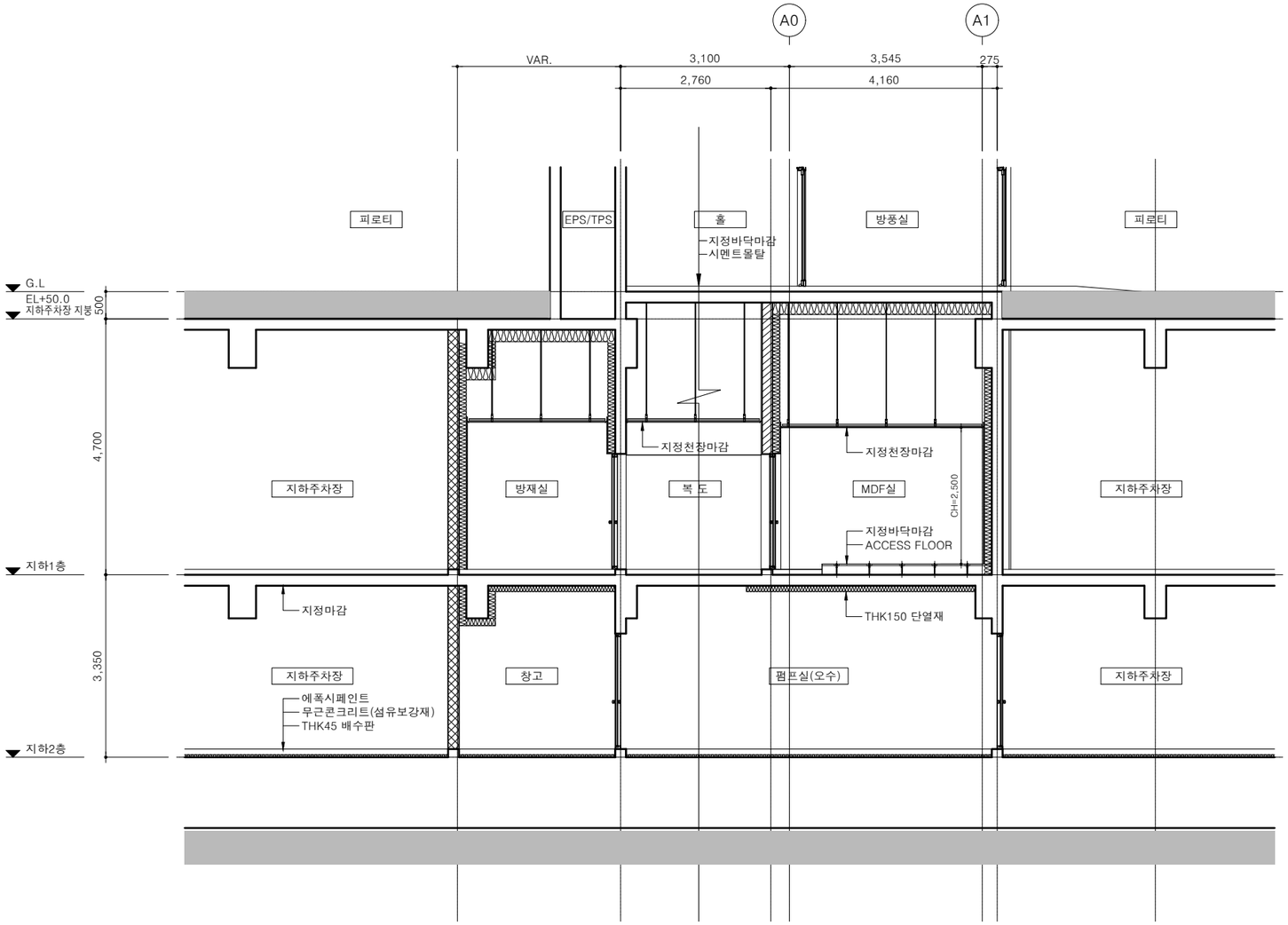

1 방재실,MDF실 단면도

SCALE : 1/100

PROJECT TITLE

신대방동 341-36번지
공동주택 신축공사

PROJECT NO.

(주) 건 축 사 사 무 소
테 마 공 간
THEME SPACE Co., Ltd.
서울시 강남구 대치동 909 - 3
진영빌딩 2층
TEL : 02. 558. 7066.
FAX : 02. 558. 7067.

NOTE

REVISION DATE.

DESIGNED BY

DRAWN BY

CHECKED BY

APPROVED BY

DATE.
2021. 10.

SCALE
A3 : 1/100

DRAWING TITLE
방재실,MDF실
단면도

DRAWING NO.

SHEET NO.
A10 - 004

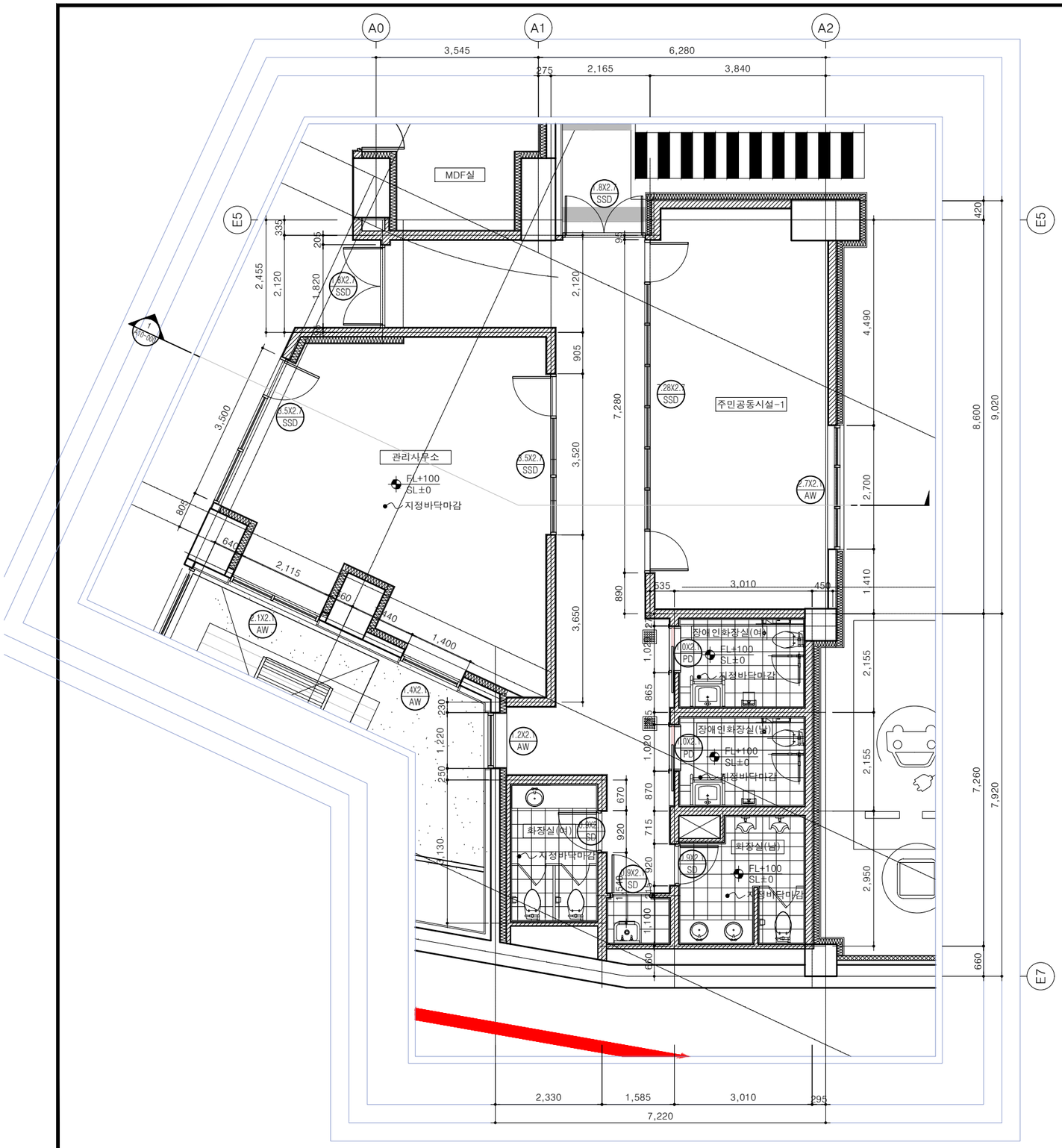

1

관리사무소 지하1층 평면도

SCALE : 1/100

PROJECT TITLE

신대방동 341-36번지
공동주택 신축공사

PROJECT NO.

(주) 건 축 사 사 무 소
테 마 공 간
THEME SPACE Co., Ltd.
서울시 강남구 대치동 909 - 3
진영빌딩 2층
TEL : 02. 558. 7066.
FAX : 02. 558. 7067.

NOTE

REVISION DATE.

DESIGNED BY

DRAWN BY

CHECKED BY

APPROVED BY

DATE.
2021. 10.

SCALE
A3 : 1/100

DRAWING TITLE
관리사무소
주민공동시설-1
지하1층 평면도

DRAWING NO.

SHEET NO.
A10 - 006

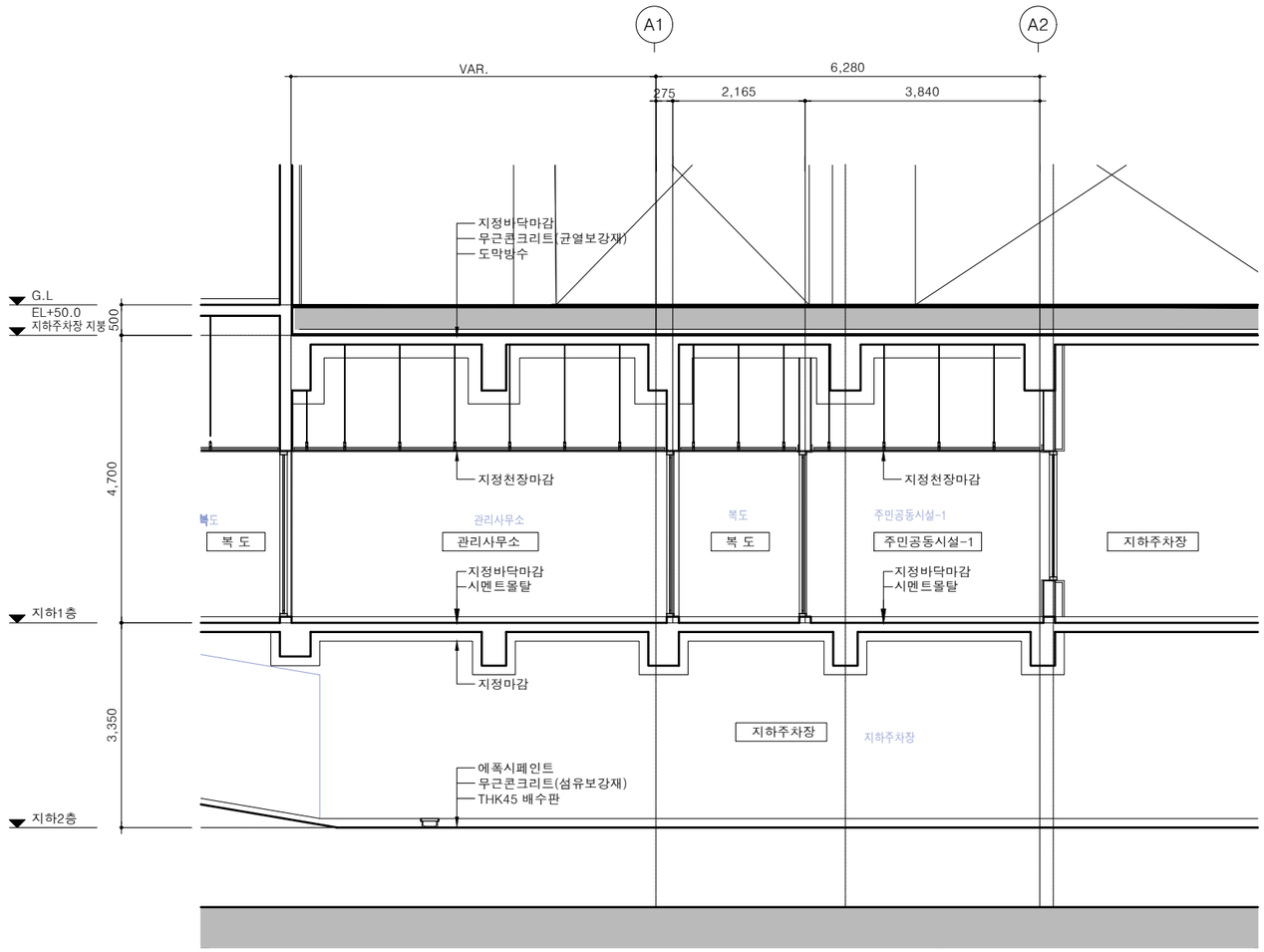

1

관리사무소,주민공동시설-1 단면도

SCALE : 1/100

PROJECT TITLE

신대방동 341-36번지
공동주택 신축공사

PROJECT NO.

(주) 건 축 사 사 무 소
테 마 공 간
THEME SPACE Co., Ltd.
서울시 강남구 대치동 909 - 3
진영빌딩 2층
TEL : 02. 558. 7066.
FAX : 02. 558. 7067.

NOTE

REVISION DATE.

DESIGNED BY

DRAWN BY

CHECKED BY

APPROVED BY

DATE.
2021. 10.

SCALE
A3 : 1/100

DRAWING TITLE
관리사무소
주민공동시설-1
단면도

DRAWING NO.

SHEET NO.
A10 - 007

형태

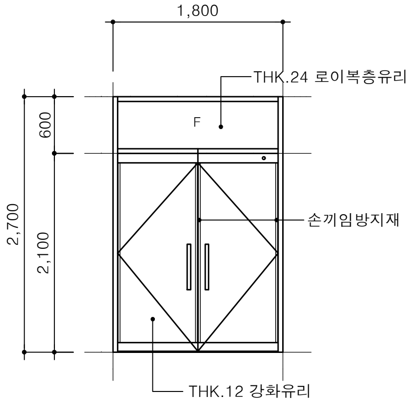

개구부 크기 위치		1820X2720	복도 출입문	
명 칭	1.8X2.7 / SSD	스테인리스 스틸 고정창 및 여닫이문	개 소	2 개소
마 감		유리 : THK.24 로이복층유리 (6LE+12AR+6LE) 고정창 문 : THK.12 강화유리		
부 속		부속철물일체		

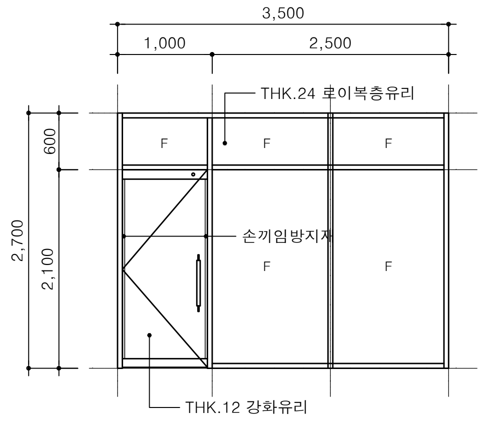

개구부 크기 위치		3520X2720	관리사무소 출입문	
명 칭	3.5X2.7 / SSD	스테인리스 스틸 고정창 및 여닫이문	개 소	2 개소
마 감		유리 : THK.24 로이복층유리 (6LE+12AR+6LE) 고정창 문 : THK.12 강화유리		
부 속		부속철물일체		

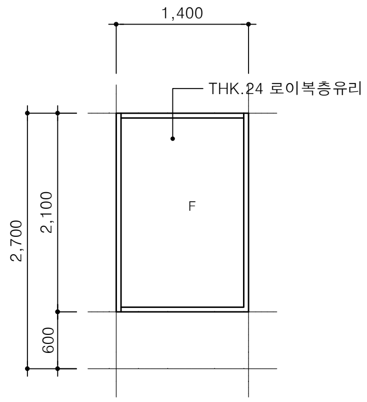

개구부 크기 위치		1420X2120	관리사무소	
명 칭	1.4X2.1 / AW	알루미늄 고정창	개 소	1 개소
마 감		유리 : THK.24 로이복층유리 (6LE+12AR+6LE) 고정창		
부 속		부속철물일체		

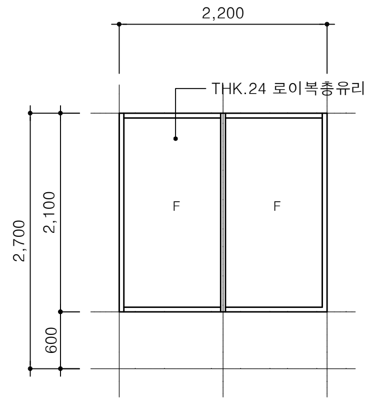

개구부 크기 위치		2220X2120	관리사무소	
명 칭	2.2X2.1 / AW	알루미늄 고정창	개 소	1 개소
마 감		유리 : THK.24 로이복층유리 (6LE+12AR+6LE) 고정창		
부 속		부속철물일체		

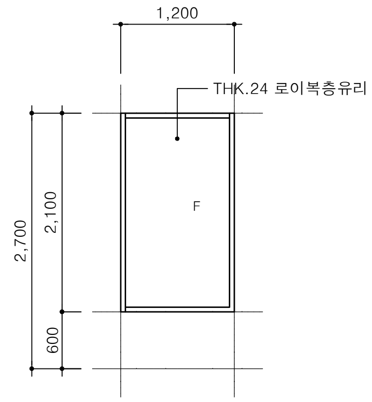

개구부 크기 위치		1220X2120	관리사무소	
명 칭	1.2X2.1 / AW	알루미늄 고정창	개 소	1 개소
마 감		유리 : THK.24 로이복층유리 (6LE+12AR+6LE) 고정창		
부 속		부속철물일체		

형태

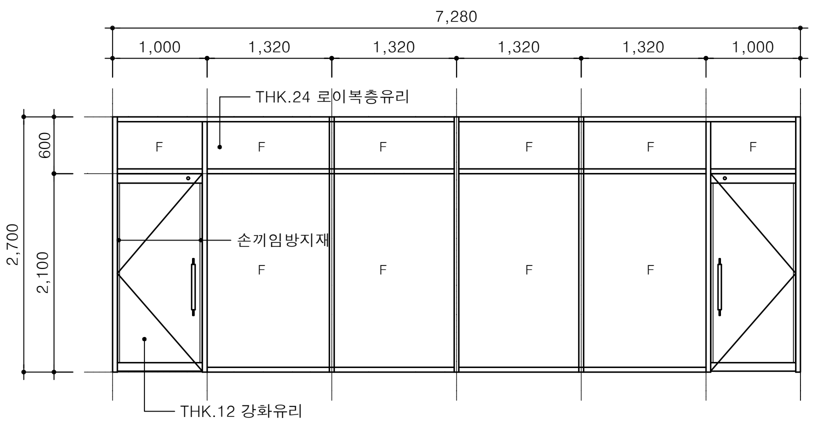

개구부 크기 위치		7300X2720	주민공동시설-1 출입문	
명 칭	7.28X2.7 / SSD	스테인리스 스틸 고정창 및 여닫이문	개 소	1 개소
마 감		유리 : THK.24 로이복층유리 (6LE+12AR+6LE) 고정창 문 : THK.12 강화유리		
부 속		부속철물일체		

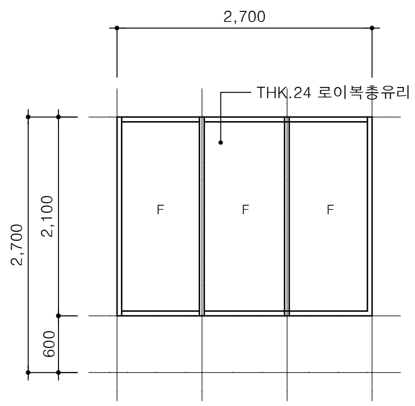

개구부 크기 위치		2720X2120	주민공동시설-1	
명 칭	2.2X2.1 / AW	알루미늄 고정창	개 소	1 개소
마 감		유리 : THK.24 로이복층유리 (6LE+12AR+6LE) 고정창		
부 속		부속철물일체		

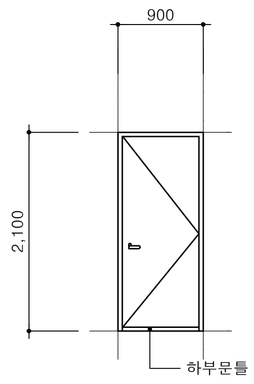

개구부 크기 위치		920X2120	화장실 (남, 여)	
명 칭	0.9X2.1 / SD	철재 여닫이문	개 소	2 개소
마 감		제작자 일식		
부 속		부속철물일체		

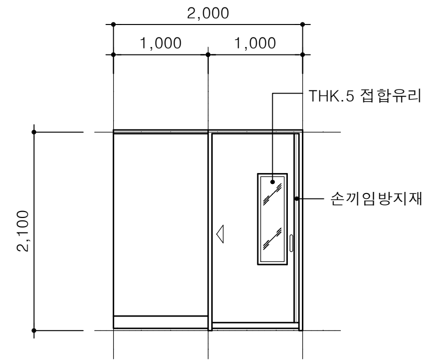

개구부 크기 위치		1020X2120	장애인화장실 (남, 여)	
명 칭	1.0X2.1 / SD	프라스틱미닫이문	개 소	2 개소
마 감		합성수지(지정래핑마감)		
부 속		부속철물일체		

형태

개구부 크기 위치	
명 칭	
마 감	
부 속	

PROJECT TITLE

신대방동 341-36번지
공동주택 신축공사

PROJECT NO.

(주) 건 축 사 사 무 소
테 마 공 간
THEME SPACE Co., Ltd.
서울시 강남구 대치동 909 - 3
진영빌딩 2층
TEL : 02. 558. 7066.
FAX : 02. 558. 7067.

NOTE

REVISION DATE.

DESIGNED BY

DRAWN BY

CHECKED BY

APPROVED BY

DATE.
2021. 10.

SCALE
A3 : 1/80

DRAWING TITLE

관리사무소
주민공동시설-1
창호도

DRAWING NO.

SHEET NO.
A10 - 008

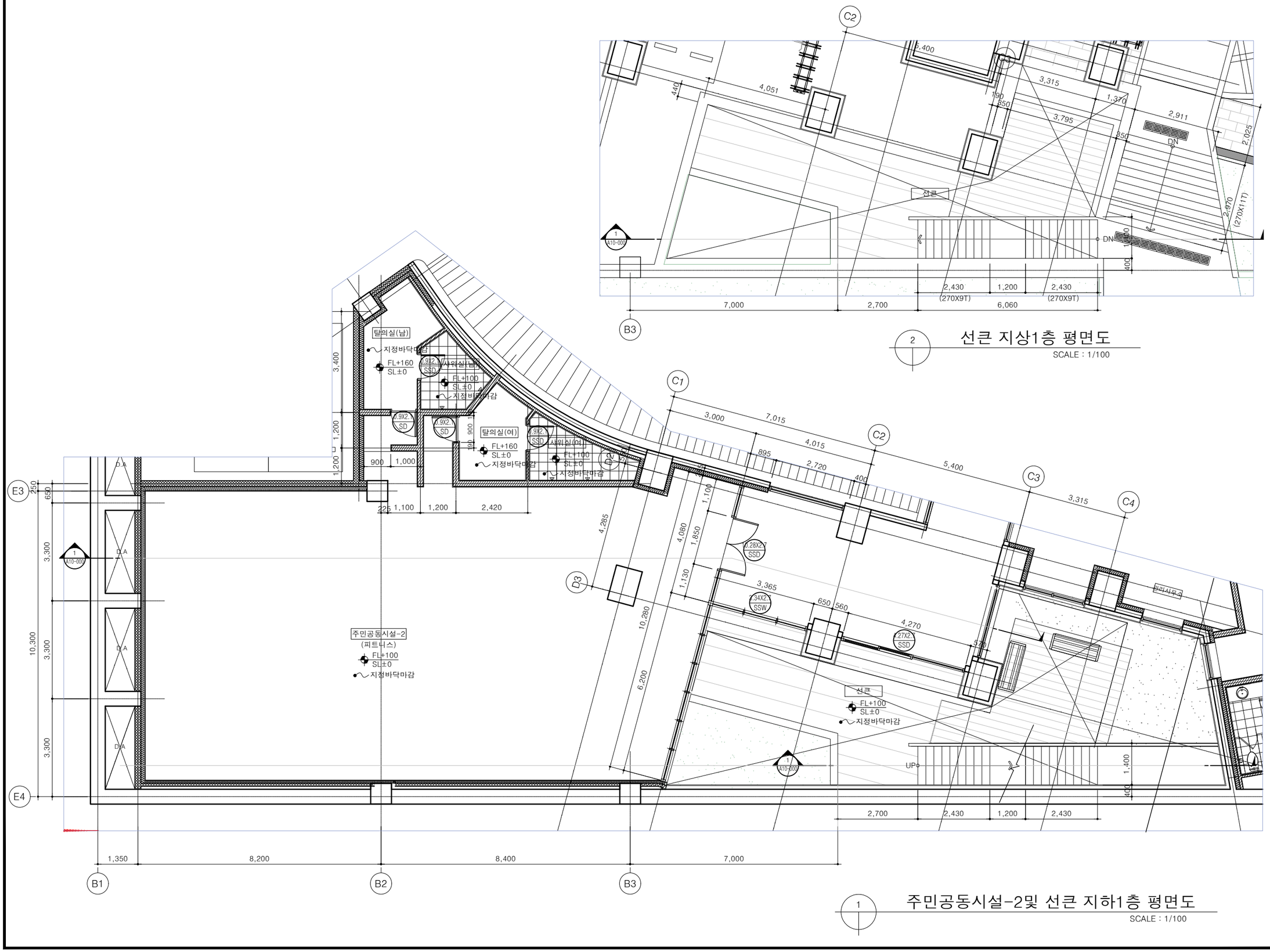

2 선큰 지상1층 평면도

SCALE : 1/100

1 주민공동시설-2및 선큰 지하1층 평면도

SCALE : 1/100

PROJECT TITLE

신대방동 341-36번지
공동주택 신축공사

PROJECT NO.

(주) 건 축 사 사 무 소

테 마 공 간

THEME SPACE Co., Ltd.

서울시 강남구 대치동 909 - 3
진영빌딩 2층

TEL : 02. 558. 7066.
FAX : 02. 558. 7067.

NOTE

REVISION DATE.

DESIGNED BY

DRAWN BY

CHECKED BY

APPROVED BY

DATE.
2021. 10.

SCALE
A3 : 1/120

DRAWING TITLE

주민공동시설-2
지하1층 평면도

DRAWING NO.

SHEET NO.
A10 - 009

형 태

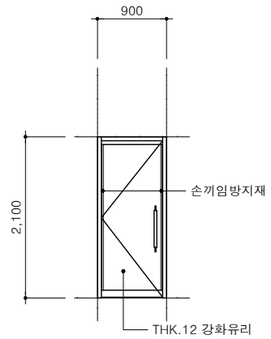

개구부 크기 위치	920X2120	샤워실(남, 여)	
명 칭	스테인리스 스틸 여닫이문	개 소	2개소
마 감	문 : THK.12 강화유리		
부 속	부속철물일체		

0.9X2.1 / SSD

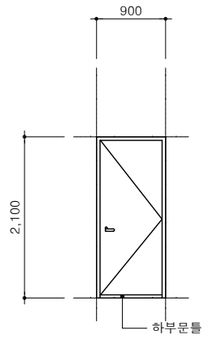

개구부 크기 위치	920X2120	탈의실(남, 여)	
명 칭	철재 여닫이문	개 소	2개소
마 감	제작자 일식		
부 속	부속철물일체		

0.9X2.1 / SD

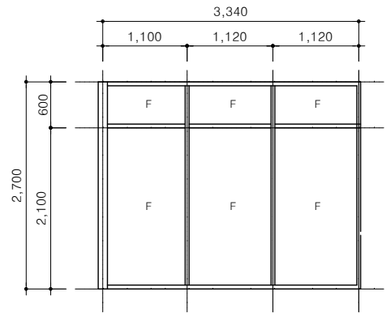

개구부 크기 위치	3360X2120	탈의실(남, 여)	
명 칭	스테인리스 스틸 고정창	개 소	2개소
마 감	유리 : THK.24 로이복층유리 (6LE+12AR+6LE) 고정창		
부 속	부속철물일체		

3.34X2.1 / SSW

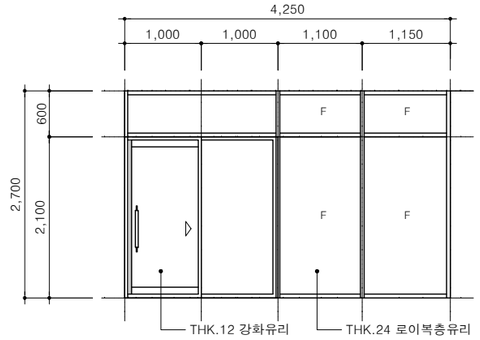

개구부 크기 위치	4270X2720	선큰 출입문	
명 칭	스테인리스 스틸 자동문 및 고정창	개 소	1개소
마 감	유리 : THK.24 로이복층유리 (6LE+12AR+6LE) 고정창 문 : THK.12 강화유리		
부 속	부속철물일체		

4.27X2.7 / SSD

형 태

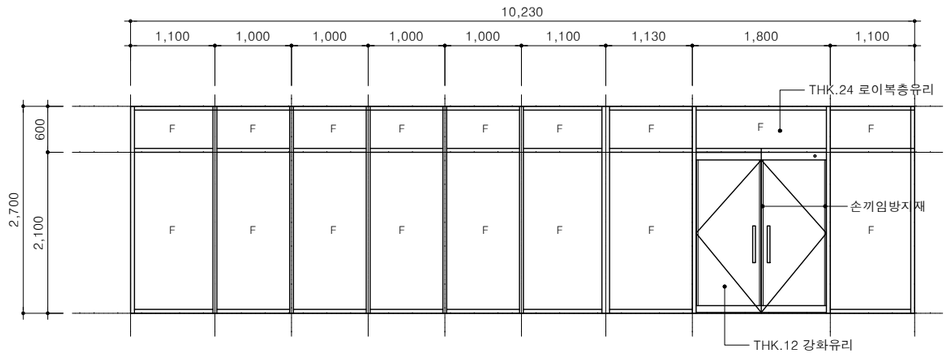

개구부 크기 위치	10250X2720	주민공동시설-2	
명 칭	스테인리스 스틸 고정창 및 여닫이문	개 소	1 개소
마 감	유리 : THK.24 로이복층유리 (6LE+12AR+6LE) 고정창 문 : THK.12 강화유리		
부 속	부속철물일체		

10.23X2.7 / SSD

형 태

개구부 크기 위치			
명 칭			
마 감			
부 속			

PROJECT TITLE

신대방동 341-36번지
공동주택 신축공사

PROJECT NO.

(주) 건 축 사 사 무 소
테 마 공 간
THEME SPACE Co., Ltd.
서울시 강남구 대치동 909 - 3
진영빌딩 2층
TEL : 02. 558. 7066.
FAX : 02. 558. 7067.

NOTE

REVISION DATE.

DESIGNED BY

DRAWN BY

CHECKED BY

APPROVED BY

DATE.
2021. 10.

SCALE
A3 : 1/80

DRAWING TITLE
주민공동시설-2
창호도

DRAWING NO.

SHEET NO.
A10 - 010

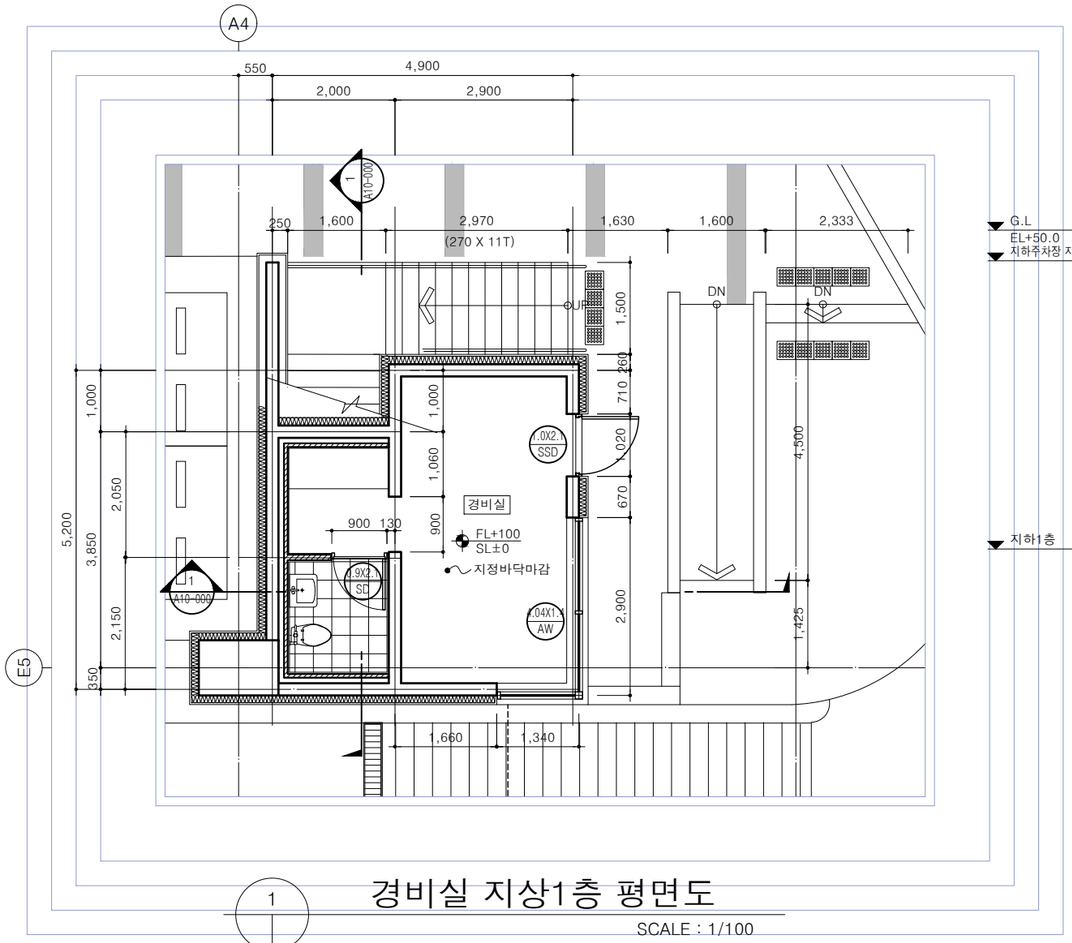

1 경비실 지상1층 평면도

SCALE : 1/100

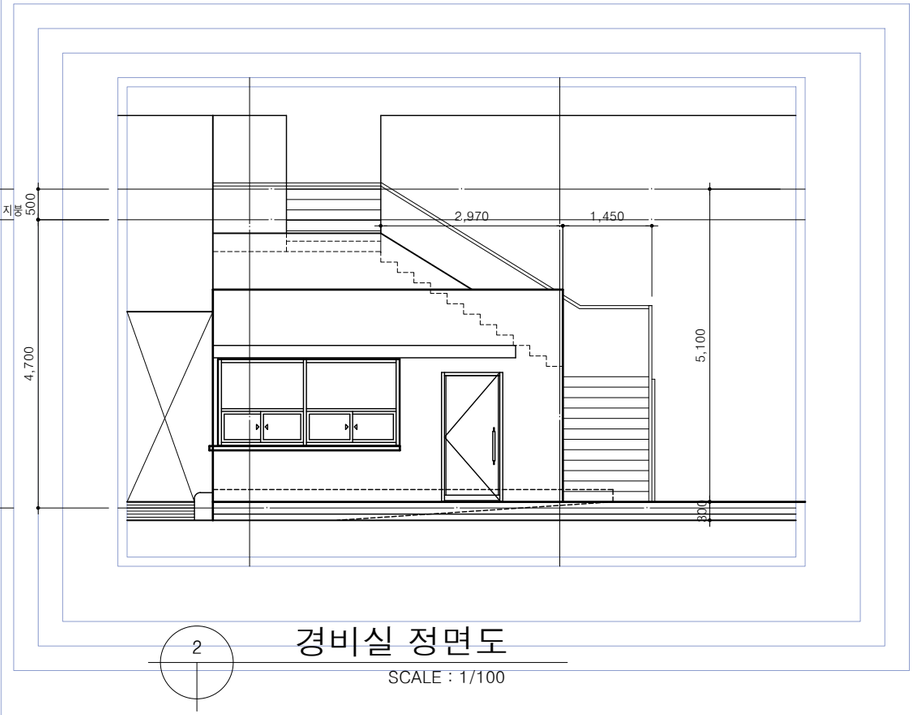

2 경비실 정면도

SCALE : 1/100

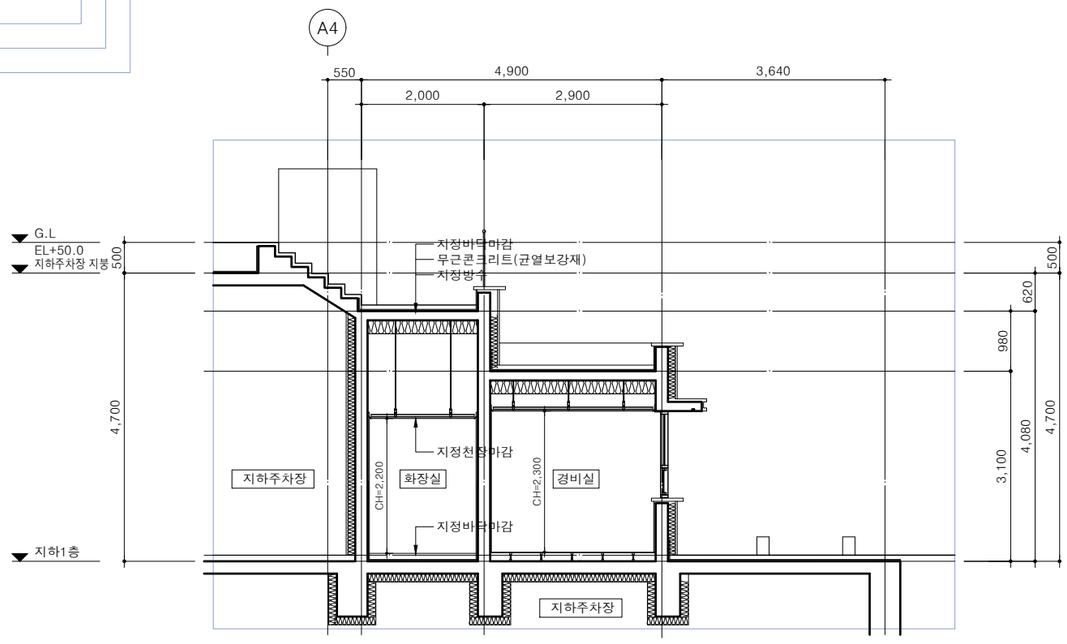

2 경비실 단면도

SCALE : 1/100

PROJECT TITLE

신대방동 341-36번지
공동주택 신축공사

PROJECT NO.

(주) 건 축 사 사 무 소
테 마 공 간
THEME SPACE Co., Ltd.
서울시 강남구 대치동 909 - 3
진영빌딩 2층
TEL : 02. 558. 7066.
FAX : 02. 558. 7067.

NOTE

1. GL±0=EL+50.00

REVISION DATE.

DESIGNED BY

DRAWN BY

CHECKED BY

APPROVED BY

DATE.
2021. 10.

SCALE
A3 : 1/100

DRAWING TITLE
경비실 평,입,단면도

DRAWING NO.

SHEET NO.
A10 - 011

형 태

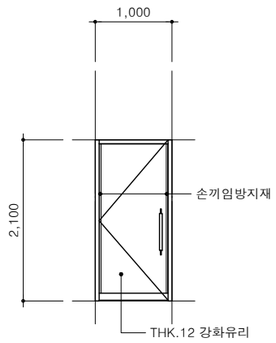

개구부 크기 위치	1020X2120	경비실 출입구		
명 칭	1.0X2.1 SSD	스테인리스 스틸 여닫이문	개 소	1 개소
마 감		문 : THK.12 강화유리		
부 속		부속철물일체		

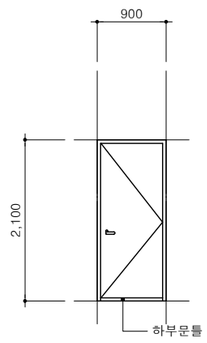

개구부 크기 위치	920X2120	화장실	
명 칭	0.9X2.1 SD	철재 여닫이문	개 소 1개소
마 감		제작자 일식	
부 속		부속철물일체	

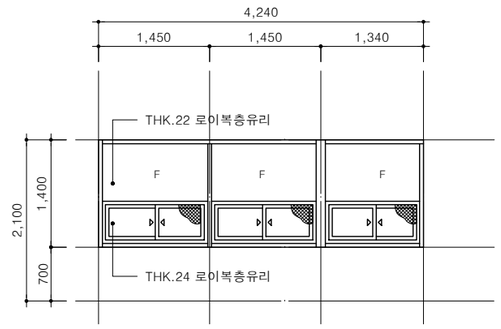

개구부 크기 위치	4260X1420	경비실	
명 칭	4.24X1.4 AW	알루미늄 고정창 및 미서기창	개 소 1개소
마 감		유리 : THK.24 로이복층유리 (5LE+14AR+5CL) 고정창 유리 : THK.24 로이복층유리 (6LE+12AR+6LE) 미서기창	
부 속		부속철물일체	

형 태

개구부 크기 위치				
명 칭				
마 감				
부 속				

형 태

개구부 크기 위치				
명 칭				
마 감				
부 속				

PROJECT TITLE

신대방동 341-36번지
공동주택 신축공사

PROJECT NO.

(주) 건 축 사 사 무 소
테 마 공 간
THEME SPACE Co., Ltd.
서울시 강남구 대치동 909 - 3
진영빌딩 2층
TEL : 02. 558. 7066.
FAX : 02. 558. 7067.

NOTE

REVISION DATE.

DESIGNED BY

DRAWN BY

CHECKED BY

APPROVED BY

DATE.
2021. 10.

SCALE
A3 : 1/80

DRAWING TITLE
경비실
창호도

DRAWING NO.

SHEET NO.
A10 - 012

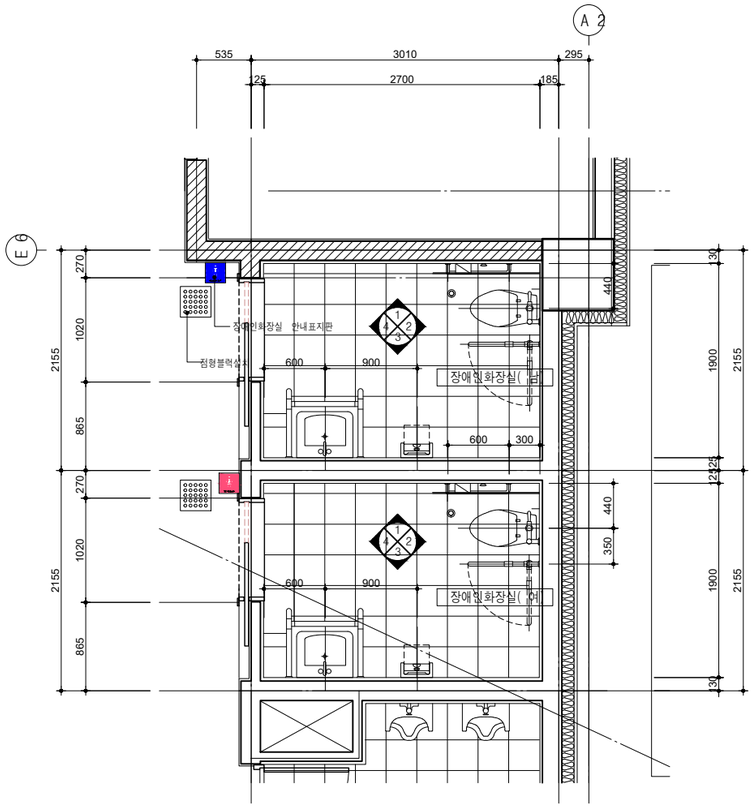

1 - 지하1층 장애인화장실 확대 평면도
SCALE: 1/60

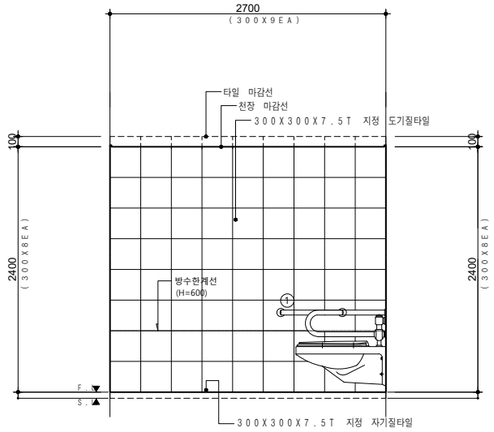

1 - 화장실 전개도 - 1
SCALE: 1/60

① 다용도용 손잡이
(ø31 스텐레스 파이프)
② 회전식 보조손잡이
(ø31 스텐레스 파이프)
③ 세면기용 손잡이
(ø31 스텐레스 파이프)

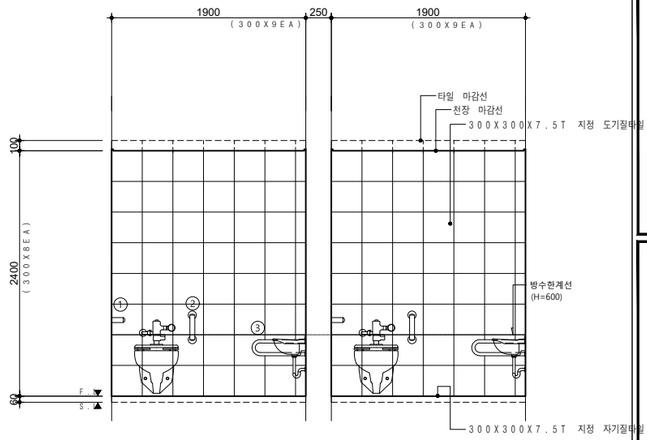

1 - 화장실 전개도 - 2
SCALE: 1/60

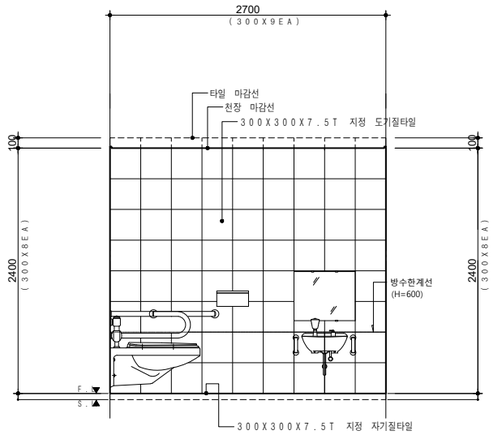

1 - 화장실 전개도 -3
SCALE: 1/60

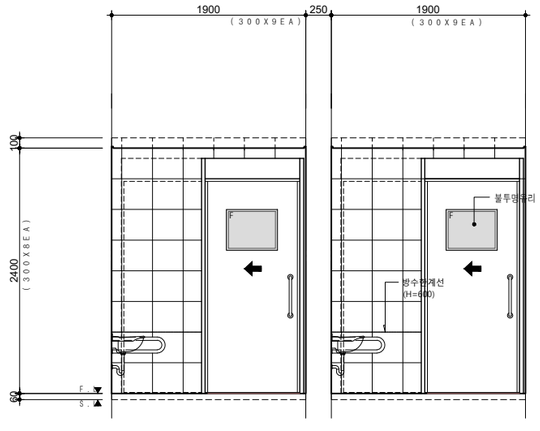

1 - 화장실 전개도 -4
SCALE: 1/60

PROJECT TITLE
신대방동 341-36번지
공동주택 신축공사

PROJECT NO.

(주) 건 축 사 사 무 소
테 마 공 간
THEME SPACE Co., Ltd.
서울시 강남구 대치동 909 - 3
진영빌딩 2층
TEL : 02. 558. 7066.
FAX : 02. 558. 7067.

NOTE

REVISION DATE.

DESIGNED BY

DRAWN BY

CHECKED BY

APPROVED BY

DATE.
2021. 10.

SCALE
A3 : 1/60

DRAWING TITLE
장애인화장실평면도
및 전개도

DRAWING NO.

SHEET NO.
A10 - 013